success based on
quality and reliability

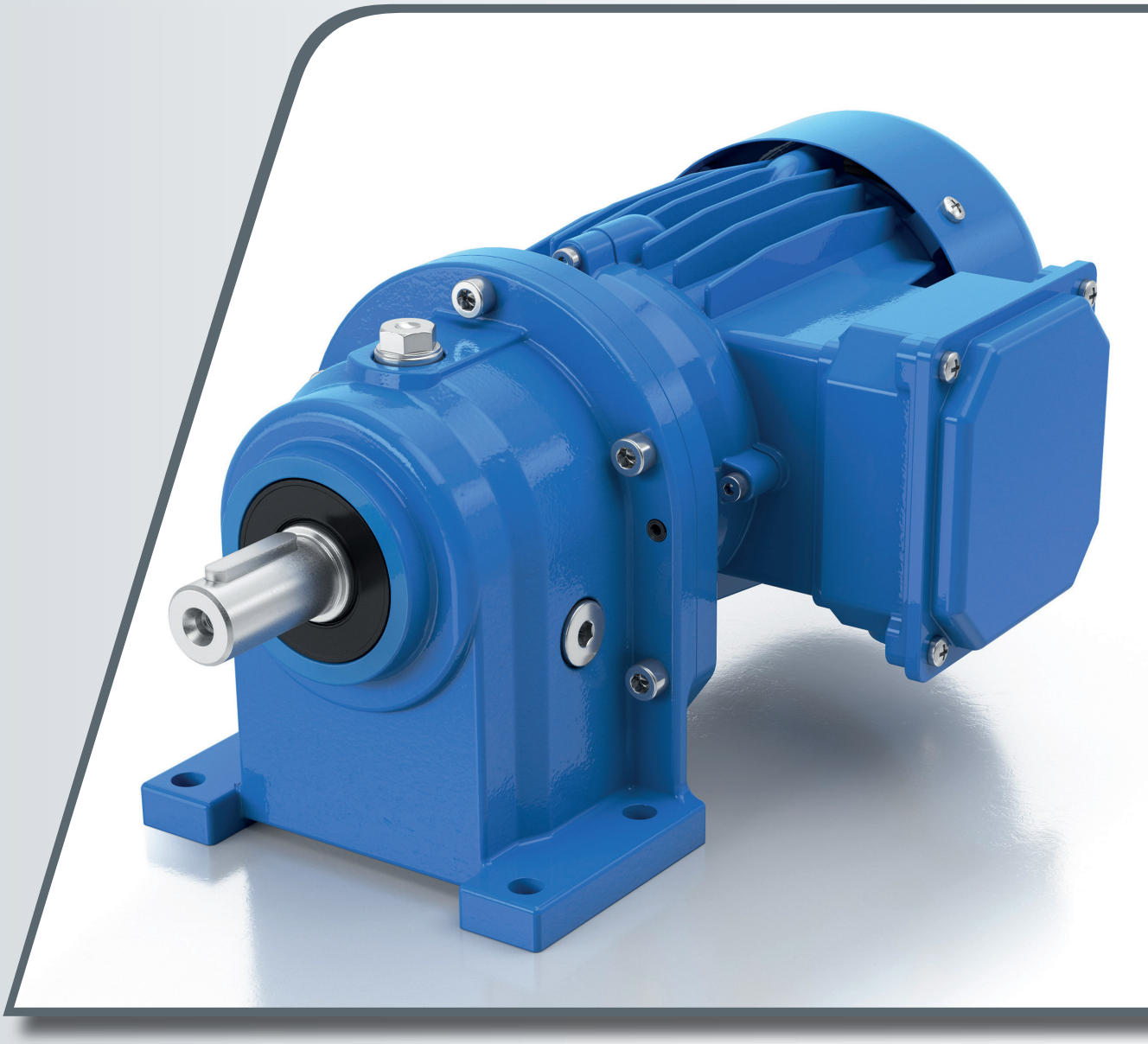

Stirnradgetriebe
Stirnradgetriebemotoren

Helical gearboxes and
geared motors

Inhalt / Content

1	**Stirnradgetriebe** **Stirnradgetriebemotoren**	**Helical gearbox** **Helical geared motors**	**Seite / Side**
	Verkaufs- und Lieferbedingungen	Terms and Conditions	4
	Beschreibung	Description	4
	Typenbezeichnung	Unit designation	5
	Typenübersicht	List of models	6
	Einbaulagen	Mounting configurations	8
	Antriebsauswahl	Drive selection	9
	Radial- und Axialwellenbelastung	Radial and axial shaft loads	11
2	**Elektromotoren allgemein**	**Electric motors general**	
	Beschreibung (Elektromotoren)	Description	16
	Mechanische Eigenschaften	Mechanical features	18
	Elektrische Eigenschaften	Electrical features	19
	Beschreibung (Bremsmotoren)	Description (Brake motors)	22
	Schaltarten	Switch connections	27
	Anschluss	Connection	28
3	**Stirnradgetriebemotoren**	**Helical geared motors**	
	Leistungstabellen, Drehstrom	Selection tables, three phase	31
	Maßblätter, Drehstrom	Dimension, three phase	57
4	**Stirnadgetriebe, IEC-Laterne** **Freie Antriebswelle**	**Helical gearboxes, IEC adapter** **Free input shaft**	
	Belastungstabellen	Selection tables	67
	Maßblatt / IEC	Dimensions/ IEC	110
	Maßblatt / Freie Antriebswelle	Selecetion tables / free input shaft	112
	Gewichte	weights	114
5	**Weitere Ausführungen**	**Additional designs**	
	Ausführung C	Design C	116
	Ausführung B	Design B	117
	Ausführung Z	Design Z	118

1. Stirnradgetriebe und Stirnradgetriebemotoren

Verkaufs- und Lieferbedingungen

Unsere aktuellen Verkaufs- und Lieferbedingungen finden Sie unter:
https://www.rehfuss.com/de/download/sonstiges/

Beschreibung

Die Rehfuss - Stirnradgetriebe und Getriebemotoren sind für den allgemeinen Maschinenbau konstruiert. Sie sind sowohl für rauhen Dauerbetrieb als auch für hohe Schalthäufigkeit geeignet.

Der Kraftfluss erfolgt über schrägverzahnte, dauerfeste Stirnräder aus hochwertigem Einsatzstahl. Durch die feinstbearbeiteten Zahnflanken und dem optimalen Zahneingriff ist eine hervorragende Laufruhe garantiert. Die Gehäuse sind aus hochwertigem Grauguss hergestellt. Durch die kräftigen Wandungen und Innenverrippungen ergeben sich extrem verwindungssteife und geräuschdämpfende Getriebegehäuse. Alle Gussteile sind mit ölbeständiger Grundierfarbe vorbehandelt. Die An- und Abtriebswellen sind mit Zentrierbohrungen nach DIN 332 D ausgerüstet. Durch den Einbau von großzügig dimensionierten Wälzlagern können sowohl hohe Radialkräfte als auch Axialkräfte auf die Abtriebswelle zugelassen werden.

Mit Verstellantrieben, Drehstrom-, Gleichstrom-, Bremsmotoren usw., sind alle denkbaren Antriebskombinationen- auch elektronisch regelbare Antriebe - in allen Bauformen und Einbaulagen möglich.

Darüber hinaus gibt es weitere Ausführungen wie z.B. Stirnradgetriebe mit freier Antriebswelle, Kupplungs-Bremskombination, IEC-Laterne für den Anbau von Normmotoren (siehe Variantenübersicht).

1. Helical gearboxes and Helical geared motors

Terms and conditions

You can find our current terms of sale and delivery at:
https://www.rehfuss.com/en/download/others/

Description

Rehfuss helical mounted gearboxes and helical mounted geared motors are designed for the general machinery industry. They are suitable for arduous and continuous operation, and alsohigh switching frequency applications.

The power is transmitted through fatigue resistant helical gears produced from high quality casehardened steel. The precision machined tooth profiles and optimum gear meshing guarantees excellent quiet running. The gear housings are produced from high quality grey cast iron. The rugged walls and inner ribbing ensure anextremely torsional stiff and noise dampening housing. All the castings are treated with an oil resistant primer. The input and output shafts have tapped shaft ends acc. to DIN 332, Form D, and the use of generously dimensioned roller bearings permit high radial and axial forces to be applied to both input and output shafts.

With variable speed drives, a.c.and d.c. motors, brake motors etc., every conceivable drive combination - also electronic variable speed - is possible in a variety of designs and mounting configurations.

Further designs such as helical gearboxes with free input shaft, clutch-brake combinations and IEC adapters to suit standard motors are also available (see product range).

Typenbezeichnung		Unit designation
SR.....	Stirnadgetriebe	Helical gearbox
.....	Getriebegröße z.B. 340	Size gearbox
L-.....	Fußausführung	Foot mounted
C-.....	Fußausführung mit Zentrierbund	Foot mounted with machined register
B-.....	Fuß-Flanschausführung	Foot and flange mounted
Z-.....	mit Zentrierbund	with machined register
F-.....	Flanschausführung	Flange mounted
... / ...	Motortyp z.B. 80 L/4	Type of Motor
... / ...**-BR**...	Bremsmotor	Type of brake motor
IEC...	Baugröße IEC-Laterne	Size IEC adapter
A	Motorbauform IMB 5	IMB 5 motor mounting
C	Motorbauform IMB 14	IMB 14 motor mounting
K	Freie Antriebswelle	Free input shaft
KF	Freie Antriebswelle mit Flansch	Free input shaft with flange
KC	Freie Antriebswelle mit Zentrierbund	Free input shaft with machined register
	Beispiel:	**Example:**
	Stirnradgetriebemotor	Helical geared motor
SR340L-80L/4	Stirnradgetriebebremsmotor	Helical geared brake motor
SR340C-80L/4-BR03	Stirnradgetriebe mit IEC-Laterne	Helical geared with IEC adapter
SR230B-IEC71A	Stirnradgetriebe mit freier Antriebswelle	Helical geared with free input shaft
SR140F-K		

Typenübersicht | List of models

Fussgehäuse | Foot housing

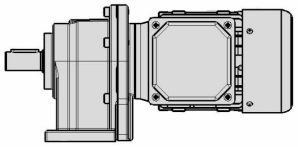
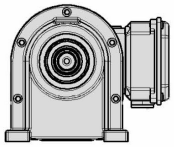

Fussausführung
Foot mounted

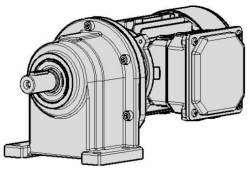

L

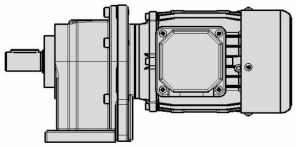
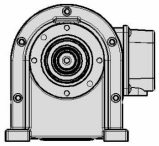

mit Zentrierbund
with machined register

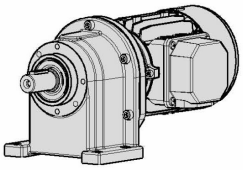

C

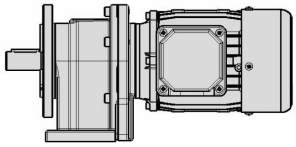
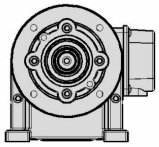

Fuss-Flanschausführung
Foot/Flange mounted

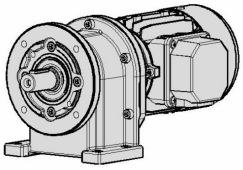

B

Flanschgehäuse | Flange housing

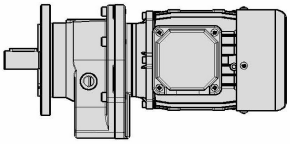
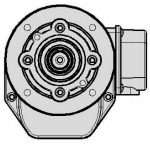

Flanschausführung
Flange mounted

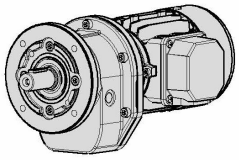

F

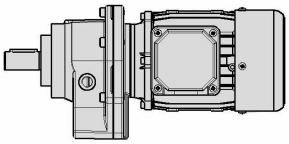
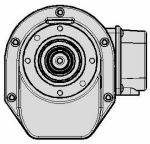

mit Zentrierbund
with machined register

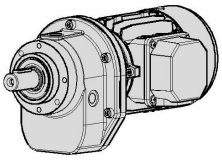

Z

Typenübersicht | List of models

L
2-stufig
2-stage

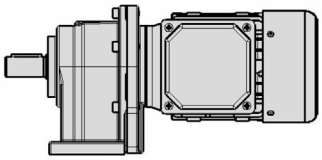

Motor
Motor

Motor

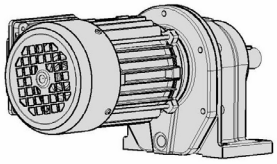

C
1-stufig
1-stage

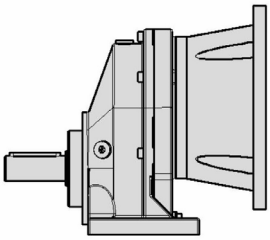

IEC-Laterne
IEC adapter

IEC

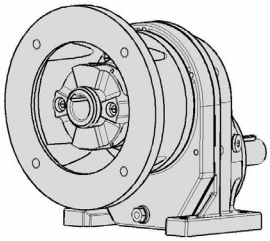

Z
3-stufig
3-stage

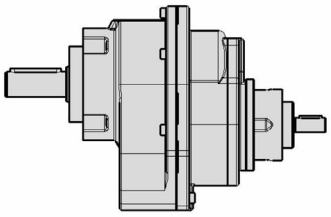

Freie Antriebswelle
mit Zentrierbund
Free input shaft with
machined register

KC

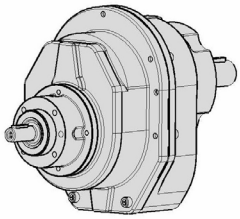

Freie Antriebswelle
Free input shaft

K

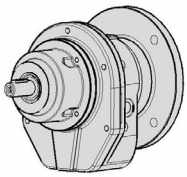

F
1-stufig
1-stage

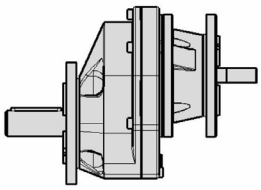

Freie Antriebswelle
mit Flansch
Free input shaft
with flange

KF

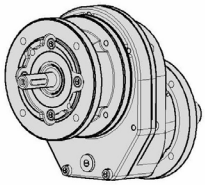

B
3-stufig
3-stage

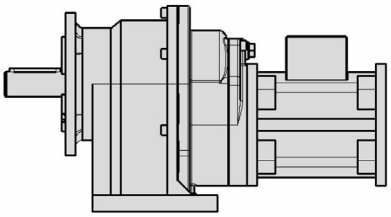

Kupplungs-Bremse-
Kombination
Clutch-brake-
combination

GK

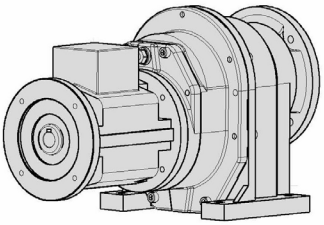

Einbaulagen / Bauform

Mounting position

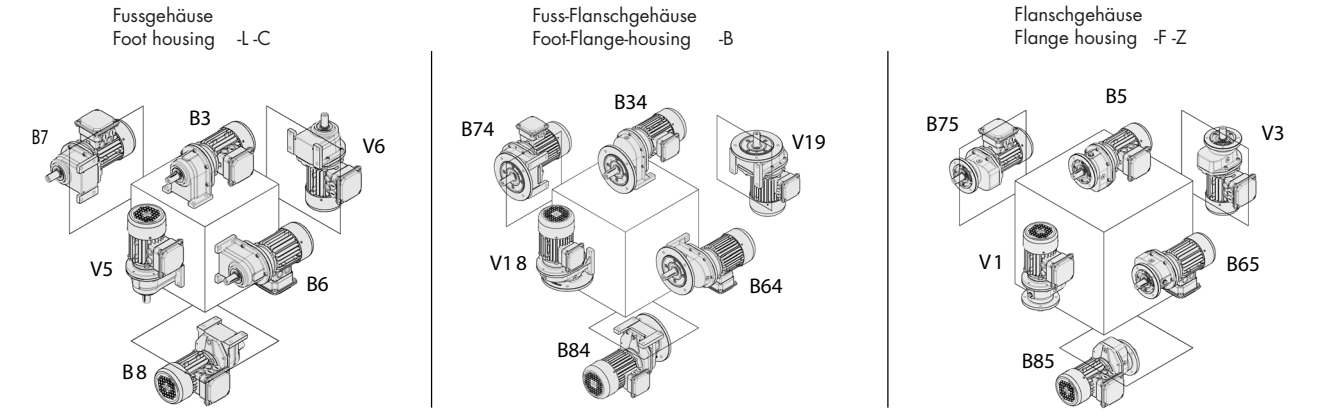

1-stufig / 1-stage

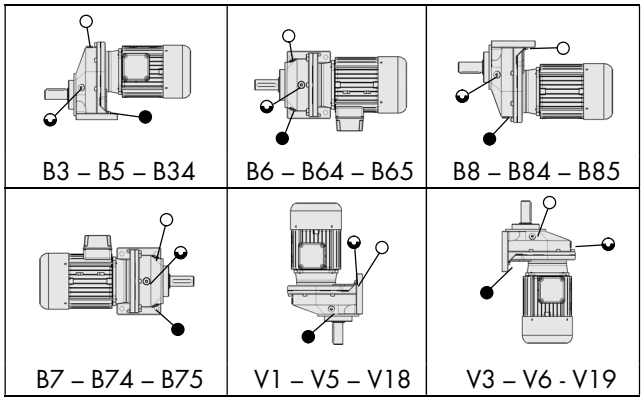

mehrstufig / multi-stage

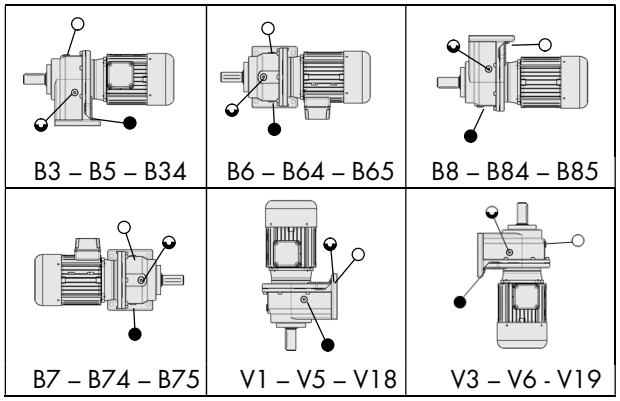

○ Entlüftung / Breather plug ◒ Ölstand / Oil level ● Ablaß / Drain plug

Lage des Klemmkastens

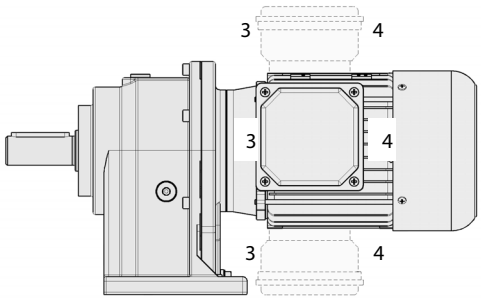

Position of terminal box

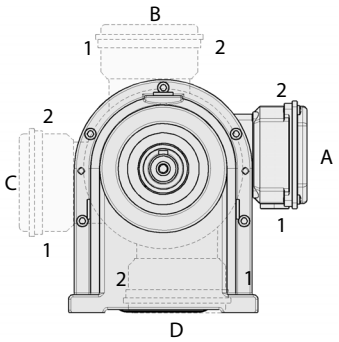

Im Normalfall und wenn bei der Bestellung nichts anders angegeben, befindet sich der Klemmenkasten bei A, die Kabeleinführung bei 1. Wird eine davon abweichende Anordnung des Klemmenkastens bzw. der Kabeleinführung gewünscht, so ist dies bei der Bestellung anzugeben.

Bei Bremsmotoren ist die Kabeleinführung nur bei 1 oder 2 möglich.

Normally and unless otherwise specified, the terminal box is in pos. A, and the cable entry is in pos. 1. If other terminal box or cable entry positions are required, they are to be specified when ordering.

With brake motors only cable entry positions 1 or 2 are possible.

Antriebsauswahl

Die genaue Kenntnis der Betriebsverhältnisse ist die Voraussetzung zur Auswahl und Bemessung eines korrekten Antriebes. Die Auswirkungen der unterschiedlichen Arbeitsmaschinen auf die Getriebe werden durch Betriebsfaktoren berücksichtigt.

Der Betriebsfaktor fB wird bestimmt durch:
- Belastungsart (Stoßgrad)
- Mittlere tägliche Betriebsdauer
- Anläufe/Stunde
- Umgebungstemperatur

Wichtig:
Der Betriebsfaktor beeinflußt nur die Auswahl der Getriebegröße, die Leistung des Motors wird hiervon nicht berührt.

Stoßgrad I
Massenbeschleunigungsfaktor ≤ 0,2
Leichter Anlauf, gleichförmiger Betrieb, kleine zu beschleunigende Massen,
z. B. Leichte Transportbänder, Abfüllmaschinen, Rührer und Mischer für Stoffe geringer Viskosität, Lüfter.

Stoßgrad II
Massenbeschleunigungsfaktor ≤ 3
Anlauf mit mäßigen Stößen, ungleichförmiger Betrieb, mittlere zu beschleunigende Massen,
z.B. Schwere Transportbänder, Winden, Zahnradpumpen, Druckmaschinen, Schiebetore, Schwenkwerke, Abfüllmaschinen, mittlere Rührer und Mischer.

Stoßgrad III
Massenbeschleunigungsfaktor ≤ 10
Schwerer Anlauf, stark ungleichförmiger Betrieb, große zu beschleunigende Massen,
z.B. Stanzen, Pressen, Abkantmaschinen, Scheren, schwere Mischer, Aufzüge, Walzwerke, große Kran- und Drehwerke, Zerkleinerungsmaschinen.

Bei Massenbeschleunigungsfaktor > 10 bitten wir um Rücksprache.

Drive Selection

The correct drive selection is based on the exact knowledge of the application.
The effect of the various driven machines upon the gearbox is taken into consideration by the service factors.

The service factor fB is determined by:
- Type of load (load classification)
- Average daily operating time
- Starts per hour
- Ambient temperature

Important:
The service factor determines the selection of the gearbox size and not the power of the motor which remains unaffected.

Load classification I
Mass acceleration factor ≤ 0,2
Light start, uniform operation, small masses to be accelerated,
e.g. light conveyors, filling machines, agitators and mixers for materials of low viscocity, fans.

Load classification II
Mass acceleration factor ≤ 3
Start with moderate shocks, moderate operation, medium masses to be accelerated,
e.g. heavy conveyors, winders, gear pumps, printing machines, door drives, slewing drives, filling machines, medium agitators and mixers.

Load classification III
Mass acceleration factor ≤ 10
Heavy starts, heavy operation, large masses to be accelerated,
e.g. presses, folding machines, shearing machines, heavy mixers, lifts, rolling mills, large cranes and slewing gear, crushers.

Please contact us for mass acceleration factors > 10.

Antriebsauswahl

Stoßgrad:

I gleichförmig, zul. Massenbeschleunigungsfaktor ≤ 0,2
II ungleichförmig, zul. Massenbeschleunigungsfaktor ≤ 3
III stark ungleichförmig, zul. Massenbeschleunigungsfaktor ≤10

$$\text{Massenbeschleunigungsfaktor} = \frac{\text{alle externen Massenträgheitsmomente}}{\text{Massenträgheitsmoment des Antriebsmotors}}$$

Drive Selection

Load classification:

I Uniform load. Permissible mass acceleraction factor ≤ 0,2
II Moderate shock load.Permissible mass acceleration factor ≤ 3
III Heavy shock load. Permissible mass acceleration factor ≤ 10

$$\text{Mass acceleration factor} = \frac{\text{Mass moment of intertia of driven machine}}{\text{Mass moment of inertia of motor}}$$

Stoßgrad Load classification	Laufzeit Std. / Tag Running time hours/day	Betriebsfaktor / Service factor fB								
		Umgebungstemperatur Schaltung / Stunde Ambient temperature starts and stops / hour								
		0 - 15 °C			> 15 - 30 °C			> 30 - 50 °C		
		< 30	30-120	> 120	< 30	30-120	> 120	< 30	30-120	> 120
I		0,5 0,7 0,8 1,0	0,6 0,8 0,9 1,1	0,7 0,9 1,0 1,2	0,7 0,9 1,0 1,2	0,8 1,0 1,1 1,3	0,9 1,1 1,2 1,4	1,0 1,3 1,4 1,7	1,1 1,4 1,5 1,8	1,2 1,5 1,7 2,0
II		0,6 0,9 1,0 1,2	0,7 1,0 1,1 1,3	0,8 1,1 1,2 1,4	0,8 1,1 1,2 1,4	0,9 1,2 1,3 1,6	1,0 1,3 1,4 1,7	1,2 1,5 1,7 2,0	1,3 1,7 1,8 2,2	1,4 1,8 2,0 2,4
III		0,8 1,0 1,1 1,3	0,9 1,1 1,2 1,5	1,0 1,2 1,3 1,6	1,0 1,3 1,4 1,7	1,1 1,4 1,5 1,8	1,2 1,5 1,7 2,0	1,4 1,8 2,0 2,4	1,5 1,9 2,2 2,6	1,7 2,1 2,4 2,8

Für alle Getriebemotoren ist der zulässige Betriebsfaktor fB in der Drehzahl-Leistungsübersicht angegeben. Soll der gewählte Antrieb im Bereich der Dauerfestigkeit arbeiten, darf der erforderliche Betriebsfaktor den zulässigen Betriebsfaktor nicht überschreiten.

Drehmomentenangabe Ma max. und Leistungsangabe Pe max. gilt für fB =1.

The permissible service factor fB for all geared motors is shown in the speed - power combinations listed in the selection tables. For the selected drive to provide a long and trouble free operating life, the determined service factor must not exceed the permissible service factor.

The output torque Ma max. and power rating Pe max. are based on fB =1.

Radial- und Axialwellenbelastung

Die in der Tabelle aufgeführten zulässigen Belastungen sind Richtwerte und beziehen sich auf die listenmäßigen Ab- und Antriebswellen und setzen einen Kraftangriff mittig des Wellenzapfens voraus. Treten Axial- und Radialkräfte gemeinsam auf, so vermindert sich Fr um die auftretende Axialkraft Fa.

Radial and axial loads

The permissible loads stated in the tables are approximate values and refer to the standard in and output shafts. The forces stated refer to the middle of the shaft ends. For combined axial and radial forces, the force Fr is reduced by the value of the axial force Fa.

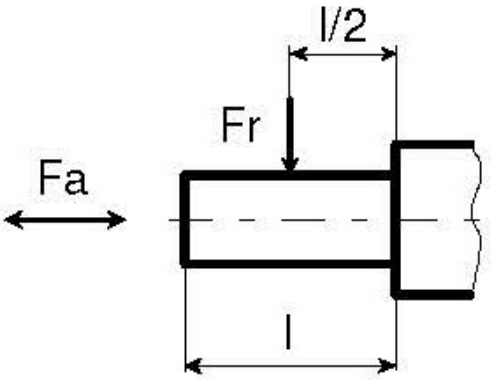

Die An- und Abtriebswellen der Getriebe eignen sich auch zur Kraftübertragung über Kupplungen, Kettenräder und Riemenscheiben. Werden Übertragungselemente auf die Wellen aufgesetzt, so sind bei der Ermittlung der auftretenden Radialkräfte die nachstehenden Zuschlagsfaktoren zu berücksichtigen

The in and output shafts of the gearboxes are suitable for transmitting forces via couplings, sprockets, gear wheels and pulleys. When fitting transmission elements onto the shafts, the following transmission element factors must be applied when determining the resultant radial forces.

Übertragungselement Transmission element	Bemerkungen Remarks	Zuschlagsfaktor Factor fz
Zahnräder Gear wheel	< 17 Zähne teeth	1,15
Kettenräder Chain sprockets	< 13 Zähne teeth	1,4
Kettenräder Chain sprockets	< 20 Zähne teeth	1,25
Schmalkeilriemenscheiben V-belt pulleys	Einfluß der Vorspannkraft Pre-tensioning influence	1,75
Flachriemenscheiben Flat belt pulleys	Einfluß der Vorspannkraft Pre-tensioning influence	2,5

Fr = äquivalente Querkraftbelastung in N
Md = Drehmoment in Nm
do = Wirkdurchmesser des Übertragungselements in mm
fz = Zuschlagsfaktor
fB = Betriebsfaktor

Fr = Equivalent overhung load in N
Md = Torque in Nm
do = Mean diameter of the driving element in mm
fz = Transmission element factor
fB = Service factor

Die vorhandene Radialkraft Fr der Getriebewellen kann dann nach folgender Beziehung berechnet werden:

The radial force Fr exerted on the gearbox shafts can be calculated from the following formula:

$$Fr = \frac{Md * 2000}{do} * fB * fZ$$

Radial- und Axialwellenbelastung — Radial and axial loads

Abtriebswelle
zul. Radialkräfte Fr (N) bei Fa = 0

Output shaft
Perm. radial forces Fr (N) with Fa = 0

Getriebe-typen Type of gear unit	Abtriebswelle Output shaft		Abtriebsdrehzahl / Output speed na [min-1]						
			10	25	50	100	200	500	800
SR 210	Ø 16x40 / 20x40	N	1700/2370	1500/2150	1340/1920	1120/1600	880/1260	600/860	530/750
		V	1700/3060	1700/3060	1340/2480	1120/2070	880/1640	600/1110	530/980
SR120 SR220 SR320	Ø 20x40 / 25x60	N	3150/3290	2860/2990	2550/2670	2130/2230	1680/1760	1140/1200	1000/1050
		V	3150/4450	2860/4050	2550/3620	2130/3020	1680/2380	1140/1620	1000/1420
SR 130 SR 230 SR 330	Ø 25x60 / 30x70	N	3960/4210	3600/3830	3210/3420	2690/2860	2120/2250	1440/1530	1260/1340
		V	3960/6410	3600/5830	3210/5200	2690/4350	2120/3430	1440/2330	1260/2050
SR 140 SR 240 SR 340	Ø 30x70 / 35x70	N	6550/6600	5960/6000	5320/5360	4450/4480	3510/3530	2380/2400	2090/2100
		V	6550/10730	5960/9760	5320/8710	4450/7280	3510/5740	2380/3900	2090/3430
SR 160 SR 260 SR 360	Ø 40x80 / 50x100	N	8460/8460	7690/7690	6870/6870	5740/5740	4520/4520	3080/3080	2700/2700
		V	11990/12650	10900/11500	9730/10270	8130/8580	6410/6760	4360/4600	3830/4040

zul. Axialkräfte Fa (N) bei Fr = 0

Perm. axial forces Fa (N) with Fr = 0

Getriebe-typen Type of gear unit	Abtriebswelle Output shaft		Abtriebsdrehzahl / Output speed na [min-1]						
			10	25	50	100	200	500	800
SR 210	Ø 16x40 / 20x40	N	780	710	630	530	420	290	250
		V	2140	1950	1740	1450	1150	780	680
SR120 SR220 SR320	Ø 20x40 / 25x60	N	1090	990	880	740	580	400	350
		V	3120	2840	2540	2120	1670	1140	1000
SR 130 SR 230 SR 330	Ø 25x60 / 30x70	N	1390	1260	1125	940	740	510	440
		V	4490	4080	3640	3040	2400	1630	1430
SR 140 SR 240 SR 340	Ø 30x70 / 35x70	N	2180	1980	1770	1480	1160	790	700
		V	7510	6830	6100	5100	4020	2730	2400
SR 160 SR 260 SR 360	Ø 40x80 / 50x100	N	2790	2540	2270	1900	1490	1020	890
		V	8860	8050	7190	6000	4740	3220	2820

Lagerart: N = Normale Lagerung
V = Verstärkte Lagerung

Bearing type: N = normal bearing
V = strengthened bearing

Radial- und Axialwellenbelastung — Radial and axial loads

Antriebswelle
zul. Radialkräfte Fr (N) bei Fa = 0
zul. Axialkräfte Fa (N) bei Fr = 0

Input shaft
Perm. radial forces Fr (N) with Fa = 0
Perm. axial forces Fa (N) with Fr = 0

Getriebetypen Type of gear unit	Antriebswelle Input shaft	Fr	Fa
SR 210 SR 320 SR 330	Ø 14 x 30	650	310
SR120 SR220 SR320	Ø 19 x 40	850	400
SR 130 SR 230 SR 360	Ø 24 x 50	1250	600
SR 140 SR 240	Ø 24 x 50	1480	720
SR 160 SR 360	Ø 28 x 60	2050	1000

Notizen	Notes

2. Elektromotoren / Bremsmotoren

2. Electric motors / brake motors

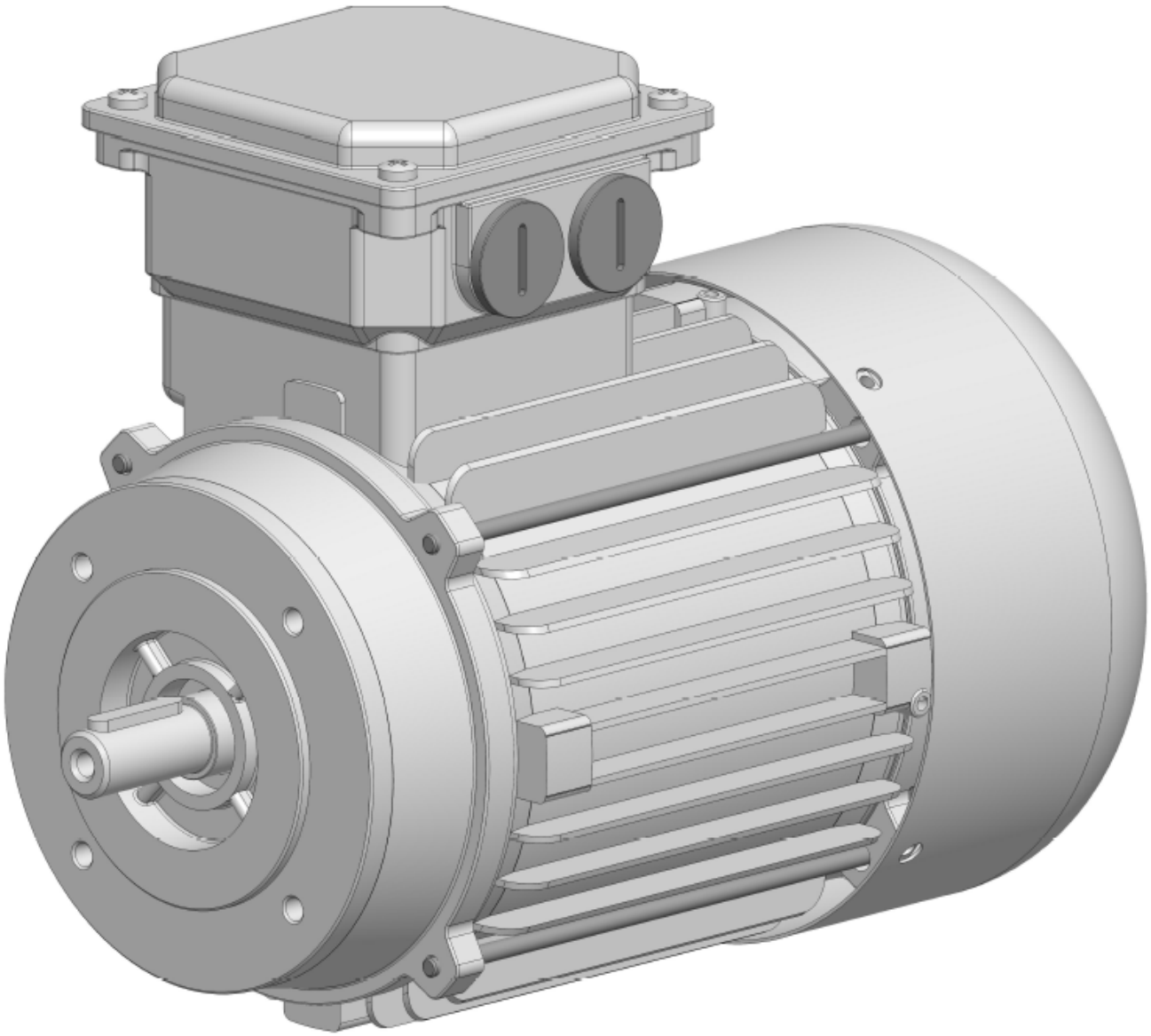

Elektromotoren / Bremsmotoren

Beschreibung

Motoren

An die Getriebe werden Motoren in Anlehnung an DIN EN 60034 (IEC 60034) angebaut. Die Antriebsmotoren entsprechen der Schutzart IP55. Die Kühlung erfolgt durch einen drehzahlabhängigen Lüfter sowie mittels Kühlrippen am Motorgehäuse. Wicklung und Isolation der Motoren bezogen auf 40° C Kühlmitteltemperatur und eine Aufstellhöhe bis 1000m NN.

Die im Katalog aufgeführten Leistungen beziehen sich auf Dauerbetrieb bei Nennspannung und Nenndrehzahl. Normale Spannungen sind 230 / 400 V bei einer Frequenz von 50 Hz. Hiervon abweichende Frequenzen und Spannungen können auf Wunsch geliefert werden. Die Nennspannung darf um ± 10% schwanken, ohne dass hierdurch eine Nennleistungsänderung eintritt.

Explosionsgeschützte Motoren in Schutzart „Erhöhte Sicherheit“ oder „Druckfeste Kapselung“ sind lieferbar.

Durch Anbau von Bremsmotoren an die Getriebe wird den Forderungen der Antriebstechnik im Zuge der Rationalisierung Rechnung getragen. Die Magnetbremsen sind an den Normmotoren B-seitig angeflanscht, wodurch sich lediglich die Länge des Motors ändert. Die verwendeten Bremssysteme arbeiten nach dem Ruhestromprinzip und zeichnen sich durch ihren robusten Aufbau aus. Da für jede Motorbaugröße verschiedene Bremsengrößen geliefert werden können, ist eine individuelle Anpassung an die geforderten Bremsmomente möglich.
Motoren mit eingebauter Rücklaufsperre ermöglichen den Einsatz der Antriebe auch dort, wo eine Drehrichtung gesperrt werden soll, um ein Absinken der Last zu verhindern. Die Befestigung der Rücklaufsperre erfolgt am B-seitigen Lagerschild des Normmotors.

Electric motors / Brake motors

Description

Motors

The motors fitted to the gearboxes are in accordance with DIN EN 60034 (IEC 60034) and correspond to enclosure IP55. They are cooled by the speed dependent fan and the ribbed motor housing. The motor windings and insulations correspond to VDE 0530, based on 40° C coolant temperature and up to 1000m amsl height of installation.

The powers listed in the catalogue are for continuous operation at the rated voltage and speed. The standard voltages are 230/400 V, at a frequency of 50 Hz. Other voltages and frequencies can be supplied upon request. The nominal voltage can deviate ± 10% without offecting the rated power.

Motors for hazardous environments in „increased safety“ or „explosion proof“ enclosure can be supplied.

The use of brake motors fitted to the gearboxes fulfills the demands for many power transmission applications. The electro-magnetic brakes are assembled to the nondrive end of the standard motor where by the overall length of the motor simply increases. The brake system employed operated on the no-voltage principle and provides a robust construction. Each motor frame size can be supplied with different brake sizes so that individual combination to suit the required brake torque are possible. Motors with integral non-reverse stops make it possible to install drives where a direction of rotation has to be stopped so that a falling load can be avoided. The non-reverse stops are fitted to the non-drive end shield of the standard motor.

Beschreibung

Die Einphasenmotoren sind, bedingt durch unterschiedliche Anlaufmomente, den jeweiligen Betriebsverhältnissen anzupassen.

Motor-Type: EST
Drehstrommotor mit Betriebskondensator in Steinmetzschaltung. Geeignet als Antriebsmotoren für Maschinen, die im Leerlauf angefahren werden.
MdA ca. 20 - 50%
Einsatzmöglichkeiten:
Kreissägen, Bohrmaschinen, Lüfterantriebe, Schleifapparate u.s.w.

EHB
Einphasenmotor mit Arbeits- und Hilfswicklung, mit Betriebskondensator. Motoren für Maschinen, welche ohne Belastung anlaufen. MdA ca. 40 - 60%
Einsatzmöglichkeiten:
Kreissägen, Schleifapparate, Lüfterantriebe, Rührantriebe, Bohrmaschinen, Kreiselpumpen u.s.w

EHBWU
Einphasenmotor mit Arbeits- und Hilfswicklung, mit Betriebskondensator, mit Sonder-Rotor. Motoren für Maschinen mit geringem Lastmoment.
MdA ca. 70 - 80%
Einsatzmöglichkeiten:
Pumpen, Kompressoren mit Druckentlastung, Betonmaschinen, Rührantriebe, u.s.w.

EAF
Einphasenmotor mit Arbeits- und Hilfswicklung, mit Betriebs- und Anlaufkondensator. Anlaufkondensator wird nach erfolgtem Hochlauf durch den angebauten Fliehkraftschalter abgeschaltet. Antriebe für schwere Anlaufbedingungen.
MdA ca. 150 - 200%
Einsatzmöglichkeiten:
Kompressoren, Hebezeugmotoren, Fahrantriebe, u.s.w.

EAR
Einphasenmotor in der Ausführung wie EAF, jedoch wird bei dieser Type der Anlaufkondensator nach erfolgtem Hochlauf durch ein stromabhängiges Relais abgeschaltet.
MdA ca. 150 - 200%
Einsatzmöglichkeiten:
Kompressoren, Hebezeugmotoren, Fahrantriebe, u.s.w.

Description

The single phase motors are available with different starting torques to suit the required operating conditions.

Motor type: EST
Three phase motors with running capacitor in „Steinmetz" connection. Suitable for applications where the drive motor starts without load.
MdA appx. 20 - 50%
Applications:
Circular saws, Fan drives, Drilling machinery, Grinding equipment etc.

EHB
Single phase motors with main and auxillary winding and with running capacitor. Motors for machinery which starts without load.
MdA appx. 40 - 60%
Applications:
Circular saws, Fan drives, Agitator drives, Grinding equipment, Cement machinery, Centrifugal pumps, etc.

EHBWU
Single phase motors with main and auxillary winding, with running capacitor and special rotor. Motors for machinery with modest load torque. MdA appx. 70 - 80%
Applications:
Agitator drives, Pumps, Cement machinery, Compressors with pressure release, etc.

EAF
Single phase motors with main and auxillary winding, with running and starting capacitors. The starting capacitor is cut off by the fitted centrifugal switch once the motor reaches load speed. Drives for high starting conditions.
MdA appx. 150 - 200%
Applications:
Compressors, Hoist drives, Traction drives, etc.

EAR
Single phase motors in the same design as the EAF motors, but with these types the starting capacitor is cut off by a current operated relay once the motor reaches load speed. MdA appx. 150 - 200%
Applications:
Compressors, Hoist drives, Traction drives, etc.

Mechanische Eigenschaften

Mechanical features

Schutzart

Type of enclosure

Schutz gegen Berührungen Protection against contact	Schutz gegen Protection against	Schutzart Enclosure 1. Kennziffer 1st digit	Schutzart Enclosure 2. Kennziffer 2nd digit	Schutz gegen Protection against
mit Werkzeugen oder ähnlichen > 1 mm Ø with tool above 1 mm Ø	Fremdkörper > 1 mm Ø Solid foreign matter above 1 mm Ø	**4**	**4**	Spritzwasser aus allen Richtungen Spray water from all directions
mit Hilfsmittel aller Art with auxiliary tools of all kinds	Staub in schädlichen Mengen Dust accumulatuion in the interior	**5**	**5**	Strahlwasser aus allen Richtungen Water jets from all directions
	staubdicht Dust-proof	**6**	**6**	starkes Strahlwasser aus allen Richtungen Powerful water jets from all directions

Motorwicklung

Motorwinding

Isolierstoffe Insulation class	Grenzübertemperatur Temperatur rise limit	zul. Dauertemperatur perm. continuous temperature
F	105 K	155°C
H	125 K	180°C

Listenmäßig aufgeführte Motoren werden in der Schutzart IP55 und Isolationsklasse F geliefert. Davon abweichende Ausführungen z.B. Tropenschutz sind auf Anfrage lieferbar.

Geräuschwerte:
Die Geräuschwerte aller Elektromotoren dieser Liste unterschreiten die Geräuschgrenzen nach DIN EN 60034-9 (IEC 60034-9).

Laufruhe:
Die mit Paßfeder dynamisch ausgewuchteten Rotoren halten nach DIN EN 60034-14 die Schwingstärkestufe A ein. Gegen Mehrpreis sind auch schwingungsarme Rotoren lieferbar.

Klemmenkasten:
Der Klemmenkasten befindet sich bei Normalausführung und Blick auf die Motorwelle rechts (Seite A). Durch Drehung des Stators sind weitere Ausführungen möglich. Die Kabeleinführungsöffnung ist mit einem Metrischen ISO Feingewinde (DIN 13) ausgestattet und in Standardausführung nach unten (1) gerichtet.

The motors are supplied to enclosure IP55 and insulation class F. Other designs, i.e. tropical protection are available on request.

Noise levels:
The noise levels of all motors listed fall below the values acc. to DIN EN 60034-9 (IEC 60034-9).

Quietness:
The dynamically balanced rotors with keyway according to DIN EN 60034-14 comply with the vibration severity level A. At extra cost low-vibration rotors are available, too.

Terminal boxes:
In the normal design, the terminal box is to the right (side A) when viewed upon the motor shaft.
Other design positions are possible by rotating the stator. The cable entry incorporates a ISO metric fine thread (DIN 13) and is located at the bottom (1) in the standard design.

Elektrische Eigenschaften

Electrical features

Betriebsarten:

Die in der Liste aufgeführten Motoren sind für Betriebsart S1 (Dauerbetrieb) nach DIN EN 60034 (IEC 60034) ausgelegt. Zur Auslegung des Motors bei anderen Betriebsarten sind folgende Angaben wichtig:

- Lastmomentenkennlinie von Anlauf und Bremsung über den Drehzahlbereich.
- Anzutreibende Schwungmasse bezogen auf die Motorwelle.
- Art der Bremsung

Operating modes:

The motors listed are designed for an operating mode S1 (continuous operation) acc. to DIN EN 60034 (IEC 60034). For the design selection of motors the following information is important:

- Load torque characteristic of start-up and braking over the speed range.
- Flywheel to be driven, to the motor shaft.
- Type of braking system

Betriebsart Operating mode		Leistungsschilddaten Rating plate data	Bedeutung der Zusatzbezeichnung Meaning of addit. Description
S1	Dauerbetrieb Continuous operation under const. load	S1	
S2	Kurzzeitbetrieb mit konstanter Belastung Short time operation under const. load	S2 - 10 min	Dauer der Belastung Operating time in minutes
S3	Aussetzbetrieb ohne Einfluß des Anlaufs Intermittent operation with start-up influence	S3 - 25%	Relative Einschaltdauer, falls nicht anders vereinbart bezogen auf 10 min Relative switch-on duration, if not otherwise specified relates to 10 min
S4	Durchlaufbetrieb mit Aussetzbelastung Intermittent operation with start-up	S6 - 25%	
S6	Durchlaufbetrieb mit Aussetzbelastung Intermittent operation with start-up Continuous operation with intermittent loading	S6 - 40%	Relative Einschaltdauer, falls nicht anders vereinbart bezogen auf 10 min Relative switch-on duration, if not otherwise specified relates to 10 min
S9	Ununterbrochener Betrieb mit nichtperiodischer Last-und Drehzahländerung Uninterrupted duty with non-periodic load and speed change	S9	

Einschaltdauer

Switch-on duration

$$ED = \frac{tB}{tS} * 100\%$$

tB ... Belastungszeit / load duration
tS ... Spieldauer / load cycle duration

Elektrische Eigenschaften

Electrical features

Leistungskorrekturen

Eine Leistungskorrektur für Motoren bei von S1 abweichender Betriebsart gemäß DIN EN 60034 (IEC 60034) kann nach nachfolgender Tabelle durchgeführt werden. Die Angaben auf dem Typenschild bleiben dabei jedoch unverändert.

Power correction

A power correction factor for motors which deviate from the S1 operating mode acc. to DIN EN 60034 (IEC 60034) can be applied, using the table below. The ratings on the name plate however remain unaltered.

Betriebsart S2 Operating mode S2	Einschaltdauer Switch-on duration			
	10 min	30 min	60 min	90 min
Korrektur Correction factor	1,4	1,2	1,1	1

Betriebsart S3 Operating mode S3	Einschaltdauer Switch-on duration			
	15%	25%	40%	60%
Korrektur Correction factor	1,4	1,3	1,15	1,1

Drehsinn

Die aufgeführten Elektromotoren sind für beide Drehrichtungen geeignet.

Direction of rotation

The listed electric motors are suitable for running in both directions of rotation.

Elektrische Eigenschaften

Motorschutz

Thermischer Schutz

- **Temperaturwächter**
  Auf Wunsch kann die Motorwicklung durch Thermoselbstschalter geschützt werden. Die Schalter sind in der Wicklung, wahlweise als Schließer oder Öffner, angebracht. Die Ansprechtemperatur ist fest eingestellt. Als Schaltelement dient eine Thermo-Bimetall-Sprungfeder.

- **Kaltleitervollschutz**
  Hierzu werden Temperaturfühler in die Wicklung des Motors einbandagiert. Die Fühler sind temperaturabhängige Widerstände, die bei bestimmter Ansprechtemperatur sprunghaft ihren Widerstand ändern. In Verbindung mit einem im Fachhandel erhältlichen Auslösegerät wird diese Wirkung zum Überwachen der Motortemperatur genutzt. Das im Gerät eingebaute Relais verfügt über einen Umschaltkontakt, der für die Steuerung genutzt wird. Die Temperaturfühler werden der jeweiligen Isolationsklasse angepasst.

- **Vorteil:**
  Die Schutzeinrichtung überwacht sich selbst, d.h. das Gerät spricht an, wenn die Leitung zwischen Gerät und Temperaturfühler unterbrochen ist.

Elektrischer Schutz

Beim stromabhängigen Motorschutz muss der Schutzschalter auf den am Leistungsschild angegebenen Nennstrom eingestellt werden. Bei Schalthäufigkeit oder Kühlmitteltemperaturschwankungen ist dieser Motorschutz unzureichend. Schmelzsicherungen schützen den Motor nicht vor Überlastung.
Bei Umrichterbetrieb bietet die Strombegrenzung auch nur bedingten Schutz.

Electrical features

Motor protection

Thermal protection

- **Thermostats**
  Upon request the motor winding can be protected by means of an automatic thermostatic cutout. Switches are incorporated into the winding, either as closing contacts or as opening contacts. The temperature of response is preset. A thermal bimetal spring disc acts as the switching element.

- **Thermistor protection**
  Temperature sensors are incorporated into the motor windings. The sensors are temperature sensitive resistors (thermistors) which change value almost instantaneously at their response temperature. This characteristic is used in conjunction with readily available tripping devices to monitor the temperature of the motor. A relay is incorporated for motor control and fault finding. The temperature sensors are selected to suit each insulation class.

- **Advantages:**
  The protection device is selfmonitoring, i.e. it is triggered when the circuit between the device and the temperature sensors is broken.

Electrical protection

For current sensitive motor-protection the protective switch must be set to the rated current stated on the motor rating plate. This type of motor protection is inadequate for a high number of switching operations or for ambient temperature fluctuations. Cut-out fuses do not protect the motor against overload. With frequency inverter drives the current limit also only gives partial protection.

Beschreibung

Die im Katalog aufgeführten Elektromotoren können durch Anbau einer Federkraftbremse zu Bremsmotoren erweitert werden. Die eingebaute Einscheiben-Federkraftbremse ist eine Sicherheitsbremse, die durch Federkraft bei abgeschalteter Spannung bremst. Die Gleichstrom-Bremsspule wird über einen im Klemmenkasten angebrachten Gleichrichter gespeist. Der Motor darf nur in Verbindung mit der Gleichstrombremse eingeschaltet werden.

1	Rotorwelle
2	Bremslagerschild
3	Nabe
4	Bremsbelag
5	Zweite Reibscheibe (Option)
6	Einstellhülse
7	Ankerscheibe
8	Handlüfthebel (Option)
9	Zylinderschraube
10	Magnet
11	Druckfeder
12	Einstellring
13	Druckbolzen

Description

Brake motors fitted with spring loades brakes, complement the range of electric motors listed in this catalogue. The fitted single disc, spring loaded brake is a fail safe brake, which brakes with the applied spring force when the supply is switched off. The DC brake coil is powered from the rectifier which is situated in the terminal box. The motor must only be switched on in connection with the DC brake.

1	Rotor shaft
2	Brake end shield
3	Hub
4	Brake lining
5	Secondary friction plate (optional)
6	Adjustment spacer
7	Armature plate
8	Hand release lever (optional)
9	Sock. head cap screw
10	Magnet
11	Pressure spring
12	Adjustment nut
13	Tappets

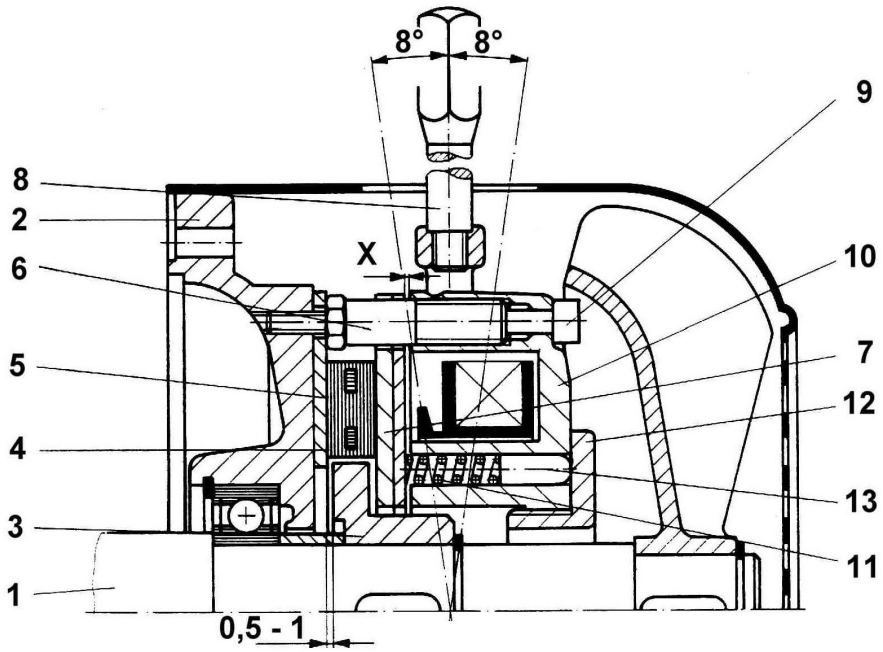

Beschreibung

Funktion
Im stromlosen Zustand wird durch die Federn (11) die Ankerscheibe (7) gegen den Bremsbelag (4) gepresst. Der Bremsbelag ist durch die Nabe (3) drehsicher mit der Motorwelle (1) verbunden. Das Magnetteil (10) ist durch Zylinderschrauben (9) mit dem Motor verschraubt. Nach dem Ein-schalten des Erregerstromes baut sich das Magnetfeld auf. Die Ankerscheibe (7) wird vom Magneten angezogen. Da sich dadurch der Luftspalt (x) zwischen Bremslagerschild (2) und Ankerscheibe (7) verlagert, wird der Bremsbelag (4) freigegeben. Während des Laufes verteilt sich der Luftspalt (x) zwischen beiden Bremsflächen so, daß der Bremsbelag (4) zwischen Bremslagerschild (2) und Ankerscheibe (7) berührungsfrei läuft. Eine zweite Reibscheibe (5) kann als Option geliefert werden.

Einstellen des Luftspaltes
Bei überschreiten des max. Luftspaltes von etwa 0,4 - 1,2 mm, je nach Bremsgröße, wächst die Ansprechzeit der Bremse stark an, bzw. die Bremse lüftet bei ungünstigen Spannungsverhältnissen nicht mehr.

Einstellung:
Einstellhülsen (6) durch Linksdrehung leicht lösen. Zylinderschrauben (9) verdrehen bis der Luftspalt (x) erreicht ist. Einstellhülsen festziehen. Luftspalt überprüfen. Luftspalt muss überall gleiches Maß aufweisen.

Belag erneuern
Falls vorhanden Lüfterhaube und Lüfterflügel entfernen. Magnetsystem lösen und zurückziehen. Belag ersetzen. Magnetsystem befestigen und Luftspalt einstellen. Lüfterflügel und Lüfterhaube anbringen.

Bremsmomentverstellung
Das Bremsmoment ist auf Nennwert eingestellt. Verdrehen des Einstellrings gegen den Uhrzeigersinn bewirkt eine Senkung des Bremsmoments.

Description

Function
At zero current the armature plate (7) is pressed against the brake lining (4) by the pressure springs (11). The brake lining is torsionally secure to the motor shaft (1) by way of the hub (3) connection. The magnet component (10) is bolted to the motor with the socket head cap screws (9). After engaging the field current the magnetic field is formed and the armature plate (7) is attracted by the magnets. This inturn shifts the air gap (x) between the brake end shield (2) and the armature plate (7), thereby releasing the brake lining (4), while running, the air gap (x) is distributed over the two brake friction surfaces so that the brake lining (4) runs between the brake end shield (2) and armature plate (7) without making contact. A secondary friction plate (5) can be supplied as an option.

Setting the air gap
On exceeding the max. air gap of appx. 0,4 - 1,2 mm, dependent on brake size, the response time of the brake is increased considerably or the brake does not lift off under unfavourable voltage conditions.

Settings:
Slightly loosen the adjustment spacers (6) by rotating counter clockwise. Turn the socket head cap screws (9) until the air gap (x) is achieved. Tighten the adjustment spacers. Check the air gap, which must have the same overall dimension.

Replacing the brake lining
If applicable, remove the fan cowl and fan. Loosen the magnetsystem and pull ist back. Replace the brake lining. Fasten the magnetsystem and adjust the air gap. Reassemble the fan and fan cowl.

Brake torque adjustment
The brake is set at the nominal value. Turning the adjustment nut counter clockwise decreases the brake torque.

Beschreibung

Description

Motorbaugröße Motor frame size IEC	Motorverlängerung Motor extension [mm]	Typ / Type BR02	BR03	BR04	BR05	BR06	BR07	BR08	BR09
		Bremsmoment / Brake torque [Nm]							
		5	10	20	40	60	100	150	250
56	43	X							
63	60	O	X						
71	60	O	X	X					
80	67	X	O	X					
90	75		X	O	X				
100	90		X	X	O	X			
112	95		X	X	X	O	X		
132 S	108				X	O	X	X	
132 M	108				X	X	O	X	
160	129					X	X	X	X
180	145					X	X	X	X

Motoren mit O sind kurzfristig lieferbar.

Alle Getriebemotoren dieser Liste sind für Dauerbetrieb 100% ED ausgelegt. Wie der Tabelle zu entnehmen ist, können Bremsen mit verschiedenen Momenten an eine Motorbaugröße angebaut werden. Für den normalen Einsatzfall empfiehlt es sich, Bremsen mit Momenten zu wählen, die dem 1,5- bis 2-fachen des Motor-Nennmoments entsprechen. Für bestimmte Einsatzfälle, z.B. Hubwerke, bitten wir um Rücksprache.

Motor and brake combinations marked thus O, are readily available.

All the geared motors listed are rated for continuous duty 100% switch-on duration. As can be seen from the table, brakes of different torques can be fitted to one frame size of motor. For normal applications, brakes with a torque of 1,5 to 2 times the nominal motor torque are recommended. We request your enquiry for specific applications, i.e. hoists.

Beschreibung

Elektrisches Lüften

Jede Bremse kann unabhängig vom Motor durch Zuführen der auf dem Schaltbild angegebenen Steuerspannung elektrisch gelüftet werden.

Mechanische Lüftung

Auf Wunsch kann die angebaute Bremse auch mit Handlüfthebel (Mehrpreis) geliefert werden.

Für besonders extreme Einsatzbedingungen stehen Bremsen in Sonderausführung zur Verfügung. Im Bedarfsfall bitten wir um Anfrage.

Description

Electrical lifting

Every brake can be lifted electrically - and independent of the motor - by supplying the control voltage according to the circuit diagramm.

Mechanical lifting

The assembled brake can - if required - be supplied with hand release at a nominal surcharge.

For extreme operating conditions, brakes to special designs are also available. In such circumstances we request your enquiry.

Typ / Type		BR02	BR03	BR04	BR05	BR06	BR07	BR08	BR09
Bremsmoment Brake torque	MBr (Nm)	5	10	20	40	60	100	150	250
Max. Drehzahl Max. Speed	(1/min)	6000	6000	6000	6000	3600	3600	3600	1800
Spulenleistung Coil rating	Ps (W)	22	28	34	45	55	85	76	105
Wärmebelastung Weat load	Prmax (J/S)	80	100	130	160	200	250	300	350
Zulässig Reibarbeit je Schaltspiel Friction work per operation	Wrzul (J)	1500	3000	6000	12500	17500	25000	37500	52500
Reibarbeit bis 0,1 mm Abtrieb Friction until 0,1 mm wear is reached	$WR_{0,1} \times 10^6$ (J)	16	30	42	70	85	140	170	230
Trägheitsmoment Moment of inertia	$J \times 10^{-3}$ (kgm^2)	0,015	0,045	0,173	0,45	0,86	1,22	2,85	6,65
Luftspalt Air gap	x (mm)	0,2	0,2	0,3	0,3	0,3	0,4	0,4	0,5
Max. zul. Verschleiß Max. permissible wear	(mm)	2,0	1,5	2,5	2,0	2,0	4,0	5,0	6,0
Nachstellung bei Luftspalt von Readjustment at	(mm)	0,6	0,7	0,8	0,9	1,0	1,1	1,1	1,2

Beschreibung

Description

Größenauswahl

Size selection

Erforderliches Drehmoment [Nm]
Required torque

$$M\,erf = Ma \pm Ml \qquad Ma = 104{,}6 \times \frac{J \times n}{t - t2} \qquad Ml = F \times r \qquad M\,erf = 9550 \times \frac{P}{n}$$

Nennmoment der Bremse [Nm]
Nominal torque of brake

$$M\,Br = M\,erf \times K$$

k ≥2 Sicherheitsfaktor/Safety factor

Abbremszeit [s]
Braking time

$$t = 104{,}6 \times \frac{J \times n}{M\,Br \pm Ml} + t2$$

- Ml bei Senken / at lowering

Reibarbeit je Schaltspiel [J]
Friction per switching operation

$$WR = \frac{J \times n^2}{182{,}5} \times \frac{M\,Br}{M\,Br \pm Ml}$$

Reibleistung pro Schaltung [J/s]
Friction work per sec.

$$PR = WR \times s$$

s Schaltungen/Sekunde switching/sec

Schaltungen pro 0,1 Abtrieb [-]
Switching operations for 0,1 wear

$$L_{0,1} = \frac{WR_{0,1}}{WR}$$

Kurzzeichen Short mark	Merf MBr Ma; Ml	WR; $WR_{0,1}$	t; t2	PR	J	F	P	n	r
Einheiten Units	Nm	J	ms	J/s	kgm^2	N	kW	min^{-1}	m

Schaltzeiten

Switching times

Schnelles Schalten
rapid banking

Verzögertes Schalten
delayed braking

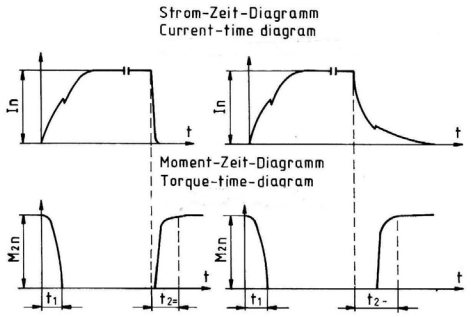

t1 = Einschaltzeit / Closing delay
t2 = Ausschaltzeit / switch-off time
In = Magnet-Nennstrom / Rated magnet current
M2n = Nennmoment / Nominal torque

Mittlere Schaltzeiten bei Nennluftspalt Average switching times normal air gap			
Größe Size	t1 ms	t2= ms	t2~ ms
BR 02	35	38	90
BR 03	60	50	145
BR 04	85	65	280
BR 05	100	70	225
BR 06	120	82	290
BR 07	190	115	420
BR 08	270	145	570
BR 09	300	178	600

Schaltarten

Der Anschluss des Bremssystems erfolgt über einen im Klemmenkasten eingebauten Gleichrichter entsprechend dem jeweils beigefügten Schaltbild. Die anzulegende Anschlussspannung ist im Schaltbild angegeben.

Wechselstromseitiges Schalten (Verzögertes Schalten)

Wird ein allmählicher Aufbau des Bremsmoments erwünscht, z.B. sanftes Einfahren in eine Position, kann die Abschaltung wechselstromseitig erfolgen. Hierzu muss, wie auf dem Schaltbild angegeben eine Brücke eingelegt werden.

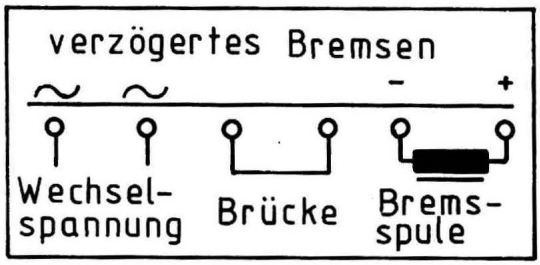

Gleichstromseitiges Schalten (Schnelles Schalten)

Ein schneller Aufbau des Bremsmoments wird durch gleichstromseitiges Schalten erreicht. Hierzu muss, wie dem Schaltbild zu entnehmen, der Gleichrichter über ein Schaltkontakt geschaltet werden. In der Regel wird der Schaltkontakt mit dem Steuerschalter des Motors parallel geschaltet.

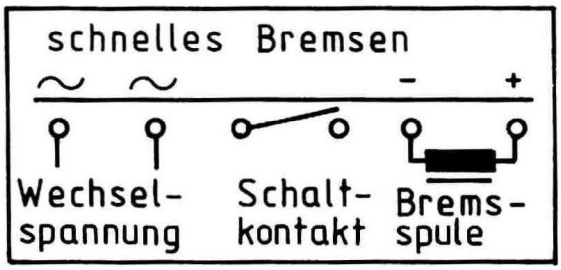

Für extrem kurze Schaltzeiten ist ein Schnellschaltgerät (Mehrpreis) lieferbar.

Switch connections

The braking system is connected via a rectifier fitted in the terminal box and in accoradance with the enclosed circuit diagramm. The supply voltage to be applied is stated in the circuit diagramm.

Switching on the AC side (delayed braking)

If a gradual increase in braking torque is required, i.e. smooth descend or stopping to a set position, switching off can occur on the AC side. In this situation a bridge has to be fitted, as shown in the circuit diagramm.

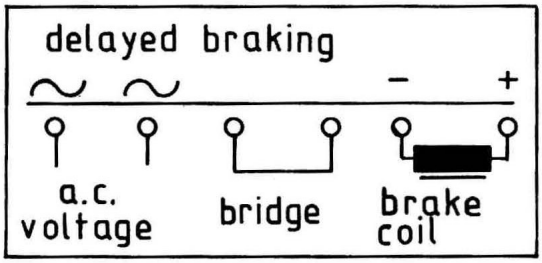

Switching on the DC side (rapid braking)

A rapid increase in braking torque is achieved when switching on the DC side. In this situation the rectifier is switched by a contact, as shown in the circuit diagramm. The switching contact is usually switched in parallel with the motor control switch.

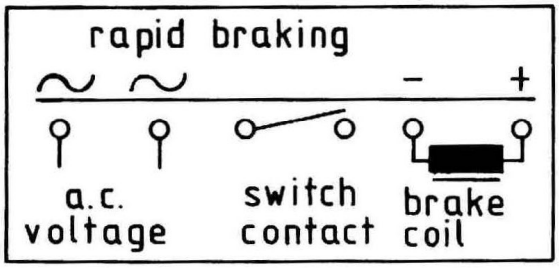

For extremely, short switching times, a fast excitation unit is available at a surcharge.

Anschluss

Gleichrichter

Die Bremsspulenspannung wird in der Regel so ausgelegt, dass sie der Motor-Dreieck-Spannung entspricht. Bei polumschaltbaren Motoren wird die Bremsspulenspannung entsprechend der Phasenspannung des Netzes UN/√3 ausgelegt.

Brückengleichrichter

Standardmäßig sind Brückengleichrichter in den Bremsmotoren eingebaut. Die Ausgangsgleichspannung beträgt in diesem Fall

0,86 x Anschlussspannung UN

Beispiel :
Anschlussspannung 100 % = 230V AC
Ausgangsspannung 86% = 198V DC
Bremspulenspannung 205V DC

Einweggleichrichter

Der standardmäßig eingebaute Brückengleichrichter kann durch einen Einweggleichrichter mit gleichen Abmessungen ersetzt werden.
Die Ausgangsgleichspannung beträgt in diesem Fall

0,45 x Anschlussspannung UN

Beispiel:
Anschlussspannung 100% = 400V AC
Ausgangsspannung 45% = 180V DC
Bremsspulenspannung 170V DC

Connection

Rectifier

The brake coil voltage is normally designed to match the delta voltage of the motor. For pole changing motors the brake coil voltage is designed to match the phase voltage of the supply Un/√3

Bridge rectifier

Bridge rectifiers are incorporated in the brake motor as standard and the output voltage is

0,86 x Supply voltage Un

Example:
Supply voltage 100% = 230V AC
Output voltage 86% = 198V DC
Brake coil voltage 205V DC

Halv wave rectifier

The incorporated and standard bridge rectifier can be replaced with a half wave rectifier of the same dimensons. The output voltage is then

0,45 x Supply voltage Un

Example:
Supply voltage 100% = 400V AC
Output voltage 45% = 180V DC
Brake coil voltage 170V DC

Anschlussspannung Supply voltage	Bremsspulenspannung Brake coil voltage	Gleichrichter Rectifier
230 V ~	105 V =	* Einweggleichrichter / half wave
230 V ~	205 V =	Brückengleichrichter / Bridge
400 V ~	170 V =	* Einweggleichrichter / half wave
255 V ~	220 V =	Brückengleichrichter / Bridge
440 V ~	205 V =	* Einweggleichrichter / half wave
290 V ~	250 V =	Brückengleichrichter / Bridge
500 V ~	220 V =	* Einweggleichrichter / half wave

Lieferbare Bremsspannungen ohne Mehrpreis / Available broke coil voltages without surcharge
24 V = 96 V =
* Mehrpreis / Surcharge

Anschluss

Steuerung von Antrieben mit hoher Schalthäufigkeit

Die Steuerung ist so vorzunehmen, dass der Motor nicht gegen die geschlossene Bremse anläuft. Besonders bei großen Bremsmotoren sind die Ansprechzeiten von Motor und Bremse sehr verschieden. Das Anfahren gegen die geschlossene Bremse führt bei hoher Schalthäufigkeit zum frühzeitigen Verschleiß des Bremsbelages und kann durch den sich laufend wiederholenden hohen Anlaufstrom zu Wicklungserwärmung und zum Ausfall des Motors führen.

Angleichen der Ansprechzeit von Motor und Bremse:

- Die Steuerspannung des Motors kann über einen in der Bremse eingebauten Mikroschalter führen. Sobald die Bremse geöffnet hat, wird der Motor eingeschaltet.
- Ansprechzeit des Motors und der Bremse kann durch ein Zeitrelais angeglichen werden.
- Schnellschaltung mittels Schaltgerät, das während des Einschaltvorganges eine hohe Spannung zur Bremsspule führt und nach erfolgter Lüftung auf Nennspannung umschaltet.
- Schnellerregung durch Parallelschaltung eines Widerstandes zur Bremsspule.

Connection

Control of drives for high number of switching operations

The control of the drive is to be arranged in such a way that the motor does not start with the brake applied. With large brake motors in particular, the response times of motor and brake differ considerably. Starting with the brake applied and with a high number of switching operations leads to premature wear of the brake lining, and can produce overheating of the winding and motor failure due to the continual repetition of the high starting current.

Aligning the response time of motor and brake:

- Connect the control voltage of the motor to a micro switch built into the brake. As soon as the brake is released, the motor is switched on.
- The response time of the motor and brake can be aligned with a time relay.
- Rapid switching with the aid of switch gear which provides a high voltage to the brake coil during the starting process and after release switches back to the nominal voltage.
- Fast excitation due to parallel switching of a resistor to the brake.

Notizen	Notes

Pm kW	na min^{-1}	Ma Nm	fB	i	Type	L	C	B	F	Z
Antriebsleistung Input power	Abtriebsdrehzahl Output speed	Abtriebsdrehmoment Output torque	Betriebsfaktor Service faktor	Untersetzung Reduction	Typ/Type □= Ausführung / Design	Maßblatt Seite Dimensions page				

3. Leistungstabellen
Stirnradgetriebemotoren
Drehstrom

3. Selection tables
Helical geared motors
Dimensions Three phase

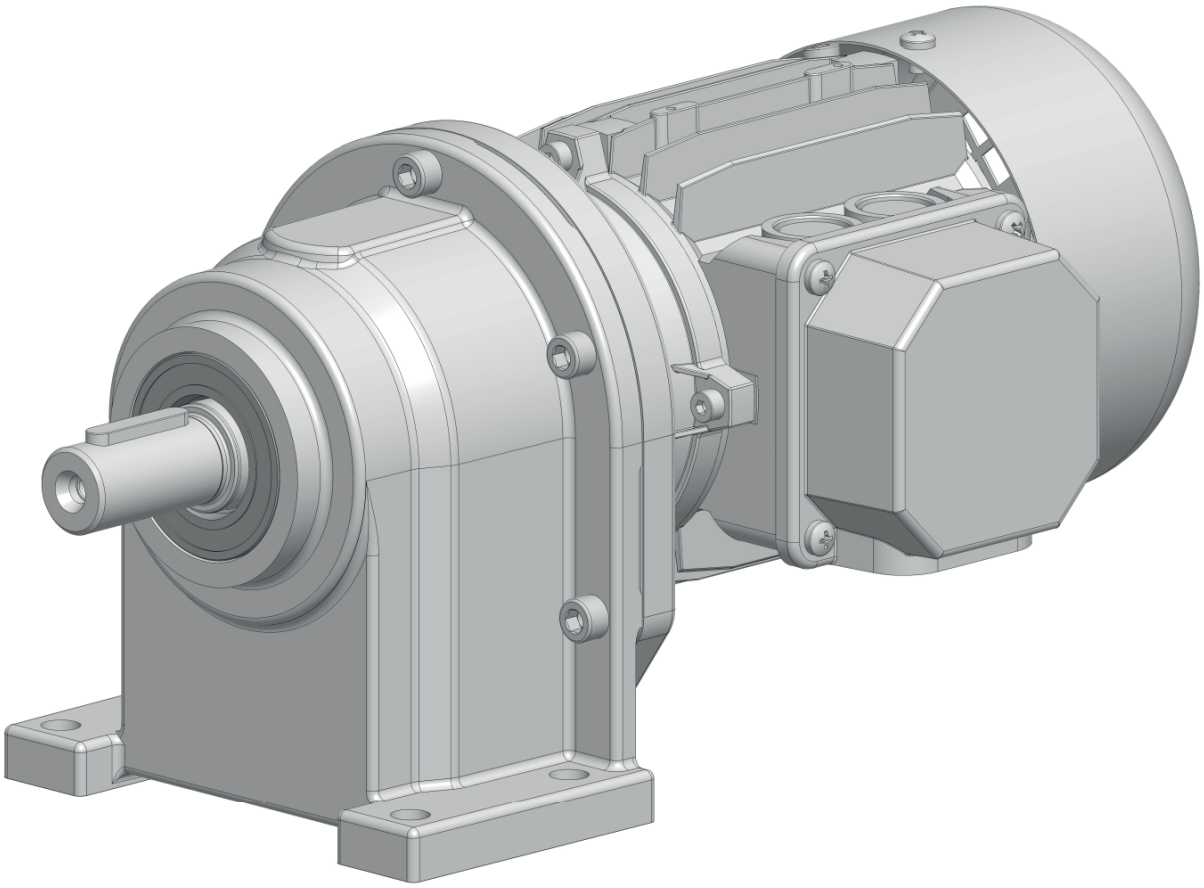

Pm	na	Ma	fB	i	Type	Maßblatt Seite Dimensions page				
kW	min-1	Nm				L	C	B	F	Z
			4-stufig		4-stages					
0,06	0,57	922	0,8	2378,683	SR 260/210 □- 56S/4					
	0,63	832	0,9	2146,950	SR 260/210 □- 56S/4					
	0,70	750	1,0	1934,471	SR 260/210 □- 56S/4					
	0,78	677	1,1	1746,000	SR 260/210 □- 56S/4					
	0,93	566	1,4	1459,608	SR 260/210 □- 56S/4					
	1,1	463	1,7	1194,119	SR 260/210 □- 56S/4					
	1,2	436	0,8	1125,992	SR 240/210 □- 56S/4					
	1,3	405	1,9	1046,048	SR 260/210 □- 56S/4					
	1,4	382	0,9	986,369	SR 240/210 □- 56S/4					
	1,5	352	2,2	907,532	SR 260/210 □- 56S/4					
	1,6	332	1,0	855,756	SR 240/210 □- 56S/4					
	1,7	305	2,5	788,125	SR 260/210 □- 56S/4					
	1,8	294	0,7	758,309	SR 230/210 □- 56S/4					
	1,8	288	1,1	743,161	SR 240/210 □- 56S/4	64	116	117	65	118
	2,0	268	2,9	690,446	SR 260/210 □- 56S/4					
	2,0	259	0,8	668,874	SR 230/210 □- 56S/4					
	2,1	252	1,3	651,055	SR 240/210 □- 56S/4					
	2,2	236	3,3	609,015	SR 260/210 □- 56S/4					
	2,3	230	1,0	593,181	SR 230/210 □- 56S/4					
	2,4	223	1,5	574,269	SR 240/210 □- 56S/4					
	2,5	209	3,7	540,096	SR 260/210 □- 56S/4					
	2,5	208	1,1	535,387	SR 230/210 □- 56S/4					
	2,7	197	1,7	509,283	SR 240/210 □- 56S/4					
	2,9	184	1,2	475,408	SR 230/210 □- 56S/4					
	3,0	178	1,9	459,662	SR 240/210 □- 56S/4					
	3,3	160	1,4	413,512	SR 230/210 □- 56S/4					
	3,7	141	1,6	364,719	SR 230/210 □- 56S/4					
			3-stufig		3 stages					
	3,1	175	1,3	442,113	SR 330 □- 56S/4					
	3,4	159	2,1	401,437	SR 340 □- 56S/4					
	3,8	142	1,5	359,550	SR 330 □- 56S/4					
	4,2	127	2,6	320,133	SR 340 □- 56S/4					
	4,3	126	0,9	318,341	SR 320 □- 56S/4					
	4,5	119		300,576	SR 330 □- 56S/4					
	5,3	102	1,1 1,8	256,994	SR 320 □- 56S/4					
	5,3	102	2,2	256,346	SR 330 □- 56S/4					
	6,1	88	2,5	221,944	SR 330 □- 56S/4					
	6,4	84	1,3	213,175	SR 320 □- 56S/4					
	6,6	82	4,0	205,800	SR 340 □- 56S/4					
	7,0	77	2,9	194,423	SR 330 □- 56S/4					
	7,5	71	1,5	180,310	SR 320 □- 56S/4	62	116	117	63	118
	8,1	67	3,3	168,678	SR 330 □- 56S/4					
	8,8	61	1,8	154,749	SR 320 □- 56S/4					
	9,3	58	3,8	146,483	SR 330 □- 56S/4					
	10	53	2,1	134,300	SR 320 □- 56S/4					
	11	51	4,3	128,324	SR 330 □- 56S/4					
	12	46	2,4	116,062	SR 320 □- 56S/4					
	12	45	4,9	113,192	SR 330 □- 56S/4					
	14	40	5,5	100,387	SR 330 □- 56S/4					
	14	39	2,8	99,481	SR 320 □- 56S/4					
	16	34	3,2	85,916	SR 320 □- 56S/4					
	19	29	3,8	72,857	SR 320 □- 56S/4					
	22	24	4,5	61,625	SR 320 □- 56S/4					
	26	21	5,3	52,889	SR 320 □- 56S/4					
			2-stufig		2 stages					
	28	20	2,8	49,045	SR 210 □- 56S/4					
	31	18	2,8	44,267	SR 210 □- 56S/4					
	34	16	3,4	39,886	SR 210 □- 56S/4					
	38	15	3,4	36,000	SR 210 □- 56S/4					
	45	12	4,1	30,095	SR 210 □- 56S/4	60	116	117	61	118
	55	10	5,5	24,621	SR 210 □- 56S/4					
	63	8,7	6,3	21,568	SR 210 □- 56S/4					
	73	7,6	7,3	18,712	SR 210 □- 56S/4					
	84	6,6	8,4	16,250	SR 210 □- 56S/4					

Pm	na	Ma	fB	i	Type	Maßblatt Seite Dimensions page				
kW	min-1	Nm				L	C	B	F	Z
			2-stufig		2-stages					
0,06	96	5,8	9,6	14,236	SR 210 □- 56S/4					
	108	5,1	10,8	12,557	SR 210 □- 56S/4					
	122	4,5	12,2	11,136	SR 210 □- 56S/4					
	135	4,1	12,3	10,051	SR 210 □- 56S/4					
	152	3,6	11,9	8,952	SR 210 □- 56S/4					
	175	3,1	9,6	7,763	SR 210 □- 56S/4	60	116	117	61	118
	199	2,8	10,8	6,847	SR 210 □- 56S/4					
	224	2,5	12,2	6,073	SR 210 □- 56S/4					
	251	2,2	11,9	5,409	SR 210 □- 56S/4					
	294	1,9	11,8	4,626	SR 210 □- 56S/4					
	330	1,7	12,0	4,120	SR 210 □- 56S/4					
			4-stufig		4 stages					
0,09	0,70	1131	0,7	1934,471	SR 260/210 □- 56L/4					
	0,77	1020	0,8	1746,000	SR 260/210 □- 56L/4					
	0,93	853	0,9	1459,608	SR 260/210 □- 56L/4					
	1,1	698	1,1	1194,119	SR 260/210 □- 56L/4					
	1,3	611	1,3	1046,048	SR 260/210 □- 56L/4	64	116	117	65	118
	1,5	530	1,5	907,532	SR 260/210 □- 56L/4					
	1,6	500	1,6	855,756	SR 240/210 □- 56L/4					
	1,7	461	1,7	788,125	SR 260/210 □- 56L/4					
			3-stufig		3 stages					
	1,8	454	1,7	494,700	SR 360 □- 63S/6					
	2,2	369	0,9	401,437	SR 340 □- 63S/6					
	2,4	339	2,3	369,346	SR 360 □- 63S/6					
	2,7	294	1,1	320,133	SR 340 □- 63S/6					
	3,1	264	0,8	442,113	SR 330 □- 56L/4					
	3,4	240	1,4	401,437	SR 340 □- 56L/4					
	3,8	215	1,0	359,550	SR 330 □- 56L/4					
	4,2	191	1,7	320,133	SR 340 □- 56L/4					
	4,5	179	1,2	300,576	SR 330 □- 56L/4					
	5,1	158	2,1	263,846	SR 340 □- 56L/4					
	5,3	153	0,7	256,994	SR 320 □- 56L/4					
	6,1	133	1,7	221,944	SR 330 □- 56L/4					
	6,3	127	0,9	213,175	SR 320 □- 56L/4					
	6,6	123	2,7	205,800	SR 340 □- 56L/4					
	7,0	116	1,9	194,423	SR 330 □- 56L/4					
	7,5	108	1,0	180,310	SR 320 □- 56L/4	62	116	117	63	118
	8,0	101	2,2	168,678	SR 330 □- 56L/4					
	8,7	92	1,2	154,749	SR 320 □- 56L/4					
	9,2	87	2,5	146,483	SR 330 □- 56L/4					
	10	80	1,4	134,300	SR 320 □- 56L/4					
	11	77	2,9	128,324	SR 330 □- 56L/4					
	12	69	1,6	116,062	SR 320 □- 56L/4					
	12	68	3,3	113,192	SR 330 □- 56L/4					
	13	60	3,7	100,387	SR 330 □- 56L/4					
	14	59	1,9	99,481	SR 320 □- 56L/4					
	15	53	4,1	89,412	SR 330 □- 56L/4					
	16	51	2,1	85,916	SR 320 □- 56L/4					
	16	49	4,5	82,598	SR 330 □- 56L/4					
	19	44	2,5	72,857	SR 320 □- 56L/4					
	19	43	5,1	71,660	SR 330 □- 56L/4					
	22	37	3,0	61,625	SR 320 □- 56L/4					
	25	33	6,8	54,517	SR 330 □- 56L/4					
	26	32	3,5	52,889	SR 320 □- 56L/4					
			2-stufig		2-stages					
	17	50	4,4	53,267	SR 230 □- 63S/6					
	18	47	2,4	49,741	SR 220 □- 63S/6					
	18	46	1,2	49,045	SR 210 □- 63S/6					
	18	45	4,9	47,949	SR 230 □- 63S/6	60	116	117	61	118
	20	42	1,2	44,267	SR 210 □- 63S/6					
	20	41	2,4	43,889	SR 220 □- 63S/6					
	21	40	5,1	42,236	SR 230 □- 63S/6					
	22	37	1,5	39,886	SR 210 □- 63S/6					

SR

Pm	na	Ma	fB	i	Type	Maßblatt Seite Dimensions page				
kW	min⁻¹	Nm				L	C	B	F	Z
			2-stufig		2-stages					
0,09	22	37	5,9	39,769	SR 230 □- 63S/6					
	22	37	3,0	39,667	SR 220 □- 63S/6					
	24	34	1,5	36,000	SR 210 □- 63S/6					
	25	33	6,1	35,031	SR 230 □- 63S/6					
	25	33	3,0	35,000	SR 220 □- 63S/6					
	28	30	1,8	49,045	SR 210 □- 56L/4					
	31	27	1,9	44,267	SR 210 □- 56L/4					
	34	24	2,3	39,886	SR 210 □- 56L/4					
	38	22	2,3	36,000	SR 210 □- 56L/4					
	41	20	5,5	32,692	SR 220 □- 56L/4					
	45	18	2,7	30,095	SR 210 □- 56L/4					
	55	15	3,7	24,621	SR 210 □- 56L/4					
	63	13	4,2	21,568	SR 210 □- 56L/4	60	116	117	61	118
	72	11	4,8	18,712	SR 210 □- 56L/4					
	83	10	5,5	16,250	SR 210 □- 56L/4					
	95	8,7	6,3	14,236	SR 210 □- 56L/4					
	108	7,7	7,2	12,557	SR 210 □- 56L/4					
	121	6,8	8,1	11,136	SR 210 □- 56L/4					
	135	6,1	8,2	10,051	SR 210 □- 56L/4					
	151	5,5	7,9	8,952	SR 210 □- 56L/4					
	174	4,7	6,3	7,763	SR 210 □- 56L/4					
	198	4,2	7,2	6,847	SR 210 □- 56L/4					
	223	3,7	8,1	6,073	SR 210 □- 56L/4					
	250	3,3	7,9	5,409	SR 210 □- 56L/4					
	292	2,8	7,8	4,626	SR 210 □- 56L/4					
	328	2,5	8,0	4,120	SR 210 □- 56L/4					
			4-stufig		4-stages					
0,12 IE2	0,94	1119	0,7	1459,608	260/210 □- 63S/4					
	1,2	916	0,8	1194,119	260/210 □- 63S/4					
	1,3	802	1,0	1046,048	260/210 □- 63S/4					
	1,5	696	1,1	907,532	260/210 □- 63S/4					
	1,7	604	1,3	788,125	260/210 □- 63S/4	64	116	117	65	118
	2,0	529	1,5	690,446	260/210 □- 63S/4					
	2,3	467	1,6	609,015	260/210 □- 63S/4					
	2,5	414	1,9	540,096	260/210 □- 63S/4					
			3-stufig		3 stages					
	1,8	582	1,3	494,700	SR 360 □- 63L/6					
	2,3	473	0,7	401,437	SR 340 □- 63L/6					
	2,5	435	1,8	369,346	SR 360 □- 63L/6					
	2,8	388	2,0	494,700	SR 360 □- 63S/4					
	3,4	315	1,0	401,437	SR 340 □- 63S/4					
	3,7	289	2,7	369,346	SR 360 □- 63S/4					
	3,8	282	0,8	359,550	SR 330 □- 63S/4					
	4,3	251	1,3	320,133	SR 340 □- 63S/4					
	4,4	246	3,1	313,633	SR 360 □- 63S/4					
	4,6	235	0,9	300,576	SR 330 □- 63S/4					
	5,1	212	3,6	271,029	SR 360 □- 63S/4					
	5,2	207	1,6	263,846	SR 340 □- 63S/4					
	5,4	201	1,1	256,346	SR 330 □- 63S/4	62	116	117	63	118
	6,2	174	1,3	221,944	SR 330 □- 63S/4					
	6,5	167	0,7	213,175	SR 320 □- 63S/4					
	6,5	165	4,7	210,167	SR 360 □- 63S/4					
	6,7	161	2,0	205,800	SR 340 □- 63S/4					
	7,1	152	1,4	194,423	SR 330 □- 63S/4					
	7,6	141	0,8	180,310	SR 320 □- 63S/4					
	7,7	139	2,4	177,852	SR 340 □- 63S/4					
	8,1	132	5,8	168,780	SR 360 □- 63S/4					
	8,2	132	1,7	168,678	SR 330 □- 63S/4					
	8,8	122	2,7	155,493	SR 340 □- 63S/4					
	8,9	121	0,9	154,749	SR 320 □- 63S/4					
	9,4	115	1,9	146,483	SR 330 □- 63S/4					
	10	107	3,1	137,200	SR 340 □- 63S/4					

Pm	na	Ma	fB	i	Type	Maßblatt Seite Dimensions page				
kW	min-1	Nm				L	C	B	F	Z
			3-stufig		3-stages					
0,12 IE2	10	105	1,0	134,300	SR 320 □- 63S/4					
	11	101	2,2	128,324	SR 330 □- 63S/4					
	11	96	3,4	122,758	SR 340 □- 63S/4					
	12	91	1,2	116,062	SR 320 □- 63S/4					
	12	89	2,5	113,192	SR 330 □- 63S/4					
	13	84	3,9	106,711	SR 340 □- 63S/4					
	14	79	2,8	100,387	SR 330 □- 63S/4					
	14	78	1,4	99,481	SR 320 □- 63S/4					
	15	70	3,1	89,412	SR 330 □- 63S/4					
	16	67	1,6	85,916	SR 320 □- 63S/4					
	17	65	3,4	82,598	SR 330 □- 63S/4					
	19	57	1,9	72,857	SR 320 □- 63S/4					
	19	56	3,9	71,660	SR 330 □- 63S/4	62	116	117	63	118
	22	49	4,5	62,231	SR 330 □- 63S/4					
	22	48	2,3	61,625	SR 320 □- 63S/4					
	25	43	5,2	54,517	SR 330 □- 63S/4					
	26	41	2,7	52,889	SR 320 □- 63S/4					
	10	105	1,0	134,300	SR 320 □- 63S/4					
	11	101	2,2	128,324	SR 330 □- 63S/4					
	11	96	3,4	122,758	SR 340 □- 63S/4					
	12	91	1,2	116,062	SR 320 □- 63S/4					
	12	89	2,5	113,192	SR 330 □- 63S/4					
	13	84	3,9	106,711	SR 340 □- 63S/4					
			2-stufig		2-stages					
	17	64	3,4	53,267	SR 230 □- 63L/6					
	18	60	1,8	49,741	SR 220 □- 63L/6					
	19	59	0,9	49,045	SR 210 □- 63L/6					
	19	58	3,8	47,949	SR 230 □- 63L/6					
	21	53	0,9	44,267	SR 210 □- 63L/6					
	21	53	1,9	43,889	SR 220 □- 63L/6					
	22	51	3,9	42,236	SR 230 □- 63L/6					
	23	48	1,1	39,886	SR 210 □- 63L/6					
	23	48	4,6	39,769	SR 230 □- 63L/6					
	23	48	2,3	39,667	SR 220 □- 63L/6					
	25	43	1,2	36,000	SR 210 □- 63L/6					
	26	43	5,2	53,267	SR 230 □- 63S/4					
	26	42	2,4	35,000	SR 220 □- 63L/6					
	28	40	2,8	49,741	SR 220 □- 63S/4					
	28	39	1,4	49,045	SR 210 □- 63S/4					
	29	38	5,7	47,949	SR 230 □- 63S/4					
	31	35	1,4	44,267	SR 210 □- 63S/4					
	31	35	2,8	43,889	SR 220 □- 63S/4	60	116	117	61	118
	33	34	5,9	42,236	SR 230 □- 63S/4					
	34	32	1,7	39,886	SR 210 □- 63S/4					
	35	32	3,5	39,667	SR 220 □- 63S/4					
	38	29	1,7	36,000	SR 210 □- 63S/4					
	39	28	3,6	35,000	SR 220 □- 63S/4					
	42	26	4,2	32,692	SR 220 □- 63S/4					
	46	24	2,1	30,095	SR 210 □- 63S/4					
	48	23	4,3	28,846	SR 220 □- 63S/4					
	54	20	5,4	25,500	SR 220 □- 63S/4					
	56	20	2,8	24,621	SR 210 □- 63S/4					
	62	18	6,2	22,037	SR 220 □- 63S/4					
	64	17	3,2	21,568	SR 210 □- 63S/4					
	71	15	7,1	19,267	SR 220 □- 63S/4					
	73	15	3,7	18,712	SR 210 □- 63S/4					
	81	14	8,1	17,000	SR 220 □- 63S/4					
	85	13	4,2	16,250	SR 210 □- 63S/4					
	90	12	9,0	15,211	SR 220 □- 63S/4					
	97	11	4,8	14,236	SR 210 □- 63S/4					
	104	11	9,6	13,222	SR 220 □- 63S/4					
	110	10	5,5	12,557	SR 210 □- 63S/4					
	119	9,3	9,7	11,580	SR 220 □- 63S/4					

Pm	na	Ma	fB	i	Type	Maßblatt Seite Dimensions page				
kW	min^{-1}	Nm				L	C	B	F	Z
			2-stufig		2-stages					
0,12 IE2	123	8,9	6,2	11,136	SR 210 □- 63S/4					
	135	8,2	9,8	10,200	SR 220 □- 63S/4					
	137	8,0	6,2	10,051	SR 210 □- 63S/4					
	152	7,2	9,7	9,025	SR 220 □- 63S/4					
	154	7,2	6,0	8,952	SR 210 □- 63S/4					
	177	6,2	4,8	7,763	SR 210 □- 63S/4					
	181	6,1	8,2	7,588	SR 220 □- 63S/4					
	201	5,5	5,5	6,847	SR 210 □- 63S/4	60	116	117	61	118
	226	4,9	6,2	6,073	SR 210 □- 63S/4					
	233	4,7	9,5	5,902	SR 220 □- 63S/4					
	254	4,3	6,0	5,409	SR 210 □- 63S/4					
	266	4,1	9,7	5,169	SR 220 □- 63S/4					
	297	3,7	5,9	4,626	SR 210 □- 63S/4					
	334	3,3	6,1	4,120	SR 210 □- 63S/4					
	341	3,2	9,3	4,028	SR 220 □- 63S/4					
			1-stufig		1-stages					
	157	7,2	4,7	8,778	SR 120 □- 63S/4					
	196	5,7	8,6	7,000	SR 120 □- 63S/4					
	238	4,7	10,6	5,769	SR 120 □- 63S/4					
	306	3,7	13,6	4,500	SR 120 □- 63S/4					
	354	3,2	9,4	3,889	SR 120 □- 63S/4					
	404	2,8	9,7	3,400	SR 120 □- 63S/4	58	116	117	59	118
	458	2,5	9,8	3,000	SR 120 □- 63S/4					
	512	2,2	9,6	2,684	SR 120 □- 63S/4					
	589	1,9	9,4	2,333	SR 120 □- 63S/4					
	673	1,7	9,6	2,043	SR 120 □- 63S/4					
	764	1,5	9,5	1,800	SR 120 □- 63S/4					
	863	1,3	10,0	1,593	SR 120 □- 63S/4					
			4-stufig		4-stages					
0,18 IE2	1,5	1053	0,7	907,532	SR 260/210 □- 63L/4					
	1,7	914	0,8	788,125	SR 260/210 □- 63L/4					
	2,0	801	1,0	690,446	SR 260/210 □- 63L/4	64	116	117	65	118
	2,2	707	1,1	609,015	SR 260/210 □- 63L/4					
	2,5	627	1,2	540,096	SR 260/210 □- 63L/4					
			3-stufig		3-stages					
	2,8	586	1,3	494,700	SR 360 □- 63L/4					
	3,4	476	0,7	401,437	SR 340 □- 63L/4					
	3,7	438	1,8	369,346	SR 360 □- 63L/4					
	4,3	380	0,9	320,133	SR 340 □- 63L/4					
	4,3	372	2,1	313,633	SR 360 □- 63L/4					
	5,0	321	2,4	271,029	SR 360 □- 63L/4					
	5,2	313	1,1	263,846	SR 340 □- 63L/4					
	5,3	304	0,7	256,346	SR 330 □- 63L/4					
	6,1	263	0,8	221,944	SR 330 □- 63L/4					
	6,5	249	3,1	210,167	SR 360 □- 63L/4					
	6,6	244	1,4	205,800	SR 340 □- 63L/4					
	7,0	230	1,0	194,423	SR 330 □- 63L/4					
	7,7	211	1,6	177,852	SR 340 □- 63L/4					
	8,1	200	3,8	168,780	SR 360 □- 63L/4	62	116	117	63	118
	8,1	200	1,1	168,678	SR 330 □- 63L/4					
	8,8	184	1,8	155,493	SR 340 □- 63L/4					
	9,3	174	1,3	146,483	SR 330 □- 63L/4					
	9,8	165	4,7	139,174	SR 360 □- 63L/4					
	9,9	163	2,0	137,200	SR 340 □- 63L/4					
	10	159	0,7	134,300	SR 320 □- 63L/4					
	11	152	1,4	128,324	SR 330 □- 63L/4					
	11	146	2,3	122,758	SR 340 □- 63L/4					
	12	139	5,5	117,519	SR 360 □- 63L/4					
	12	138	0,8	116,062	SR 320 □- 63L/4					
	12	134	1,6	113,192	SR 330 □- 63L/4					
	13	127	2,6	106,711	SR 340 □- 63L/4					
	14	119	1,8	100,387	SR 330 □- 63L/4					
	14	119	6,5	100,345	SR 360 □- 63L/4					
	14	118	0,9	99,481	SR 320 □- 63L/4					

Pm	na	Ma	fB	i	Type	Maßblatt Seite Dimensions page				
kW	min-1	Nm				L	C	B	F	Z
			3-stufig		3-stages					
0,18 IE2	15	111	3,0	93,455	SR 340 □- 63L/4					
	15	106	2,1	89,412	SR 330 □- 63L/4					
	16	102	7,5	86,391	SR 360 □- 63L/4					
	16	102	1,1	85,916	SR 320 □- 63L/4					
	17	98	2,2	82,598	SR 330 □- 63L/4					
	17	98	3,4	82,320	SR 340 □- 63L/4					
	19	86	1,3	72,857	SR 320 □- 63L/4	62	116	117	63	118
	19	86	3,8	72,835	SR 340 □- 63L/4					
	19	85	2,6	71,660	SR 330 □- 63L/4					
	22	74	3,0	62,231	SR 330 □- 63L/4					
	22	73	1,5	61,625	SR 320 □- 63L/4					
	25	65	3,4	54,517	SR 330 □- 63L/4					
	26	63	1,8	52,889	SR 320 □- 63L/4					
	29	56	5,9	47,441	SR 340 □- 63L/4					
			2-stufig		2-stages					
	17	96	2,3	53,267	SR 230 □- 71S/6					
	18	89	1,2	49,741	SR 220 □- 71S/6					
	19	86	2,6	47,949	SR 230 □- 71S/6					
	21	79	1,3	43,889	SR 220 □- 71S/6					
	22	76	2,6	42,236	SR 230 □- 71S/6					
	23	72	0,8	39,886	SR 210 □- 71S/6					
	23	71	3,1	39,769	SR 230 □- 71S/6					
	23	71	1,5	39,667	SR 220 □- 71S/6					
	26	65	0,8	36,000	SR 210 □- 71S/6					
	26	64	3,4	53,267	SR 230 □- 63L/4					
	27	60	1,8	49,741	SR 220 □- 63L/4					
	28	59	0,9	49,045	SR 210 □- 63L/4					
	28	58	3,8	47,949	SR 230 □- 63L/4					
	31	54	0,9	44,267	SR 210 □- 63L/4					
	31	53	1,9	43,889	SR 220 □- 63L/4					
	32	51	3,9	42,236	SR 230 □- 63L/4					
	34	48	1,1	39,886	SR 210 □- 63L/4					
	34	48	4,6	39,769	SR 230 □- 63L/4					
	34	48	2,3	39,667	SR 220 □- 63L/4					
	38	44	1,1	36,000	SR 210 □- 63L/4					
	39	42	4,7	35,031	SR 230 □- 63L/4	60	116	117	61	118
	39	42	2,4	35,000	SR 220 □- 63L/4					
	42	40	2,8	32,692	SR 220 □- 63L/4					
	45	36	1,4	30,095	SR 210 □- 63L/4					
	47	35	2,9	28,846	SR 220 □- 63L/4					
	53	31	3,6	25,500	SR 220 □- 63L/4					
	55	30	1,8	24,621	SR 210 □- 63L/4					
	62	27	4,1	22,037	SR 220 □- 63L/4					
	63	26	2,1	21,568	SR 210 □- 63L/4					
	71	23	4,7	19,267	SR 220 □- 63L/4					
	73	23	2,4	18,712	SR 210 □- 63L/4					
	80	21	5,3	17,000	SR 220 □- 63L/4					
	84	20	2,8	16,250	SR 210 □- 63L/4					
	90	18	6,0	15,211	SR 220 □- 63L/4					
	96	17	3,2	14,236	SR 210 □- 63L/4					
	103	16	6,4	13,222	SR 220 □- 63L/4					
	109	15	3,6	12,557	SR 210 □- 63L/4					
	118	14	6,4	11,580	SR 220 □- 63L/4					
	122	13	4,1	11,136	SR 210 □- 63L/4					
	134	12	6,5	10,200	SR 220 □- 63L/4					
	136	12	4,1	10,051	SR 210 □- 63L/4					
	152	11	4,0	8,952	SR 210 □- 63L/4					
	176	9,4	3,2	7,763	SR 210 □- 63L/4					
	180	9,2	5,4	7,588	SR 220 □- 63L/4					
	199	8,3	3,6	6,847	SR 210 □- 63L/4					
	224	7,4	4,1	6,073	SR 210 □- 63L/4					
	231	7,1	6,3	5,902	SR 220 □- 63L/4					
	252	6,5	4,0	5,409	SR 210 □- 63L/4					
	264	6,3	6,4	5,169	SR 220 □- 63L/4					

SR

Pm	na	Ma	fB	i	Type	Maßblatt Seite Dimensions page				
kW	min^{-1}	Nm				L	C	B	F	Z
			2-stufig		2-stages					
0,18 IE2	295	5,6	3,9	4,626	SR 210 □- 63L/4					
	299	5,5	6,3	4,553	SR 220 □- 63L/4					
	331	5,0	4,0	4,120	SR 210 □- 63L/4					
	338	4,9	6,2	4,028	SR 220 □- 63L/4	60	116	117	61	118
	386	4,3	6,3	3,530	SR 220 □- 63L/4					
	438	3,8	6,4	3,109	SR 220 □- 63L/4					
	495	3,3	6,3	2,751	SR 220 □- 63L/4					
			1-stufig		1-stages					
	155	11	3,1	8,778	SR 120 □- 63L/4					
	195	8,7	5,7	7,000	SR 120 □- 63L/4					
	236	7,1	7,0	5,769	SR 120 □- 63L/4					
	303	5,6	9,0	4,500	SR 120 □- 63L/4					
	350	4,8	6,2	3,889	SR 120 □- 63L/4					
	401	4,2	6,4	3,400	SR 120 □- 63L/4	58	116	117	59	118
	454	3,7	6,5	3,000	SR 120 □- 63L/4					
	508	3,3	6,3	2,684	SR 120 □- 63L/4					
	584	2,9	6,2	2,333	SR 120 □- 63L/4					
	667	2,5	6,3	2,043	SR 120 □- 63L/4					
	757	2,2	6,3	1,800	SR 120 □- 63L/4					
	856	2,0	6,6	1,593	SR 120 □- 63L/4					
			4-stufig		4-stages					
0,25 IE2	2,1	1066	0,7	690,446	SR 260/210 □- 71S/4					
	2,3	940	0,8	609,015	SR 260/210 □- 71S/4	64	116	117	65	118
	2,6	834	0,9	540,096	SR 260/210 □- 71S/4					
			3-stufig		3-stages					
	2,9	780	1,0	494,700	SR 360 □- 71S/4					
	3,9	583	1,3	369,346	SR 360 □- 71S/4					
	4,4	505	0,7	320,133	SR 340 □- 71S/4					
	4,5	495	1,6	313,633	SR 360 □- 71S/4					
	5,3	427	1,8	271,029	SR 360 □- 71S/4					
	5,4	416	0,8	263,846	SR 340 □- 71S/4					
	6,8	331	2,3	210,167	SR 360 □- 71S/4					
	6,9	325	1,0	205,800	SR 340 □- 71S/4					
	7,3	307	0,7	194,423	SR 330 □- 71S/4					
	8,0	280	1,2	177,852	SR 340 □- 71S/4					
	8,4	266	2,9	168,780	SR 360 □- 71S/4					
	8,4	266	0,8	168,678	SR 330 □- 71S/4					
	9,2	245	1,3	155,493	SR 340 □- 71S/4					
	9,7	231	1,0	146,483	SR 330 □- 71S/4					
	10	219	3,5	139,174	SR 360 □- 71S/4	62	116	117	63	118
	10	216	1,5	137,200	SR 340 □- 71S/4					
	11	202	1,1	128,324	SR 330 □- 71S/4					
	12	194	1,7	122,758	SR 340 □- 71S/4					
	12	185	4,2	117,519	SR 360 □- 71S/4					
	13	179	1,2	113,192	SR 330 □- 71S/4					
	13	168	2,0	106,711	SR 340 □- 71S/4					
	14	158	1,4	100,387	SR 330 □- 71S/4					
	14	158	4,9	100,345	SR 360 □- 71S/4					
	15	147	2,2	93,455	SR 340 □- 71S/4					
	16	141	1,6	89,412	SR 330 □- 71S/4					
	16	136	5,7	86,391	SR 360 □- 71S/4					
	17	130	1,7	82,598	SR 330 □- 71S/4					
	17	130	2,5	82,320	SR 340 □- 71S/4					
	19	118	6,5	74,829	SR 360 □- 71S/4					
	20	115	2,9	72,835	SR 340 □- 71S/4					
	20	113	1,9	71,660	SR 330 □- 71S/4					
	23	98	2,2	62,231	SR 330 □- 71S/4					
	23	97	3,4	61,499	SR 340 □- 71S/4					
	26	86	2,6	54,517	SR 330 □- 71S/4					
	26	85	3,9	53,766	SR 340 □- 71S/4					
	30	75	4,4	47,441	SR 340 □- 71S/4					

Pm	na	Ma	fB	i	Type	Maßblatt Seite Dimensions page				
kW	min-1	Nm				L	C	B	F	Z
			2-stufig		2-stages					
0,25 IE2	17	134	1,6	53,267	SR 230 □- 71L/6					
	18	125	0,9	49,741	SR 220 □- 71L/6					
	19	121	1,8	47,949	SR 230 □- 71L/6					
	21	110	0,9	43,889	SR 220 □- 71L/6					
	22	106	1,9	42,236	SR 230 □- 71L/6					
	23	100	2,2	39,769	SR 230 □- 71L/6					
	26	88	1,1	35,000	SR 220 □- 71L/6					
	27	86	2,6	53,267	SR 230 □- 71S/4					
	29	80	1,4	49,741	SR 220 □- 71S/4					
	29	79	0,7	49,045	SR 210 □- 71S/4					
	30	77	2,8	47,949	SR 230 □- 71S/4					
	32	71	0,7	44,267	SR 210 □- 71S/4					
	32	71	1,4	43,889	SR 220 □- 71S/4					
	34	68	2,9	42,236	SR 230 □- 71S/4					
	36	64	0,9	39,886	SR 210 □- 71S/4					
	36	64	3,4	39,769	SR 230 □- 71S/4					
	36	64	1,7	39,667	SR 220 □- 71S/4					
	40	58	0,9	36,000	SR 210 □- 71S/4					
	41	56	3,5	35,031	SR 230 □- 71S/4					
	41	56	1,8	35,000	SR 220 □- 71S/4					
	44	53	2,1	32,692	SR 220 □- 71S/4					
	47	48	1,0	30,095	SR 210 □- 71S/4					
	48	48	4,2	29,747	SR 230 □- 71S/4					
	49	46	2,2	28,846	SR 220 □- 71S/4					
	56	41	2,7	25,500	SR 220 □- 71S/4					
	58	40	1,4	24,621	SR 210 □- 71S/4					
	65	35	3,1	22,037	SR 220 □- 71S/4					
	66	35	1,6	21,568	SR 210 □- 71S/4					
	74	31	3,5	19,267	SR 220 □- 71S/4					
	76	30	1,8	18,712	SR 210 □- 71S/4					
	84	27	4,0	17,000	SR 220 □- 71S/4	60	116	117	61	118
	88	26	2,1	16,250	SR 210 □- 71S/4					
	94	25	4,5	15,211	SR 220 □- 71S/4					
	100	23	2,4	14,236	SR 210 □- 71S/4					
	108	21	4,8	13,222	SR 220 □- 71S/4					
	113	20	2,7	12,557	SR 210 □- 71S/4					
	123	19	4,8	11,580	SR 220 □- 71S/4					
	128	18	3,1	11,136	SR 210 □- 71S/4					
	140	16	4,9	10,200	SR 220 □- 71S/4					
	142	16	3,1	10,051	SR 210 □- 71S/4					
	150	15	9,5	9,517	SR 230 □- 71S/4					
	158	15	4,8	9,025	SR 220 □- 71S/4					
	159	14	3,0	8,952	SR 210 □- 71S/4					
	174	13	9,5	8,194	SR 230 □- 71S/4					
	183	13	2,4	7,763	SR 210 □- 71S/4					
	188	12	4,1	7,588	SR 220 □- 71S/4					
	201	11	9,6	7,097	SR 230 □- 71S/4					
	208	11	2,7	6,847	SR 210 □- 71S/4					
	210	11	4,6	6,789	SR 220 □- 71S/4					
	234	9,8	3,1	6,073	SR 210 □- 71S/4					
	241	9,5	4,7	5,902	SR 220 □- 71S/4					
	263	8,7	3,0	5,409	SR 210 □- 71S/4					
	275	8,3	4,8	5,169	SR 220 □- 71S/4					
	308	7,5	3,0	4,626	SR 210 □- 71S/4					
	313	7,3	4,8	4,553	SR 220 □- 71S/4					
	320	7,2	9,8	4,453	SR 230 □- 71S/4					
	345	6,6	3,0	4,120	SR 210 □- 71S/4					
	353	6,5	4,6	4,028	SR 220 □- 71S/4					
	369	6,2	9,7	3,857	SR 230 □- 71S/4					
	403	5,7	4,7	3,530	SR 220 □- 71S/4					
	444	5,2	9,7	3,206	SR 230 □- 71S/4					
	458	5,0	4,8	3,109	SR 220 □- 71S/4					
	517	4,4	4,7	2,751	SR 220 □- 71S/4					

Pm	na	Ma	fB	i	Type	Maßblatt Seite Dimensions page				
kW	min^{-1}	Nm				L	C	B	F	Z
			1-stufig		1-stages					
0,25 IE2	140	17	2,4	10,200	SR 130 □- 71S/4					
	162	14	2,4	8,778	SR 120 □- 71S/4					
	187	13	8,0	7,615	SR 130 □- 71S/4					
	203	12	4,3	7,000	SR 120 □- 71S/4					
	220	11	9,4	6,467	SR 130 □- 71S/4					
	247	9,5	5,3	5,769	SR 120 □- 71S/4					
	255	9,2	10,9	5,588	SR 130 □- 71S/4					
	316	7,4	6,8	4,500	SR 120 □- 71S/4					
	328	7,1	9,5	4,333	SR 130 □- 71S/4					
	366	6,4	4,7	3,889	SR 120 □- 71S/4					
	409	5,7	11,9	3,480	SR 130 □- 71S/4					
	419	5,6	4,8	3,400	SR 120 □- 71S/4	58	116	117	59	118
	474	4,9	4,9	3,000	SR 120 □- 71S/4					
	496	4,7	9,5	2,870	SR 130 □- 71S/4					
	530	4,4	4,8	2,684	SR 120 □- 71S/4					
	587	4,0	9,5	2,423	SR 130 □- 71S/4					
	610	3,8	4,7	2,333	SR 120 □- 71S/4					
	688	3,4	9,4	2,069	SR 130 □- 71S/4					
	697	3,4	4,8	2,043	SR 120 □- 71S/4					
	791	3,0	4,7	1,800	SR 120 □- 71S/4					
	799	2,9	9,6	1,781	SR 130 □- 71S/4					
	893	2,6	5,0	1,593	SR 120 □- 71S/4					
	922	2,5	9,5	1,543	SR 130 □- 71S/4					
			3–stufig		3-stages					
0,37 IE2	2,9	1159	0,7	494,700	SR 360 □- 71L/4					
	3,0	1117	0,7	313,633	SR 360 □- 80S/6					
	3,8	865	0,9	369,346	SR 360 □- 71L/4					
	4,5	735	1,0	313,633	SR 360 □- 71L/4					
	5,2	635	1,2	271,029	SR 360 □- 71L/4					
	6,7	492	1,6	210,167	SR 360 □- 71L/4					
	6,9	482	0,7	205,800	SR 340 □- 71L/4					
	8,0	417	0,8	177,852	SR 340 □- 71L/4					
	8,4	395	1,9	168,780	SR 360 □- 71L/4					
	9,1	364	0,9	155,493	SR 340 □- 71L/4					
	10	326	2,4	139,174	SR 360 □- 71L/4					
	10	321	1,0	137,200	SR 340 □- 71L/4					
	11	301	0,7	128,324	SR 330 □- 71L/4					
	12	288	1,1	122,758	SR 340 □- 71L/4					
	12	275	2,8	117,519	SR 360 □- 71L/4					
	13	265	0,8	113,192	SR 330 □- 71L/4					
	13	250	1,3	106,711	SR 340 □- 71L/4					
	14	235	0,9	100,387	SR 330 □- 71L/4	62	116	117	63	118
	14	235	3,3	100,345	SR 360 □- 71L/4					
	15	219	1,5	93,455	SR 340 □- 71L/4					
	16	209	1,1	89,412	SR 330 □- 71L/4					
	16	202	3,8	86,391	SR 360 □- 71L/4					
	17	193	1,1	82,598	SR 330 □- 71L/4					
	17	193	1,7	82,320	SR 340 □- 71L/4					
	19	175	4,4	74,829	SR 360 □- 71L/4					
	19	171	1,9	72,835	SR 340 □- 71L/4					
	20	168	1,3	71,660	SR 330 □- 71L/4					
	21	157	4,9	67,227	SR 360 □- 71L/4					
	23	146	1,5	62,231	SR 330 □- 71L/4					
	23	144	0,8	61,625	SR 320 □- 71L/4					
	23	144	2,3	61,499	SR 340 □- 71L/4					
	26	130	5,9	55,435	SR 360 □- 71L/4					
	26	128	1,7	54,517	SR 330 □- 71L/4					
	26	126	2,6	53,766	SR 340 □- 71L/4					
	27	124	0,9	52,889	SR 320 □- 71L/4					
	30	111	3,0	47,441	SR 340 □- 71L/4					

Pm	na	Ma	fB	i	Type	Maßblatt Seite Dimensions page				
kW	min⁻¹	Nm				L	C	B	F	Z
			2–stufig		2-stages					
0,37 IE2	19	174	1,3	47,949	SR 230 □- 80S/6					
	20	166	2,0	45,733	SR 240 □- 80S/6					
	22	154	1,3	42,236	SR 230 □- 80S/6					
	23	148	2,0	40,727	SR 240 □- 80S/6					
	23	145	1,5	39,769	SR 230 □- 80S/6					
	24	144	0,8	39,667	SR 220 □- 80S/6					
	27	127	1,7	53,267	SR 230 □- 71L/4					
	27	127	0,8	35,000	SR 220 □- 80S/6					
	29	119	0,9	49,741	SR 220 □- 71L/4					
	30	115	1,9	47,949	SR 230 □- 71L/4					
	32	105	1,0	43,889	SR 220 □- 71L/4					
	34	101	2,0	42,236	SR 230 □- 71L/4					
	36	95	2,3	39,769	SR 230 □- 71L/4					
	36	95	1,2	39,667	SR 220 □- 71L/4					
	40	84	2,4	35,031	SR 230 □- 71L/4					
	41	84	1,2	35,000	SR 220 □- 71L/4					
	43	78	1,4	32,692	SR 220 □- 71L/4					
	47	72	0,7	30,095	SR 210 □- 71L/4					
	48	71	2,8	29,747	SR 230 □- 71L/4					
	49	69	1,4	28,846	SR 220 □- 71L/4					
	55	61	3,3	25,706	SR 230 □- 71L/4					
	56	61	1,8	25,500	SR 220 □- 71L/4					
	58	59	0,9	24,621	SR 210 □- 71L/4					
	63	54	4,1	22,630	SR 230 □- 71L/4					
	64	53	2,1	22,037	SR 220 □- 71L/4					
	66	52	1,1	21,568	SR 210 □- 71L/4					
	71	48	4,2	19,933	SR 230 □- 71L/4					
	74	46	2,4	19,267	SR 220 □- 71L/4	60	116	117	61	118
	76	45	1,2	18,712	SR 210 □- 71L/4					
	78	43	5,1	18,173	SR 230 □- 71L/4					
	83	41	2,7	17,000	SR 220 □- 71L/4					
	87	39	1,4	16,250	SR 210 □- 71L/4					
	89	38	5,2	16,008	SR 230 □- 71L/4					
	93	36	3,0	15,211	SR 220 □- 71L/4					
	95	36	6,1	14,986	SR 230 □- 71L/4					
	100	34	1,6	14,236	SR 210 □- 71L/4					
	107	32	3,2	13,222	SR 220 □- 71L/4					
	113	30	1,8	12,557	SR 210 □- 71L/4					
	122	28	3,2	11,580	SR 220 □- 71L/4					
	127	27	2,1	11,136	SR 210 □- 71L/4					
	139	24	3,3	10,200	SR 220 □- 71L/4					
	141	24	2,1	10,051	SR 210 □- 71L/4					
	149	23	6,4	9,517	SR 230 □- 71L/4					
	157	22	3,2	9,025	SR 220 □- 71L/4					
	158	21	2,0	8,952	SR 210 □- 71L/4					
	173	20	6,4	8,194	SR 230 □- 71L/4					
	183	19	1,6	7,763	SR 210 □- 71L/4					
	187	18	2,8	7,588	SR 220 □- 71L/4					
	200	17	6,5	7,097	SR 230 □- 71L/4					
	207	16	1,8	6,847	SR 210 □- 71L/4					
	209	16	3,1	6,789	SR 220 □- 71L/4					
	233	15	2,1	6,073	SR 210 □- 71L/4					
	240	14	3,2	5,902	SR 220 □- 71L/4					
	262	13	2,0	5,409	SR 210 □- 71L/4					
	274	12	3,2	5,169	SR 220 □- 71L/4					
	307	11	2,0	4,626	SR 210 □- 71L/4					
	311	11	3,2	4,553	SR 220 □- 71L/4					
	318	11	6,6	4,453	SR 230 □- 71L/4					
	344	9,9	2,0	4,120	SR 210 □- 71L/4					

SR

Pm	na	Ma	fB	i	Type	Maßblatt Seite Dimensions page				
kW	min^{-1}	Nm				L	C	B	F	Z
			2-stufig		2-stages					
0,37 IE2	352	9,6	3,1	4,028	SR 220 □- 71L/4					
	368	9,2	6,5	3,857	SR 230 □- 71L/4					
	402	8,4	3,2	3,530	SR 220 □- 71L/4	60	116	117	61	118
	442	7,7	6,5	3,206	SR 230 □- 71L/4					
	456	7,4	3,2	3,109	SR 220 □- 71L/4					
	515	6,6	3,2	2,751	SR 220 □- 71L/4					
			1–stufig		1-stages					
	139	25	1,6	10,200	SR 130 □- 71L/4					
	162	21	1,6	8,778	SR 120 □- 71L/4					
	186	19	5,4	7,615	SR 130 □- 71L/4					
	203	17	2,9	7,000	SR 120 □- 71L/4					
	219	16	6,3	6,467	SR 130 □- 71L/4					
	246	14	3,5	5,769	SR 120 □- 71L/4					
	254	14	7,3	5,588	SR 130 □- 71L/4					
	315	11	4,5	4,500	SR 120 □- 71L/4					
	327	11	6,4	4,333	SR 130 □- 71L/4					
	365	9,5	3,2	3,889	SR 120 □- 71L/4	58	116	117	59	118
	407	8,5	8,0	3,480	SR 130 □- 71L/4					
	417	8,3	3,3	3,400	SR 120 □- 71L/4					
	473	7,3	3,3	3,000	SR 120 □- 71L/4					
	494	7,0	6,4	2,870	SR 130 □- 71L/4					
	528	6,6	3,2	2,684	SR 120 □- 71L/4					
	585	5,9	6,4	2,423	SR 130 □- 71L/4					
	608	5,7	3,2	2,333	SR 120 □- 71L/4					
	685	5,1	6,3	2,069	SR 130 □- 71L/4					
	694	5,0	3,2	2,043	SR 120 □- 71L/4					
	788	4,4	3,2	1,800	SR 120 □- 71L/4					
	796	4,3	6,4	1,781	SR 130 □- 71L/4					
	890	3,9	3,3	1,593	SR 120 □- 71L/4					
	919	3,8	6,4	1,543	SR 130 □- 71L/4					
			3-stufig		3-stages					
0,55 IE2	4,6	1078	0,7	313,633	SR 360 □- 80S/4					
	5,3	931	0,8	271,029	SR 360 □- 80S/4					
	6,8	722	1,1	210,167	SR 360 □- 80S/4					
	8,5	580	1,3	168,780	SR 360 □- 80S/4					
	10	478	1,6	139,174	SR 360 □- 80S/4					
	10	471	0,7	137,200	SR 340 □- 80S/4					
	12	422	0,8	122,758	SR 340 □- 80S/4					
	12	404	1,9	117,519	SR 360 □- 80S/4					
	13	367	0,9	106,711	SR 340 □- 80S/4	62	116	117	63	118
	14	345	2,2	100,345	SR 360 □- 80S/4					
	15	321	1,0	93,455	SR 340 □- 80S/4					
	17	297	2,6	86,391	SR 360 □- 80S/4					
	17	283	1,2	82,320	SR 340 □- 80S/4					
	19	257	3,0	74,829	SR 360 □- 80S/4					
	20	250	1,3	72,835	SR 340 □- 80S/4					
	21	231	3,3	67,227	SR 360 □- 80S/4					
	23	211	1,6	61,499	SR 340 □- 80S/4					
	26	190	4,0	55,435	SR 360 □- 80S/4					
	27	185	1,8	53,766	SR 340 □- 80S/4					
	30	163	2,0	47,441	SR 340 □- 80S/4					
			2–stufig		2-stages					
	19	260	0,8	47,949	SR 230 □- 80L/6					
	20	248	1,3	45,733	SR 240 □- 80L/6					
	22	229	0,9	42,236	SR 230 □- 80L/6					
	23	221	1,4	40,727	SR 240 □- 80L/6					
	23	216	1,0	39,769	SR 230 □- 80L/6					
	25	198	1,7	36,527	SR 240 □- 80L/6	60	116	117	61	118
	27	190	1,1	35,031	SR 230 □- 80L/6					
	30	168	1,3	47,949	SR 230 □- 80S/4					
	31	160	2,1	45,733	SR 240 □- 80S/4					
	34	148	1,3	42,236	SR 230 □- 80S/4					
	35	143	2,1	40,727	SR 240 □- 80S/4					

Pm	na	Ma	fB	i	Type	Maßblatt Seite Dimensions page				
kW	min-1	Nm				L	C	B	F	Z
			2-stufig		2-stages					
0,55 IE2	36	140	1,6	39,769	SR 230 □- 80S/4					
	36	139	0,8	39,667	SR 220 □- 80S/4					
	39	128	2,6	36,527	SR 240 □- 80S/4					
	41	123	1,6	35,031	SR 230 □- 80S/4					
	41	123	0,8	35,000	SR 220 □- 80S/4					
	44	115	1,0	32,692	SR 220 □- 80S/4					
	44	114	2,6	32,529	SR 240 □- 80S/4					
	48	104	1,9	29,747	SR 230 □- 80S/4					
	50	101	1,0	28,846	SR 220 □- 80S/4					
	52	97	3,4	27,650	SR 240 □- 80S/4					
	56	90	2,2	25,706	SR 230 □- 80S/4					
	56	89	1,2	25,500	SR 220 □- 80S/4					
	58	86	3,5	24,623	SR 240 □- 80S/4					
	63	79	2,8	22,630	SR 230 □- 80S/4					
	65	77	1,4	22,037	SR 220 □- 80S/4					
	67	76	0,7	21,568	SR 210 □- 80S/4					
	70	72	4,6	20,417	SR 240 □- 80S/4					
	72	70	2,9	19,933	SR 230 □- 80S/4					
	75	68	1,6	19,267	SR 220 □- 80S/4					
	77	66	0,8	18,712	SR 210 □- 80S/4					
	79	64	3,4	18,173	SR 230 □- 80S/4					
	85	60	1,8	17,000	SR 220 □- 80S/4					
	88	57	1,0	16,250	SR 210 □- 80S/4					
	90	56	3,6	16,008	SR 230 □- 80S/4					
	94	53	2,1	15,211	SR 220 □- 80S/4					
	96	53	4,2	14,986	SR 230 □- 80S/4					
	101	50	1,1	14,236	SR 210 □- 80S/4					
	109	46	2,2	13,222	SR 220 □- 80S/4					
	109	46	4,3	13,200	SR 230 □- 80S/4					
	114	44	1,2	12,557	SR 210 □- 80S/4					
	124	41	2,2	11,580	SR 220 □- 80S/4					
	129	39	4,3	11,146	SR 230 □- 80S/4	60	116	117	61	118
	129	39	1,4	11,136	SR 210 □- 80S/4					
	141	36	2,2	10,200	SR 220 □- 80S/4					
	143	35	1,4	10,051	SR 210 □- 80S/4					
	151	33	4,3	9,517	SR 230 □- 80S/4					
	159	32	2,2	9,025	SR 220 □- 80S/4					
	161	31	1,4	8,952	SR 210 □- 80S/4					
	175	29	4,3	8,194	SR 230 □- 80S/4					
	185	27	1,1	7,763	SR 210 □- 80S/4					
	189	27	1,9	7,588	SR 220 □- 80S/4					
	202	25	4,4	7,097	SR 230 □- 80S/4					
	210	24	1,2	6,847	SR 210 □- 80S/4					
	212	24	2,1	6,789	SR 220 □- 80S/4					
	217	23	9,3	6,616	SR 240 □- 80S/4					
	237	21	1,4	6,073	SR 210 □- 80S/4					
	237	21	4,5	6,058	SR 230 □- 80S/4					
	243	21	2,2	5,902	SR 220 □- 80S/4					
	266	19	1,4	5,409	SR 210 □- 80S/4					
	274	18	9,2	5,238	SR 240 □- 80S/4					
	278	18	4,4	5,172	SR 230 □- 80S/4					
	278	18	2,2	5,169	SR 220 □- 80S/4					
	311	16	1,4	4,626	SR 210 □- 80S/4					
	316	16	2,2	4,553	SR 220 □- 80S/4					
	323	16	4,5	4,453	SR 230 □- 80S/4					
	344	15	9,3	4,174	SR 240 □- 80S/4					
	349	14	1,4	4,120	SR 210 □- 80S/4					
	357	14	2,1	4,028	SR 220 □- 80S/4					
	373	14	4,4	3,857	SR 230 □- 80S/4					
	384	13	9,3	3,746	SR 240 □- 80S/4					
	407	12	2,2	3,530	SR 220 □- 80S/4					
	420	12	9,3	3,418	SR 240 □- 80S/4					
	448	11	4,4	3,206	SR 230 □- 80S/4					

SR

Pm	na	Ma	fB	i	Type	Maßblatt Seite Dimensions page				
kW	min^{-1}	Nm				L	C	B	F	Z
			2-stufig		2-stages					
0,55 IE2	462	11	2,2	3,109	SR 220 □- 80S/4	60	116	117	61	118
	470	11	9,3	3,057	SR 240 □- 80S/4					
	517	9,7	4,6	2,777	SR 230 □- 80S/4					
	522	9,7	2,2	2,751	SR 220 □- 80S/4					
			1–stufig		1-stages					
	154	33	1,9	9,333	SR 140 □- 80S/4	58	116	117	59	118
	189	27	3,7	7,615	SR 130 □- 80S/4					
	193	27	4,5	7,455	SR 140 □- 80S/4					
	205	25	2,0	7,000	SR 120 □- 80S/4					
	222	23	4,3	6,467	SR 130 □- 80S/4					
	249	21	2,4	5,769	SR 120 □- 80S/4					
	255	20	7,4	5,643	SR 140 □- 80S/4					
	257	20	5,0	5,588	SR 130 □- 80S/4					
	319	16	3,1	4,500	SR 120 □- 80S/4					
	332	16	4,4	4,333	SR 130 □- 80S/4					
	345	15	8,5	4,167	SR 140 □- 80S/4					
	370	14	2,2	3,889	SR 120 □- 80S/4					
	413	12	5,5	3,480	SR 130 □- 80S/4					
	423	12	2,2	3,400	SR 120 □- 80S/4					
	445	12	7,9	3,227	SR 140 □- 80S/4					
	479	11	2,2	3,000	SR 120 □- 80S/4					
	501	10	4,4	2,870	SR 130 □- 80S/4					
	528	9,7	8,2	2,720	SR 140 □- 80S/4					
	535	9,6	2,2	2,684	SR 120 □- 80S/4					
	593	8,7	4,4	2,423	SR 130 □- 80S/4					
	601	8,6	8,3	2,391	SR 140 □- 80S/4					
	616	8,4	2,2	2,333	SR 120 □- 80S/4					
	678	7,6	8,2	2,120	SR 140 □- 80S/4					
	695	7,4	4,3	2,069	SR 130 □- 80S/4					
	703	7,3	2,2	2,043	SR 120 □- 80S/4					
	761	6,8	9,3	1,889	SR 140 □- 80S/4					
	798	6,4	2,2	1,800	SR 120 □- 80S/4					
	807	6,4	4,4	1,781	SR 130 □- 80S/4					
	850	6,1	9,3	1,690	SR 140 □- 80S/4					
	902	5,7	2,3	1,593	SR 120 □- 80S/4					
	931	5,5	4,3	1,543	SR 130 □- 80S/4					
	948	5,4	9,4	1,516	SR 140 □- 80S/4					
			3–stufig		3-stages					
0,75 IE3	6,8	989	0,8	210,167	SR 360 □- 80L/4	63	116	117	62	65
	8,5	794	1,0	168,780	SR 360 □- 80L/4					
	10	655	1,2	139,174	SR 360 □- 80L/4					
	12	553	1,4	117,519	SR 360 □- 80L/4					
	13	502	0,7	106,711	SR 340 □- 80L/4					
	14	472	1,6	100,345	SR 360 □- 80L/4					
	15	440	0,8	93,455	SR 340 □- 80L/4					
	17	406	1,9	86,391	SR 360 □- 80L/4					
	17	387	0,9	82,320	SR 340 □- 80L/4					
	19	352	2,2	74,829	SR 360 □- 80L/4					
	20	343	1,0	72,835	SR 340 □- 80L/4					
	20	337	0,7	71,660	SR 330 □- 80L/4					
	21	316	2,4	67,227	SR 360 □- 80L/4					
	23	293	0,8	62,231	SR 330 □- 80L/4					
	23	289	1,1	61,499	SR 340 □- 80L/4					
	26	261	3,0	55,435	SR 360 □- 80L/4					
	26	256	0,9	54,517	SR 330 □- 80L/4					
	27	253	1,3	53,766	SR 340 □- 80L/4					
	30	223	1,5	47,441	SR 340 □- 80L/4					
			2–stufig		2-stages					
	20	352	2,2	48,500	SR 260 □- 90L/6a	60	116	117	61	118
	22	310	2,3	42,680	SR 260 □- 90L/6a					
	24	288	0,8	39,769	SR 230 □- 90L/6a					
	24	287	2,7	39,583	SR 260 □- 90L/6a					
	26	265	1,2	36,527	SR 240 □- 90L/6a					

Pm	na	Ma	fB	i	Type	Maßblatt Seite Dimensions page				
kW	min-1	Nm				L	C	B	F	Z
			2-stufig		2-stages					
0,75 IE3	27	254	0,8	35,031	SR 230 □- 90L/6a					
	27	253	2,8	34,833	SR 260 □- 90L/6a					
	29	236	1,3	32,529	SR 240 □- 90L/6a					
	30	230	1,0	47,949	SR 230 □- 80L/4					
	31	220	1,5	45,733	SR 240 □- 80L/4					
	34	203	1,0	42,236	SR 230 □- 80L/4					
	35	196	1,5	40,727	SR 240 □- 80L/4					
	36	191	1,2	39,769	SR 230 □- 80L/4					
	39	176	1,9	36,527	SR 240 □- 80L/4					
	41	168	1,2	35,031	SR 230 □- 80L/4					
	44	156	1,9	32,529	SR 240 □- 80L/4					
	48	143	1,4	29,747	SR 230 □- 80L/4					
	50	139	0,7	28,846	SR 220 □- 80L/4					
	52	133	2,5	27,650	SR 240 □- 80L/4					
	56	124	1,6	25,706	SR 230 □- 80L/4					
	56	123	0,9	25,500	SR 220 □- 80L/4					
	58	118	2,5	24,623	SR 240 □- 80L/4					
	63	109	2,0	22,630	SR 230 □- 80L/4					
	65	106	1,0	22,037	SR 220 □- 80L/4					
	70	98	3,4	20,417	SR 240 □- 80L/4					
	72	96	2,1	19,933	SR 230 □- 80L/4					
	74	93	1,2	19,267	SR 220 □- 80L/4					
	79	87	2,5	18,173	SR 230 □- 80L/4					
	84	82	1,3	17,000	SR 220 □- 80L/4					
	88	78	0,7	16,250	SR 210 □- 80L/4					
	89	77	2,6	16,008	SR 230 □- 80L/4					
	90	76	4,3	15,814	SR 240 □- 80L/4					
	94	73	1,5	15,211	SR 220 □- 80L/4					
	95	72	3,1	14,986	SR 230 □- 80L/4					
	101	68	0,8	14,236	SR 210 □- 80L/4					
	108	64	1,6	13,222	SR 220 □- 80L/4	60	116	117	61	118
	108	63	3,2	13,200	SR 230 □- 80L/4					
	114	60	0,9	12,557	SR 210 □- 80L/4					
	124	56	1,6	11,580	SR 220 □- 80L/4					
	128	54	3,2	11,146	SR 230 □- 80L/4					
	129	54	1,0	11,136	SR 210 □- 80L/4					
	140	49	1,6	10,200	SR 220 □- 80L/4					
	142	48	1,0	10,051	SR 210 □- 80L/4					
	150	46	3,2	9,517	SR 230 □- 80L/4					
	159	43	1,6	9,025	SR 220 □- 80L/4					
	160	43	1,0	8,952	SR 210 □- 80L/4					
	175	39	3,2	8,194	SR 230 □- 80L/4					
	184	37	0,8	7,763	SR 210 □- 80L/4					
	189	36	1,4	7,588	SR 220 □- 80L/4					
	202	34	3,2	7,097	SR 230 □- 80L/4					
	209	33	0,9	6,847	SR 210 □- 80L/4					
	211	33	1,5	6,789	SR 220 □- 80L/4					
	236	29	1,0	6,073	SR 210 □- 80L/4					
	236	29	3,3	6,058	SR 230 □- 80L/4					
	242	28	1,6	5,902	SR 220 □- 80L/4					
	265	26	1,0	5,409	SR 210 □- 80L/4					
	277	25	3,2	5,172	SR 230 □- 80L/4					
	277	25	1,6	5,169	SR 220 □- 80L/4					
	309	22	1,0	4,626	SR 210 □- 80L/4					
	314	22	1,6	4,553	SR 220 □- 80L/4					
	321	21	3,3	4,453	SR 230 □- 80L/4					
	347	20	1,0	4,120	SR 210 □- 80L/4					
	355	19	1,6	4,028	SR 220 □- 80L/4					
	371	19	3,2	3,857	SR 230 □- 80L/4					
	382	18	6,8	3,746	SR 240 □- 80L/4					
	405	17	1,6	3,530	SR 220 □- 80L/4					
	419	16	6,8	3,418	SR 240 □- 80L/4					
	446	15	3,2	3,206	SR 230 □- 80L/4					

SR

Pm	na	Ma	fB	i	Type	Maßblatt Seite Dimensions page				
kW	min-1	Nm				L	C	B	F	Z
			2-stufig		2-stages					
0,75 IE3	460	15	1,6	3,109	SR 220 □- 80L/4	60	116	117	61	118
	468	15	6,8	3,057	SR 240 □- 80L/4					
	515	13	3,4	2,777	SR 230 □- 80L/4					
	520	13	1,6	2,751	SR 220 □- 80L/4					
	522	13	6,8	2,743	SR 240 □- 80L/4					
			1–stufig		1-stages					
	153	46	1,4	9,333	SR 140 □- 80L/4	58	116	117	59	118
	188	37	2,7	7,615	SR 130 □- 80L/4					
	192	37	3,3	7,455	SR 140 □- 80L/4					
	204	34	1,4	7,000	SR 120 □- 80L/4					
	221	32	3,2	6,467	SR 130 □- 80L/4					
	248	28	1,8	5,769	SR 120 □- 80L/4					
	254	28	5,4	5,643	SR 140 □- 80L/4					
	256	27	3,6	5,588	SR 130 □- 80L/4					
	318	22	2,3	4,500	SR 120 □- 80L/4					
	330	21	3,2	4,333	SR 130 □- 80L/4					
	343	20	6,2	4,167	SR 140 □- 80L/4					
	368	19	1,6	3,889	SR 120 □- 80L/4					
	411	17	4,0	3,480	SR 130 □- 80L/4					
	421	17	1,6	3,400	SR 120 □- 80L/4					
	443	16	5,7	3,227	SR 140 □- 80L/4					
	477	15	1,6	3,000	SR 120 □- 80L/4					
	499	14	3,2	2,870	SR 130 □- 80L/4					
	526	13	6,0	2,720	SR 140 □- 80L/4					
	533	13	1,6	2,684	SR 120 □- 80L/4					
	591	12	3,2	2,423	SR 130 □- 80L/4					
	613	11	1,6	2,333	SR 120 □- 80L/4					
	675	10	6,0	2,120	SR 140 □- 80L/4					
	692	10	3,2	2,069	SR 130 □- 80L/4					
	700	10	1,6	2,043	SR 120 □- 80L/4					
	758	9,3	6,8	1,889	SR 140 □- 80L/4					
	795	8,8	1,6	1,800	SR 120 □- 80L/4					
	803	8,7	3,2	1,781	SR 130 □- 80L/4					
	847	8,3	6,8	1,690	SR 140 □- 80L/4					
	898	7,8	1,7	1,593	SR 120 □- 80L/4					
	927	7,6	3,2	1,543	SR 130 □- 80L/4					
	944	7,4	6,9	1,516	SR 140 □- 80L/4					
			3–stufig		3-stages					
1,1 IE3	8,5	1161	0,7	168,780	SR 360 □- 90L/4a	62	116	117	63	118
	10	957	0,8	139,174	SR 360 □- 90L/4a					
	12	808	1,0	117,519	SR 360 □- 90L/4a					
	14	690	1,1	100,345	SR 360 □- 90L/4a					
	17	594	1,3	86,391	SR 360 □- 90L/4a					
	19	515	1,5	74,829	SR 360 □- 90L/4a					
	21	462	1,7	67,227	SR 360 □- 90L/4a					
	26	381	2,0	55,435	SR 360 □- 90L/4a					
			2-stufig		2-stages					
	19	519	1,5	48,500	SR 260 □- 90L/6b	60	116	117	61	118
	22	456	1,5	42,680	SR 260 □- 90L/6b					
	24	423	1,8	39,583	SR 260 □- 90L/6b					
	26	391	0,8	36,527	SR 240 □- 90L/6b					
	27	373	1,9	34,833	SR 260 □- 90L/6b					
	29	348	0,9	32,529	SR 240 □- 90L/6b					
	30	341	2,3	48,500	SR 260 □- 90L/4a					
	34	300	2,3	42,680	SR 260 □- 90L/4a					
	34	296	1,1	27,650	SR 240 □- 90L/6b					
	36	279	0,8	39,769	SR 230 □- 90L/4a					
	36	278	2,8	39,583	SR 260 □- 90L/4a					
	38	263	1,1	24,623	SR 240 □- 90L/6b					
	39	257	1,3	36,527	SR 240 □- 90L/4a					
	41	246	0,8	35,031	SR 230 □- 90L/4a					
	41	245	2,9	34,833	SR 260 □- 90L/4a					
	44	228	1,3	32,529	SR 240 □- 90L/4a					

Pm	na	Ma	fB	i	Type	Maßblatt Seite Dimensions page				
kW	min-1	Nm				L	C	B	F	Z
			2-stufig		2-stages					
	47	215	3,6	30,667	SR 260 □- 90L/4a					
1,1 IE3	48	209	1,0	29,747	SR 230 □- 90L/4a					
	52	194	1,7	27,650	SR 240 □- 90L/4a					
	53	190	3,7	26,987	SR 260 □- 90L/4a					
	56	181	1,1	25,706	SR 230 □- 90L/4a					
	58	173	1,7	24,623	SR 240 □- 90L/4a					
	62	164	4,3	23,294	SR 260 □- 90L/4a					
	63	159	1,4	22,630	SR 230 □- 90L/4a					
	65	155	0,7	22,037	SR 220 □- 90L/4a					
	70	143	2,3	20,417	SR 240 □- 90L/4a					
	72	140	1,4	19,933	SR 230 □- 90L/4a					
	74	136	5,7	19,318	SR 260 □- 90L/4a					
	75	135	0,8	19,267	SR 220 □- 90L/4a					
	79	128	2,3	18,182	SR 240 □- 90L/4a					
	79	128	1,7	18,173	SR 230 □- 90L/4a					
	83	121	6,3	17,292	SR 260 □- 90L/4a					
	84	119	0,9	17,000	SR 220 □- 90L/4a					
	90	112	1,8	16,008	SR 230 □- 90L/4a					
	91	111	3,0	15,814	SR 240 □- 90L/4a					
	94	107	1,0	15,211	SR 220 □- 90L/4a					
	96	105	7,3	15,000	SR 260 □- 90L/4a					
	96	105	2,1	14,986	SR 230 □- 90L/4a					
	109	93	1,1	13,222	SR 220 □- 90L/4a					
	109	93	2,2	13,200	SR 230 □- 90L/4a					
	123	82	4,0	11,717	SR 240 □- 90L/4a					
	124	81	1,1	11,580	SR 220 □- 90L/4a					
	129	78	2,2	11,146	SR 230 □- 90L/4a					
	138	73	4,5	10,388	SR 240 □- 90L/4a					
	141	72	1,1	10,200	SR 220 □- 90L/4a					
	151	67	2,2	9,517	SR 230 □- 90L/4a					
	155	65	4,6	9,256	SR 240 □- 90L/4a	60	116	117	61	118
	159	63	1,1	9,025	SR 220 □- 90L/4a					
	173	58	4,6	8,279	SR 240 □- 90L/4a					
	175	58	2,2	8,194	SR 230 □- 90L/4a					
	184	55	8,5	7,800	SR 260 □- 90L/4a					
	189	53	0,9	7,588	SR 220 □- 90L/4a					
	193	52	4,6	7,429	SR 240 □- 90L/4a					
	202	50	2,2	7,097	SR 230 □- 90L/4a					
	212	48	1,0	6,789	SR 220 □- 90L/4a					
	217	46	4,6	6,616	SR 240 □- 90L/4a					
	237	43	2,2	6,058	SR 230 □- 90L/4a					
	243	41	4,7	5,908	SR 240 □- 90L/4a					
	243	41	1,1	5,902	SR 220 □- 90L/4a					
	270	37	8,4	5,324	SR 260 □- 90L/4a					
	274	37	4,6	5,238	SR 240 □- 90L/4a					
	278	36	2,2	5,172	SR 230 □- 90L/4a					
	278	36	1,1	5,169	SR 220 □- 90L/4a					
	308	33	4,6	4,667	SR 240 □- 90L/4a					
	315	32	1,1	4,553	SR 220 □- 90L/4a					
	322	31	2,2	4,453	SR 230 □- 90L/4a					
	344	29	4,6	4,174	SR 240 □- 90L/4a					
	357	28	1,1	4,028	SR 220 □- 90L/4a					
	372	27	2,2	3,857	SR 230 □- 90L/4a					
	383	26	4,6	3,746	SR 240 □- 90L/4a					
	392	26	8,5	3,667	SR 260 □- 90L/4a					
	407	25	1,1	3,530	SR 220 □- 90L/4a					
	420	24	4,7	3,418	SR 240 □- 90L/4a					
	448	23	2,2	3,206	SR 230 □- 90L/4a					
	462	22	1,1	3,109	SR 220 □- 90L/4a					
	470	21	4,7	3,057	SR 240 □- 90L/4a					
	517	20	2,3	2,777	SR 230 □- 90L/4a					
	522	19	1,1	2,751	SR 220 □- 90L/4a					
	524	19	4,7	2,743	SR 240 □- 90L/4a					
	586	17	8,4	2451	SR 260 □- 90L/4a					

Pm	na	Ma	fB	i	Type	Maßblatt Seite Dimensions page				
kW	min-1	Nm				L	C	B	F	Z
			1-stufig		1-stages					
	148	70	2,2	9,700	SR 160 □- 90L/4a					
1,1	181	57	4,2	7,917	SR 160 □- 90L/4a					
IE3	189	55	1,8	7,615	SR 130 □- 90L/4a					
	193	53	2,2	7,455	SR 140 □- 90L/4a					
	222	46	2,2	6,467	SR 130 □- 90L/4a					
	234	44	7,7	6,133	SR 160 □- 90L/4a					
	249	41		5,769	SR 120 □- 90L/4a					
	254	40	1,2 3,7	5,643	SR 140 □- 90L/4a					
	257	40	2,5	5,588	SR 130 □- 90L/4a					
	271	38	9,0	5,294	SR 160 □- 90L/4a					
	310	33	10,2	4,632	SR 160 □- 90L/4a					
	319	32	1,5	4,500	SR 120 □- 90L/4a					
	331	31	2,2	4,333	SR 130 □- 90L/4a					
	345	30	4,3	4,167	SR 140 □- 90L/4a					
	369	28		3,889	SR 120 □- 90L/4a					
	413	25	1,1 2,7	3,480	SR 130 □- 90L/4a					
	422	24		3,400	SR 120 □- 90L/4a					
	445	23	1,1 3,9	3,227	SR 140 □- 90L/4a	58	116	117	59	118
	479	22		3,000	SR 120 □- 90L/4a					
	500	21	1,1 2,2	2,870	SR 130 □- 90L/4a					
	528	20	4,1	2,720	SR 140 □- 90L/4a					
	535	19		2,684	SR 120 □- 90L/4a					
	545	19	1,1 8,5	2,636	SR 160 □- 90L/4a					
	593	17	2,2	2,423	SR 130 □- 90L/4a					
	601	17	4,1	2,391	SR 140 □- 90L/4a					
	616	17		2,333	SR 120 □- 90L/4a					
	677	15	1,1 4,1	2,120	SR 140 □- 90L/4a					
	694	15	2,2	2,069	SR 130 □- 90L/4a					
	703	15		2,043	SR 120 □- 90L/4a					
	760	14	1,1 4,7	1,889	SR 140 □- 90L/4a					
	798	13		1,800	SR 120 □- 90L/4a					
	806	13	1,1 2,2	1,781	SR 130 □- 90L/4a					
	850	12	4,6	1,690	SR 140 □- 90L/4a					
	901	11		1,593	SR 120 □- 90L/4a					
	921	11	1,1 8,5	1,560	SR 160 □- 90L/4a					
	931	11	2,2	1,543	SR 130 □- 90L/4a					
	947	11	4,7	1,516	SR 140 □- 90L/4a					
			3-stufig		3-stages					
1,5	12	1100	0,7	117,519	SR 360 □- 90L/4b					
IE3	14	940	0,8	100,345	SR 360 □- 90L/4b					
	17	809	1,0	86,391	SR 360 □- 90L/4b	62	116	117	63	118
	19	701	1,1	74,829	SR 360 □- 90L/4b					
	21	630	1,2	67,227	SR 360 □- 90L/4b					
	26	519	1,5	55,435	SR 360 □- 90L/4b					
			2-stufig		2-stages					
	24	570	1,4	39,583	SR 260 □- 100L/6					
	27	502	1,4	34,833	SR 260 □- 100L/6					
	30	464	1,7	48,500	SR 260 □- 90L/4b					
	34	408	1,7	42,680	SR 260 □- 90L/4b					
	35	398	0,8	27,650	SR 240 □- 100L/6					
	36	379	2,0	39,583	SR 260 □- 90L/4b					
	39	355	0,8	24,623	SR 240 □- 100L/6					
	39	349	0,9	36,527	SR 240 □- 90L/4b					
	41	333	2,1	34,833	SR 260 □- 90L/4b					
	44	311	1,0	32,529	SR 240 □- 90L/4b	60	116	117	61	118
	47	293	2,6	30,667	SR 260 □- 90L/4b					
	48	284	0,7	29,747	SR 230 □- 90L/4b					
	52	264	1,2	27,650	SR 240 □- 90L/4b					
	53	258	2,7	26,987	SR 260 □- 90L/4b					
	56	246	0,8	25,706	SR 230 □- 90L/4b					
	58	235	1,3	24,623	SR 240 □- 90L/4b					
	62	223	3,1	23,294	SR 260 □- 90L/4b					
	64	216	1,0	22,630	SR 230 □- 90L/4b					
	70	195	1,7	20,417	SR 240 □- 90L/4b					

Pm	na	Ma	fB	i	Type	Maßblatt Seite Dimensions page				
kW	min⁻¹	Nm				L	C	B	F	Z
			2-stufig		2-stages					
	72	191	1,0	19,933	SR 230 □- 90L/4b					
1,5 IE3	74	185	4,2	19,318	SR 260 □- 90L/4b					
	79	174	1,7	18,182	SR 240 □- 90L/4b					
	79	174	1,3	18,173	SR 230 □- 90L/4b					
	83	165	4,7	17,292	SR 260 □- 90L/4b					
	85	163	0,7	17,000	SR 220 □- 90L/4b					
	90	153	1,3	16,008	SR 230 □- 90L/4b					
	91	151	2,2	15,814	SR 240 □- 90L/4b					
	95	145	0,8	15,211	SR 220 □- 90L/4b					
	96	143	5,4	15,000	SR 260 □- 90L/4b					
	96	143	1,5	14,986	SR 230 □- 90L/4b					
	108	127	2,6	13,328	SR 240 □- 90L/4b					
	109	126	0,8	13,222	SR 220 □- 90L/4b					
	109	126	1,6	13,200	SR 230 □- 90L/4b					
	109	126	6,1	13,182	SR 260 □- 90L/4b					
	123	112	2,9	11,717	SR 240 □- 90L/4b					
	123	112	6,2	11,667	SR 260 □- 90L/4b					
	124	111	0,8	11,580	SR 220 □- 90L/4b					
	129	107	1,6	11,146	SR 230 □- 90L/4b					
	138	99	3,3	10,388	SR 240 □- 90L/4b					
	141	98	0,8	10,200	SR 220 □- 90L/4b					
	151	91	1,6	9,517	SR 230 □- 90L/4b					
	155	89	3,4	9,256	SR 240 □- 90L/4b					
	159	86	0,8	9,025	SR 220 □- 90L/4b					
	174	79	3,4	8,279	SR 240 □- 90L/4b					
	175	78	1,6	8,194	SR 230 □- 90L/4b					
	184	75	6,2	7,800	SR 260 □- 90L/4b					
	190	73	0,7	7,588	SR 220 □- 90L/4b					
	194	71	3,4	7,429	SR 240 □- 90L/4b	60	116	117	61	118
	203	68	1,6	7,097	SR 230 □- 90L/4b					
	212	65	0,8	6,789	SR 220 □- 90L/4b					
	217	63	3,4	6,616	SR 240 □- 90L/4b					
	237	58	1,6	6,058	SR 230 □- 90L/4b					
	243	56	3,4	5,908	SR 240 □- 90L/4b					
	244	56	0,8	5,902	SR 220 □- 90L/4b					
	270	51	6,2	5,324	SR 260 □- 90L/4b					
	275	50	3,4	5,238	SR 240 □- 90L/4b					
	278	49	1,6	5,172	SR 230 □- 90L/4b					
	278	49	0,8	5,169	SR 220 □- 90L/4b					
	308	45	3,4	4,667	SR 240 □- 90L/4b					
	316	44	0,8	4,553	SR 220 □- 90L/4b					
	323	43	1,6	4,453	SR 230 □- 90L/4b					
	345	40	3,4	4,174	SR 240 □- 90L/4b					
	357	39	0,8	4,028	SR 220 □- 90L/4b					
	373	37	1,6	3,857	SR 230 □- 90L/4b					
	384	36	3,4	3,746	SR 240 □- 90L/4b					
	392	35	6,3	3,667	SR 260 □- 90L/4b					
	407	34	0,8	3,530	SR 220 □- 90L/4b					
	421	33	3,4	3,418	SR 240 □- 90L/4b					
	449	31	1,6	3,206	SR 230 □- 90L/4b					
	463	30	0,8	3,109	SR 220 □- 90L/4b					
	470	29	3,4	3,057	SR 240 □- 90L/4b					
	518	27	1,7	2,777	SR 230 □- 90L/4b					
	523	26	0,8	2,751	SR 220 □- 90L/4b					
	524	26	3,4	2,743	SR 240 □- 90L/4b					
	587	23	6,2	2,451	SR 260 □- 90L/4b					
			1-stufig		1-stages					
	148	95	1,6	9,700	SR 160 □- 90L/4b					
	182	77	3,1	7,917	SR 160 □- 90L/4b					
	189	74	1,3	7,615	SR 130 □- 90L/4b	58	116	117	59	118
	193	73	1,6	7,455	SR 140 □- 90L/4b					
	222	63	1,6	6,467	SR 130 □- 90L/4b					
	234	60	5,7	6,133	SR 160 □- 90L/4b					

SR

Pm	na	Ma	fB	i	Type	Maßblatt Seite Dimensions page				
kW	min⁻¹	Nm				L	C	B	F	Z
			1-stufig		1-stages					
	255	55	2,7	5,643	SR 140 □- 90L/4b					
1,5 IE3	257	55	1,8	5,588	SR 130 □- 90L/4b					
	272	52	6,6	5,294	SR 160 □- 90L/4b					
	310	45	7,5	4,632	SR 160 □- 90L/4b					
	332	42	1,6	4,333	SR 130 □- 90L/4b					
	345	41	3,1	4,167	SR 140 □- 90L/4b					
	372	38	6,2	3,864	SR 160 □- 90L/4b					
	413	34	2,0	3,480	SR 130 □- 90L/4b					
	416	34	6,2	3,458	SR 160 □- 90L/4b					
	446	32	2,9	3,227	SR 140 □- 90L/4b					
	479	29	6,3	3,000	SR 160 □- 90L/4b					
	501	28	1,6	2,870	SR 130 □- 90L/4b					
	529	27	3,0	2,720	SR 140 □- 90L/4b	58	116	117	59	118
	546	26	6,2	2,636	SR 160 □- 90L/4b					
	593	24	1,6	2,423	SR 130 □- 90L/4b					
	601	23	3,0	2,391	SR 140 □- 90L/4b					
	616	23	6,1	2,333	SR 160 □- 90L/4b					
	678	21	3,0	2,120	SR 140 □- 90L/4b					
	695	20	1,6	2,069	SR 130 □- 90L/4b					
	702	20	6,3	2,048	SR 160 □- 90L/4b					
	761	18	3,4	1,889	SR 140 □- 90L/4b					
	807	17	1,6	1,781	SR 130 □- 90L/4b					
	851	16	3,4	1,690	SR 140 □- 90L/4b					
	922	15	6,2	1,560	SR 160 □- 90L/4b					
	932	15	1,6	1,543	SR 130 □- 90L/4b					
	949	15	3,4	1,516	SR 140 □- 90L/4b					
			3-stufig		3-stages					
2,2 IE3	17	1183	0,7	86,391	SR 360 □- 100L/4					
	19	1025	0,8	74,829	SR 360 □- 100L/4					
	21	921	0,8	67,227	SR 360 □- 100L/4	62	116	117	63	118
	26	759	2,1	55,432	SR 360 □- 100L/4					
			2-stufig		2-stages					
	24	833	0,9	39,583	SR 260 □- 112L/6					
	28	733	1,0	34,833	SR 260 □- 112L/6					
	31	645	1,2	30,667	SR 260 □- 112L/6					
	36	554	1,4	39,583	SR 260 □- 100L/4					
	41	487	1,4	34,833	SR 260 □- 100L/4					
	47	429	1,8	30,667	SR 260 □- 100L/4					
	52	387	0,9	27,650	SR 240 □- 100L/4					
	53	377	1,9	26,987	SR 260 □- 100L/4					
	59	344	0,9	24,623	SR 240 □- 100L/4					
	62	326	2,1	23,294	SR 260 □- 100L/4					
	71	286	1,2	20,417	SR 240 □- 100L/4					
	75	270	2,8	19,318	SR 260 □- 100L/4					
	79	254	1,2	18,182	SR 240 □- 100L/4					
	79	254	0,9	18,173	SR 230 □- 100L/4					
	90	224	0,9	16,008	SR 230 □- 100L/4	60	116	117	61	118
	91	221	1,5	15,814	SR 240 □- 100L/4					
	96	210	3,7	15,000	SR 260 □- 100L/4					
	96	210	1,0	14,986	SR 230 □- 100L/4					
	108	186	1,8	13,328	SR 240 □- 100L/4					
	109	185	1,1	13,200	SR 230 □- 100L/4					
	109	184	4,2	13,182	SR 260 □- 100L/4					
	123	164	2,0	11,717	SR 240 □- 100L/4					
	124	163	4,3	11,667	SR 260 □- 100L/4					
	129	156	1,1	11,146	SR 230 □- 100L/4					
	139	145	2,3	10,388	SR 240 □- 100L/4					
	141	143	4,3	10,238	SR 260 □- 100L/4					
	152	133	1,1	9,517	SR 230 □- 100L/4					
	156	129	2,3	9,256	SR 240 □- 100L/4					
	162	125	4,3	8,913	SR 260 □- 100L/4					
	174	116	2,3	8,279	SR 240 □- 100L/4					
	176	115	1,1	8,194	SR 230 □- 100L/4					

Pm	na	Ma	fB	i	Type	Maßblatt Seite Dimensions page				
kW	min-1	Nm				L	C	B	F	Z
			2-stufig		2-stages					
	185	109	4,3	7,800	SR 260 □- 100L/4					
2,2 IE3	194	104	2,3	7,429	SR 240 □- 100L/4					
	203	99	1,1	7,097	SR 230 □- 100L/4					
	210	96	4,3	6,864	SR 260 □- 100L/4					
	218	93	2,3	6,616	SR 240 □- 100L/4					
	238	85	4,2	6,067	SR 260 □- 100L/4					
	238	85	1,1	6,058	SR 230 □- 100L/4					
	244	83	2,3	5,908	SR 240 □- 100L/4					
	271	74	4,2	5,324	SR 260 □- 100L/4					
	275	73	2,3	5,238	SR 240 □- 100L/4					
	279	72	1,1	5,172	SR 230 □- 100L/4					
	309	65	2,3	4,667	SR 240 □- 100L/4					
	311	65	4,2	4,634	SR 260 □- 100L/4	60	116	117	61	118
	324	62	1,1	4,453	SR 230 □- 100L/4					
	345	58	2,3	4,174	SR 240 □- 100L/4					
	356	57	4,2	4,056	SR 260 □- 100L/4					
	374	54	1,1	3,857	SR 230 □- 100L/4					
	385	52	2,3	3,746	SR 240 □- 100L/4					
	393	51	4,3	3,667	SR 260 □- 100L/4					
	422	48	2,3	3,418	SR 240 □- 100L/4					
	448	45	4,2	3,218	SR 260 □- 100L/4					
	450	45	1,1	3,206	SR 230 □- 100L/4					
	472	43	2,3	3,057	SR 240 □- 100L/4					
	515	39	4,2	2,801	SR 260 □- 100L/4					
	519	39	1,2	2,777	SR 230 □- 100L/4					
	526	38	2,3	2,743	SR 240 □- 100L/4					
	588	34	4,2	2,451	SR 260 □- 100L/4					
			1-stufig		1-stages					
	182	113	2,1	7,917	SR 160 □- 100L/4					
	223	92	1,1	6,467	SR 130 □- 100L/4					
	235	88	3,9	6,133	SR 160 □- 100L/4					
	256	81	1,9	5,643	SR 140 □- 100L/4					
	258	80	1,3	5,588	SR 130 □- 100L/4					
	272	76	4,5	5,294	SR 160 □- 100L/4					
	311	66	5,1	4,632	SR 160 □- 100L/4					
	333	62	1,1	4,333	SR 130 □- 100L/4					
	346	59	2,1	4,167	SR 140 □- 100L/4					
	373	55	4,3	3,864	SR 160 □- 100L/4	58	116	117	59	118
	414	50	1,4	3,480	SR 130 □- 100L/4					
	417	49	4,3	3,458	SR 160 □- 100L/4					
	447	46	2,0	3,227	SR 140 □- 100L/4					
	481	43	4,3	3,000	SR 160 □- 100L/4					
	502	41	1,1	2,870	SR 130 □- 100L/4					
	530	39	2,1	2,720	SR 140 □- 100L/4					
	547	38	4,3	2,636	SR 160 □- 100L/4					
	595	35	1,1	2,423	SR 130 □- 100L/4					
	603	34	2,1	2,391	SR 140 □- 100L/4					
	618	33	4,2	2,333	SR 160 □- 100L/4					
	680	30	2,0	2,120	SR 140 □- 100L/4					
	697	30	1,1	2,069	SR 130 □- 100L/4					
	704	29	4,3	2,048	SR 160 □- 100L/4					
	763	27	2,3	1,889	SR 140 □- 100L/4					
	809	25	4,3	1,783	SR 160 □- 100L/4					
	810	25	1,1	1,781	SR 130 □- 100L/4					
	853	24	2,3	1,690	SR 140 □- 100L/4					
	924	22	4,3	1,560	SR 160 □- 100L/4					
	935	22	1,1	1,543	SR 130 □- 100L/4					
	951	22	2,4	1,516	SR 140 □- 100L/4					

Pm	na	Ma	fB	i	Type	Maßblatt Seite Dimensions page				
kW	min-1	Nm				L	C	B	F	Z
			2-stufig		2-stages					
3,0 IE3	36	755	1,0	39,583	SR 260 □- 112S/4					
	41	664	1,1	34,833	SR 260 □- 112S/4					
	47	585	1,3	30,667	SR 260 □- 112S/4					
	53	515	1,4	26,987	SR 260 □- 112S/4					
	62	444	1,6	23,294	SR 260 □- 112S/4					
	71	389	0,8	20,417	SR 240 □- 112S/4					
	75	368	1,6	19,318	SR 260 □- 112S/4					
	79	347	0,9	18,182	SR 240 □- 112S/4					
	83	330	2,3	17,292	SR 260 □- 112S/4					
	90	305	0,7	16,008	SR 230 □- 112S/4					
	91	302	1,1	15,814	SR 240 □- 112S/4					
	96	286	2,7	15,000	SR 260 □- 112S/4					
	96	286	0,8	14,986	SR 230 □- 112S/4					
	108	254	1,3	13,328	SR 240 □- 112S/4					
	109	252	0,8	13,200	SR 230 □- 112S/4					
	109	251	3,1	13,182	SR 260 □- 112S/4					
	123	223	1,5	11,717	SR 240 □- 112S/4					
	124	223	3,1	11,667	SR 260 □- 112S/4					
	129	213	0,8	11,146	SR 230 □- 112S/4					
	139	198	1,7	10,388	SR 240 □- 112S/4					
	141	195	3,1	10,238	SR 260 □- 112S/4					
	156	177	1,7	9,256	SR 240 □- 112S/4					
	162	170	3,1	8,913	SR 260 □- 112S/4					
	174	158	1,7	8,279	SR 240 □- 112S/4					
	176	156	0,8	8,194	SR 230 □- 112S/4					
	185	149	3,1	7,800	SR 260 □- 112S/4					
	203	135	0,8	7,097	SR 230 □- 112S/4					
	210	131	3,1	6,864	SR 260 □- 112S/4					
	218	126	1,7	6,616	SR 240 □- 112S/4					
	238	116	3,1	6,067	SR 260 □- 112S/4					
	238	116	0,8	6,058	SR 230 □- 112S/4					
	244	113	1,7	5,908	SR 240 □- 112S/4					
	271	102	3,1	5,324	SR 260 □- 112S/4					
	275	100	1,7	5,238	SR 240 □- 112S/4	60	116	117	61	118
	309	89	1,7	4,667	SR 240 □- 112S/4					
	311	88	3,1	4,634	SR 260 □- 112S/4					
	324	85	0,8	4,453	SR 230 □- 112S/4					
	345	80	1,7	4,174	SR 240 □- 112S/4					
	356	77	3,1	4,056	SR 260 □- 112S/4					
	374	74	0,8	3,857	SR 230 □- 112S/4					
	385	71	1,7	3,746	SR 240 □- 112S/4					
	393	70	3,1	3,667	SR 260 □- 112S/4					
	422	65	1,7	3,418	SR 240 □- 112S/4					
	448	61	3,1	3,218	SR 260 □- 112S/4					
	450	61	0,8	3,206	SR 230 □- 112S/4					
	472	58	1,7	3,057	SR 240 □- 112S/4					
	515	53	3,1	2,801	SR 260 □- 112S/4					
	519	53	0,8	2,777	SR 230 □- 112S/4					
	526	52	1,7	2,743	SR 240 □- 112S/4					
	588	47	3,1	2,451	SR 260 □- 112S/4					
	309	89	1,7	4,667	SR 240 □- 112S/4					
	311	88	3,1	4,634	SR 260 □- 112S/4					
	324	85	0,8	4,453	SR 230 □- 112S/4					
	345	80	1,7	4,174	SR 240 □- 112S/4					
	356	77	3,1	4,056	SR 260 □- 112S/4					
	374	74	0,8	3,857	SR 230 □- 112S/4					
	385	71	1,7	3,746	SR 240 □- 112S/4					
	393	70	3,1	3,667	SR 260 □- 112S/4					
	422	65	1,7	3,418	SR 240 □- 112S/4					
	450	61	0,8	3,206	SR 230 □- 112S/4					
	472	58	1,7	3,057	SR 240 □- 112S/4					
	515	53	3,1	2,801	SR 260 □- 112S/4					

Pm	na	Ma	fB	i	Type	Maßblatt Seite Dimensions page				
kW	min-1	Nm				L	C	B	F	Z
			2-stufig		2-stages					
3,0 IE3	519	53	0,8	2,777	SR 230 □- 112S/4					
	526	52	1,7	2,743	SR 240 □- 112S/4	60	116	117	61	118
	588	47	3,1	2,451	SR 260 □- 112S/4					
			1-stufig		1-stages					
	182	154	1,6	7,917	SR 160 □- 112S/4					
	223	126	0,8	6,467	SR 130 □- 112S/4					
	235	119	2,8	6,133	SR 160 □- 112S/4					
	256	110	1,4	5,643	SR 140 □- 112S/4					
	258	109	0,9	5,588	SR 130 □- 112S/4					
	272	103	3,3	5,294	SR 160 □- 112S/4					
	311	90	3,8	4,632	SR 160 □- 112S/4					
	333	84	0,8	4,333	SR 130 □- 112S/4					
	346	81	1,6	4,167	SR 140 □- 112S/4					
	373	75	3,1	3,864	SR 160 □- 112S/4					
	414	68	1,0	3,480	SR 130 □- 112S/4					
	417	67	3,1	3,458	SR 160 □- 112S/4					
	447	63	1,4	3,227	SR 140 □- 112S/4					
	481	58	3,2	3,000	SR 160 □- 112S/4	58	116	117	59	118
	502	56	0,8	2,870	SR 130 □- 112S/4					
	530	53	1,5	2,720	SR 140 □- 112S/4					
	547	51	3,1	2,636	SR 160 □- 112S/4					
	595	47	0,8	2,423	SR 130 □- 112S/4					
	603	47	1,5	2,391	SR 140 □- 112S/4					
	618	45	3,1	2,333	SR 160 □- 112S/4					
	680	41	1,5	2,120	SR 140 □- 112S/4					
	697	40	0,8	2,069	SR 130 □- 112S/4					
	704	40	3,1	2,048	SR 160 □- 112S/4					
	763	37	1,7	1,889	SR 140 □- 112S/4					
	809	35	3,2	1,783	SR 160 □- 112S/4					
	810	35	0,8	1,781	SR 130 □- 112S/4					
	853	33	1,7	1,690	SR 140 □- 112S/4					
	924	30	3,1	1,560	SR 160 □- 112S/4					
	935	30	0,8	1,543	SR 130 □- 112S/4					
	951	30	1,7	1,516	SR 140 □- 112S/4					
			2-stufig		2-stages					
4,0 IE3	37	1002	0,8	39,583	SR 260 □- 112M/4					
	42	882	0,8	34,833	SR 260 □- 112M/4					
	47	776	1,0	30,667	SR 260 □- 112M/4					
	54	683	1,0	26,987	SR 260 □- 112M/4					
	62	590	1,2	23,294	SR 260 □- 112M/4					
	75	489	1,6	19,318	SR 260 □- 112M/4					
	80	460	0,7	18,182	SR 240 □- 112M/4					
	84	438	1,8	17,292	SR 260 □- 112M/4					
	92	400	0,8	15,814	SR 240 □- 112M/4					
	97	380	2,0	15,000	SR 260 □- 112M/4					
	109	337	1,0	13,328	SR 240 □- 112M/4					
	110	334	2,3	13,182	SR 260 □- 112M/4					
	124	297	1,1	11,717	SR 240 □- 112M/4					
	124	295	2,4	11,667	SR 260 □- 112M/4	60	116	117	61	118
	139	263	1,3	10,388	SR 240 □- 112M/4					
	142	259	2,4	10,238	SR 260 □- 112M/4					
	157	234	1,3	9,256	SR 240 □- 112M/4					
	163	226	2,3	8,913	SR 260 □- 112M/4					
	175	210	1,3	8,279	SR 240 □- 112M/4					
	186	197	2,4	7,800	SR 260 □- 112M/4					
	195	188	1,3	7,429	SR 240 □- 112M/4					
	211	174	2,4	6,864	SR 260 □- 112M/4					
	219	167	1,3 2,3	6,616	SR 240 □- 112M/4					
	239	154		6,067	SR 260 □- 112M/4					
	245	150	1,3	5,908	SR 240 □- 112M/4					
	272	135	2,3	5,324	SR 260 □- 112M/4					
	277	133	1,3	5,238	SR 240 □- 112M/4					
	310	118	1,3	4,667	SR 240 □- 112M/4					

Pm	na	Ma	fB	i	Type	Maßblatt Seite Dimensions page				
kW	min^{-1}	Nm				L	C	B	F	Z
			2-stufig		2-stages					
4,0 IE3	313	117	2,3	4,634	SR 260 □- 112M/4					
	347	106	1,3	4,174	SR 240 □- 112M/4					
	357	103	2,3	4,056	SR 260 □- 112M/4					
	387	95	1,3	3,746	SR 240 □- 112M/4					
	395	93	2,4	3,667	SR 260 □- 112M/4					
	424	87	1,3	3,418	SR 240 □- 112M/4	60	116	117	61	118
	450	81	2,3	3,218	SR 260 □- 112M/4					
	474	77	1,3	3,057	SR 240 □- 112M/4					
	517	71	2,3	2,801	SR 260 □- 112M/4					
	528	69	1,3	2,743	SR 240 □- 112M/4					
	591	62	2,3	2,451	SR 260 □- 112M/4					
			1-stufig		1-stages					
	183	205	1,2	7,917	SR 160 □- 112M/4					
	236	158	2,1	6,133	SR 160 □- 112M/4					
	257	146	1,0	5,643	SR 140 □- 112M/4					
	274	137	2,5	5,294	SR 160 □- 112M/4					
	313	120	2,8	4,632	SR 160 □- 112M/4					
	348	108	1,2	4,167	SR 140 □- 112M/4					
	375	100	2,4	3,864	SR 160 □- 112M/4					
	419	89	2,4	3,458	SR 160 □- 112M/4					
	449	83	1,1	3,227	SR 140 □- 112M/4					
	483	78	2,4	3,000	SR 160 □- 112M/4	58	116	117	59	118
	533	70	1,1	2,720	SR 140 □- 112M/4					
	550	68	2,3	2,636	SR 160 □- 112M/4					
	606	62	1,1	2,391	SR 140 □- 112M/4					
	621	60	2,3	2,333	SR 160 □- 112M/4					
	683	55	1,1	2,120	SR 140 □- 112M/4					
	708	53	2,4	2,048	SR 160 □- 112M/4					
	767	49	1,3	1,889	SR 140 □- 112M/4					
	813	46	2,4	1,783	SR 160 □- 112M/4					
	857	44	1,3	1,690	SR 140 □- 112M/4					
	929	40	2,4	1,560	SR 160 □- 112M/4					
	956	39	1,3	1,516	SR 140 □- 112M/4					
			2-stufig		2-stages					
5,5 IE3	48	058	0,7	30,667	SR 260 □- 132L/4					
	54	931	0,8	26,987	SR 260 □- 132L/4					
	63	804	0,9	23,294	SR 260 □- 132L/4					
	76	667	1,2	19,318	SR 260 □- 132L/4					
	84	597	1,3	17,292	SR 260 □- 132L/4					
	97	518	1,5	15,000	SR 260 □- 132L/4					
	111	455	1,7	13,182	SR 260 □- 132L/4					
	125	403	1,7	11,667	SR 260 □- 132L/4					
	143	353	1,7	10,238	SR 260 □- 132L/4					
	164	308	1,7	8,913	SR 260 □- 132L/4					
	187	269	1,7	7,800	SR 260 □- 132L/4					
	213	237	1,7	6,864	SR 260 □- 132L/4					
	241	209	1,7	6,067	SR 260 □- 132L/4					
	274	184	1,7	5,324	SR 260 □- 132L/4					
	315	160	1,7	4,634	SR 260 □- 132L/4	60	116	117	61	118
	360	140	1,7	4,056	SR 260 □- 132L/4					
	398	127	1,7	3,667	SR 260 □- 132L/4					
	454	111	1,7	3,218	SR 260 □- 132L/4					
	522	97	1,7	2,801	SR 260 □- 132L/4					
	596	85	1,7	2,451	SR 260 □- 132L/4					
	187	269	1,7	7,800	SR 260 □- 132L/4					
	213	237	1,7	6,864	SR 260 □- 132L/4					
	241	209	1,7	6,067	SR 260 □- 132L/4					
	274	184	1,7	5,324	SR 260 □- 132L/4					
	315	160	1,7	4,634	SR 260 □- 132L/4					
	360	140	1,7	4,056	SR 260 □- 132L/4					
	398	127	1,7	3,667	SR 260 □- 132L/4					
	454	111	1,7	3,218	SR 260 □- 132L/4					
	522	97	1,7	2,801	SR 260 □- 132L/4					
	596	85	1,7	2,451	SR 260 □- 132L/4					

Pm	na	Ma	fB	i	Type	Maßblatt Seite Dimensions page				
kW	min-1	Nm				L	C	B	F	Z
			1-stufig		1-stages					
5,5 IE3	238	216	1,6	6,133	SR 160 □- 132L/4					
	276	187	1,8	5,294	SR 160 □- 132L/4					
	315	163	2,1	4,632	SR 160 □- 132L/4					
	378	136	1,7	3,864	SR 160 □- 132L/4					
	422	122	1,7	3,458	SR 160 □- 132L/4					
	487	106	1,8	3,000	SR 160 □- 132L/4	58	116	117	59	118
	554	93	1,7	2,636	SR 160 □- 132L/4					
	626	82	1,7	2,333	SR 160 □- 132L/4					
	713	72	1,7	2,048	SR 160 □- 132L/4					
	819	63	1,8	1,783	SR 160 □- 132L/4					
	937	55	1,7	1,560	SR 160 □- 132L/4					
			2-stufig		2-stages					
7,5 IE3	76	909	0,8	19,318	SR 260 □- 132M/4					
	85	813	0,9	17,292	SR 260 □- 132M/4					
	97	705	1,1	15,000	SR 260 □- 132M/4					
	111	620	1,2	13,182	SR 260 □- 132M/4					
	125	549	1,3	11,667	SR 260 □- 132M/4					
	143	482	1,3	10,238	SR 260 □- 132M/4					
	164	419	1,3	8,913	SR 260 □- 132M/4					
	187	367	1,3	7,800	SR 260 □- 132M/4	60	116	117	61	118
	213	323	1,3	6,864	SR 260 □- 132M/4					
	241	285	1,3	6,067	SR 260 □- 132M/4					
	275	250	1,3	5,324	SR 260 □- 132M/4					
	315	218	1,3	4,634	SR 260 □- 132M/4					
	360	191	1,3	4,056	SR 260 □- 132M/4					
	399	172	1,3	3,667	SR 260 □- 132M/4					
	454	151	1,3	3,218	SR 260 □- 132M/4					
	522	132	1,3	2,801	SR 260 □- 132M/4					
	596	115	1,3	2,451	SR 260 □- 132M/4					
			1-stufig		1-stages					
	238	294	1,2	6,133	SR 160 □- 132M/4					
	276	254	1,3	5,294	SR 160 □- 132M/4					
	316	222	1,5	4,632	SR 160 □- 132M/4					
	378	186	1,3	3,864	SR 160 □- 132M/4					
	423	166	1,3	3,458	SR 160 □- 132M/4	58	116	117	59	118
	487	144	1,3	3,000	SR 160 □- 132M/4					
	555	127	1,3	2,636	SR 160 □- 132M/4					
	627	112	1,2	2,333	SR 160 □- 132M/4					
	714	98	1,3	2,048	SR 160 □- 132M/4					
	820	86	1,3	1,783	SR 160 □- 132M/4					
	937	75	1,3	1,560	SR 160 □- 132M/4					

SR

Pm	na	Ma	fB	i	Type	Maßblatt Seite Dimensions page				
kW	min^{-1}	Nm				L	C	B	F	Z
			2-stufig		2-stages					
9,2 IE3	84	999	0,8	17,292	SR 260 □- 132M/4a					
	97	867	0,9	15,000	SR 260 □- 132M/4a					
	111	762	1,0	13,182	SR 260 □- 132M/4a					
	125	674	1,0	11,667	SR 260 □- 132M/4a					
	143	591	1,0	10,238	SR 260 □- 132M/4a					
	164	515	1,0	8,913	SR 260 □- 132M/4a					
	187	451	1,0	7,800	SR 260 □- 132M/4a					
	213	397	1,0	6,864	SR 260 □- 132M/4a					
	241	350	1,0	6,067	SR 260 □- 132M/4a	60	116	117	61	118
	274	308	1,0	5,324	SR 260 □- 132M/4a					
	315	268	1,0	4,634	SR 260 □- 132M/4a					
	360	234	1,0	4,056	SR 260 □- 132M/4a					
	398	212	1,0	3,667	SR 260 □- 132M/4a					
	454	186	1,0	3,218	SR 260 □- 132M/4a					
	521	162	1,0 1,5	2,801	SR 260 □- 132M/4a					
	596	142	1,0	2,451	SR 260 □- 132M/4a					
			1-stufig		1-stages					
	238	362	0,9	6,133	SR 160 □- 132M/4a					
	276	312	1,1	5,294	SR 160 □- 132M/4a					
	315	273	1,2	4,632	SR 160 □- 132M/4a					
	378	228	1,0	3,864	SR 160 □- 132M/4a					
	422	204	1,0	3,458	SR 160 □- 132M/4a					
	487	177	1,0	3,000	SR 160 □- 132M/4a	58	116	117	59	118
	554	155	1,0	2,636	SR 160 □- 132M/4a					
	626	138	1,0	2,333	SR 160 □- 132M/4a					
	713	121	1,0	2,048	SR 160 □- 132M/4a					
	819	105	1,0	1,783	SR 160 □- 132M/4a					
	936	92	1,0	1,560	SR 160 □- 132M/4a					

3. Maßblätter
Stirnradgetriebemotoren
Drehstrom

3. Dimensions
Helical geared motors
Three phase

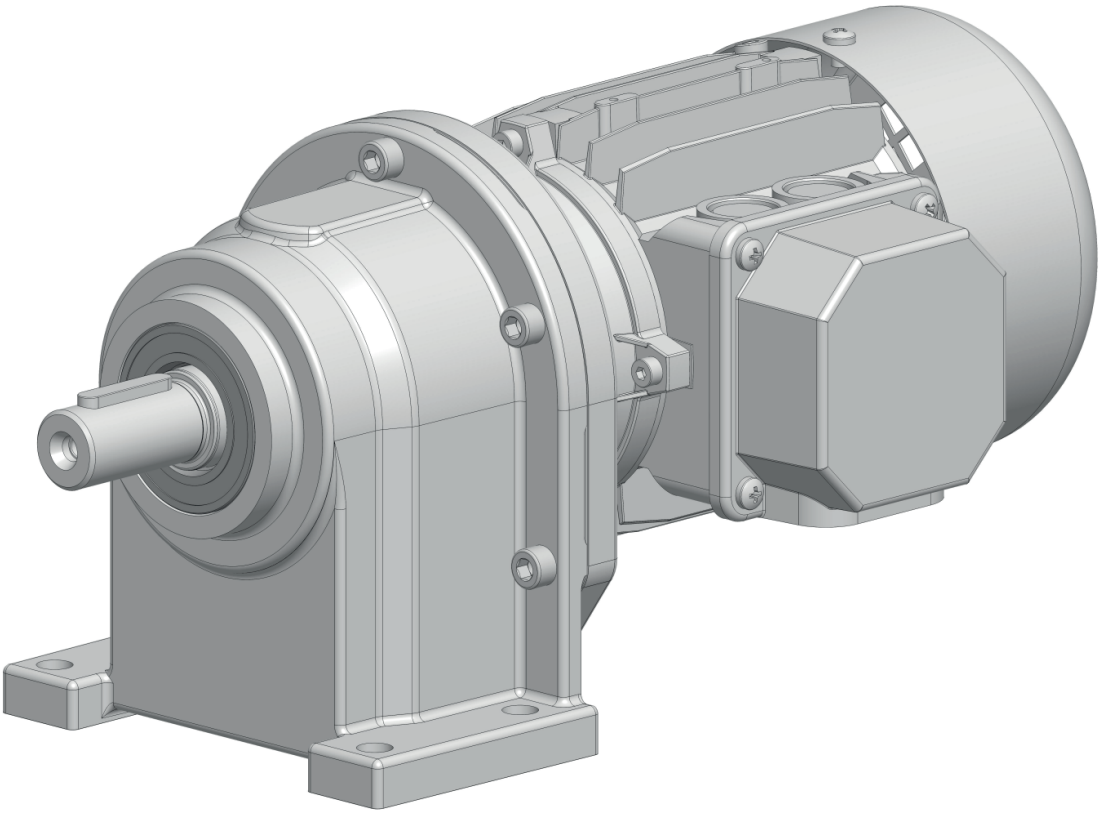

Fußausführung 1-stufig / Foot mounted 1-stage — SR1..L-...

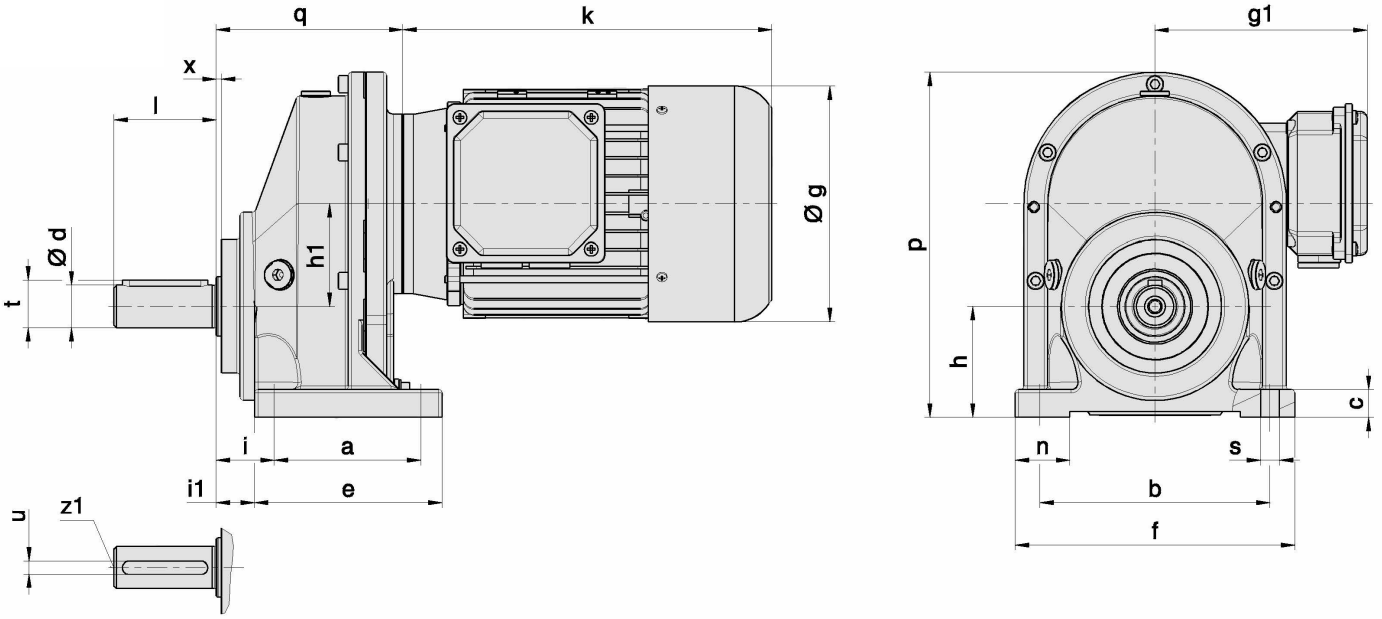

Gewicht Getriebe ca. kg Weight Gearbox app. kg	
SR 120 L -	6,0
SR 130 L -	10,0
SR 140 L -	13,0
SR 160 L -	22,0

Gewicht Getriebe ca. kg Weight Gearbox app. kg	
63 S / L	5,0 / 6,0
71 S / L	8,0 / 9,0
80 S / L	12,0 / 14,0
90 La / Lb	18,0 / 21,0
100 L	26,0
112 S / M	29,0 / 34,0
132 L / M	63,0 / 77,0

Gewicht Getriebemotor = Getriebe + Motor
Weight gearmotor = gearbox + motor

Getriebe-typen Type of gear unit	Motortypen Type of motors	Motor			Getriebe / Gearbox														Abtriebswelle Output shaft				
		Øg	g1	k	a	b	c	e	f	h	h1	i	i1	n	p	q	Øs	x	Ød$_{k6}$	l	t	u	z1
SR 120 L -	63 S/L 71 S/L 80 S/L 90L	123 138 156 176	113 125 137 147	193 215 239 280	75	112	14	998	135	55 -0,5	47	27,5	16	28	170	94	9	2	20 25	40 60	22,5 28	6 8	M6 M10
SR 130 L -	71S/L 80S/L 90L 100L 112S	138 156 176 198 220	125 137 147 156 167	215 239 280 307 328	86	135	16	110	164	65 -0,5	60	34	22,5	32	202	109	11	3	25 30	60 70	28 33	8 8	M10 M10
SR 140 L -	80S/L 90L 100L 112S	156 176 198 220	137 147 156 167	239 280 307 328	105	160	20	141	190	68 -0,5	62,5	45	24	35	216	138	14	3	30 35	70 70	33 38	8 10	M10 M12
SR 160 L -	90L 100L 112S/M 132L/M	176 198 220 260	147 156 167 195	280 307 328 413	110	175	25	140	215	89 -0,5	86	40	25	40	281	139	14	4	40 50	80 100	43 53,5	12 14	M16 M16

Passfeder DIN 6885, Blatt 1
Zentrierungen mit Gewinde DIN 332, Blatt 2
Abbildungen und Maße [mm] unverbindlich.
Technische Änderungen vorbehalten.

Keyways DIN 6885, sheet 1
Tapped center hole DIN 332, sheet 2
Dimensions illustrations [mm] and technical design may be subject to change.

Flanschausführung 1-stufig / Flange mounted 1-stage — SR1..F-...

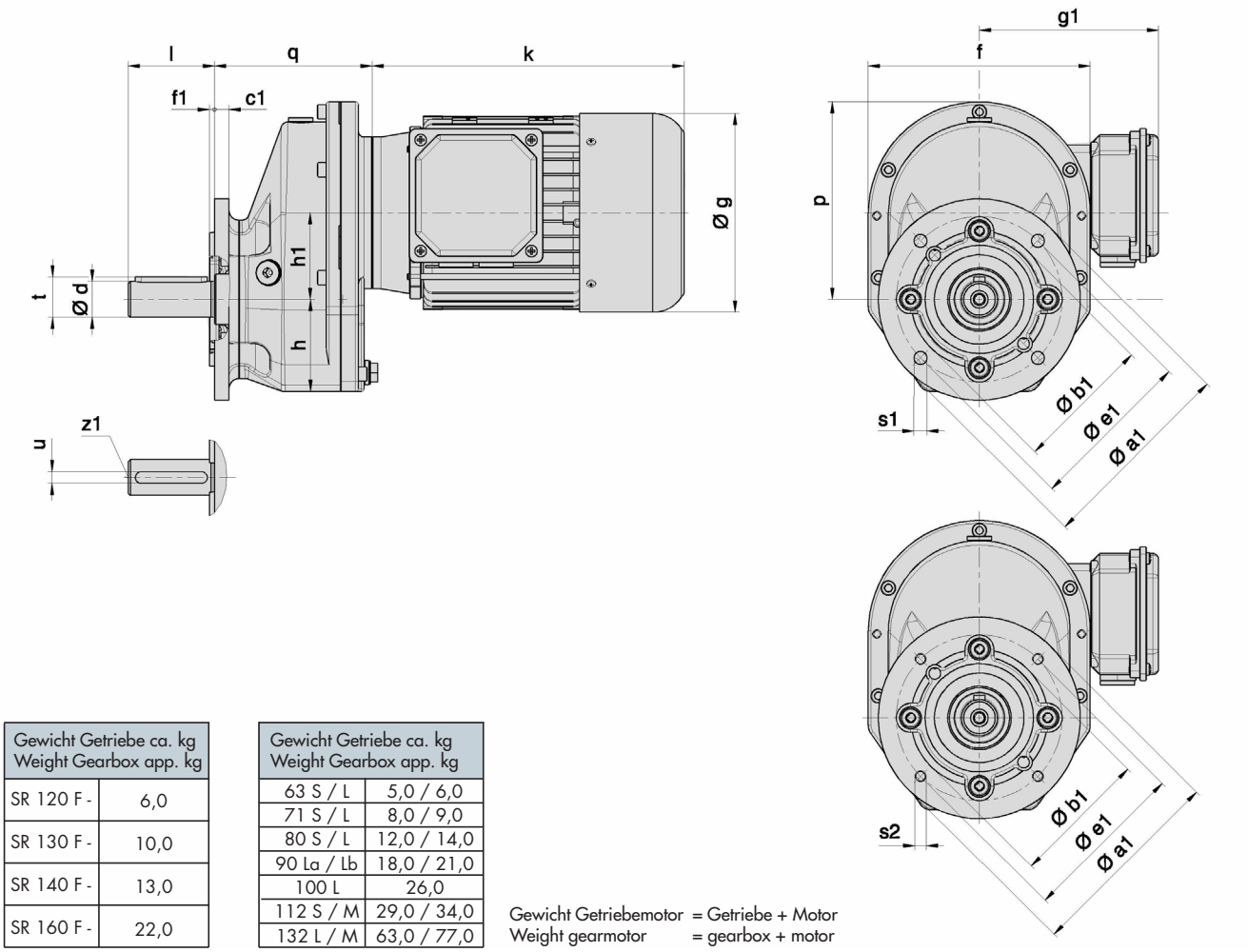

Gewicht Getriebe ca. kg Weight Gearbox app. kg	
SR 120 F -	6,0
SR 130 F -	10,0
SR 140 F -	13,0
SR 160 F -	22,0

Gewicht Getriebe ca. kg Weight Gearbox app. kg	
63 S / L	5,0 / 6,0
71 S / L	8,0 / 9,0
80 S / L	12,0 / 14,0
90 La / Lb	18,0 / 21,0
100 L	26,0
112 S / M	29,0 / 34,0
132 L / M	63,0 / 77,0

Gewicht Getriebemotor = Getriebe + Motor
Weight gearmotor = gearbox + motor

Getriebe-typen Type of gear unit	Motortypen Type of motors	Motor			Getriebe / Gearbox					Abtriebswelle Output shaft					Abtriebsflansch Output flange						
		Øg	g1	k	f	h	h1	p	q	$Ød_{k6}$	l	t	u	z1	Øa1	$Øb1_{j6}$	c1	Øe1	f1	B5 Øs1	B14 s2
SR 120 F -	63S/L 71S/L 80S/L 90 L	123 138 156 176	113 125 137 147	193 215 239 280	135	54	47	114,5	94	20 25	40 60	22,5 28	6 8	M6 M10	120 140 160 200	80 95 110 130	10 10 10 12	100 115 130 165	3 3,5 3,5 3,5	7 9 9 11	M6 M8 M8 M10
SR 130 F -	71S/L 80S/L 90L 100L 112S	138 156 176 198 220	125 137 147 156 167	215 239 280 307 328	154	64	60	137	109	25 30	60 70	28 33	8 8	M10 M10	140 160 200 250	95 110 130 180	10 10 12 16	115 130 165 215	3,5 3,5 3,5 4	9 9 11 14	M8 M8 M10 M12
SR 140 F -	80S/L 90 L 100 L 112 S/M	156 176 198 220	137 147 156 167	239 280 307 328	170	67	62,5	147,5	138	30 35	70 70	33 38	8 10	M10 M12	160 200 250	110 130 180	10 12 16	130 165 215	3,5 3,5 4	9 11 14	M8 M10 M12
SR 160 F -	90 L 100 L 112S/M 132L/M	176 198 220 260	147 156 167 195	280 307 328 413	215	88	86	193,5	139	40 50	80 100	43 53,5	12 14	M16 M16	200 250 300	130 180 230	16 16 20	165 215 265	3,5 4 4	11 14 14	M10 M12 M12

Passfeder DIN 6885, Blatt 1
Zentrierungen mit Gewinde DIN 332, Blatt 2
Abbildungen und Maße [mm] unverbindlich.
Technische Änderungen vorbehalten.

Keyways DIN 6885, sheet 1
Tapped center hole DIN 332, sheet 2
Dimensions illustrations [mm] and technical design may be subject to change.

Fußausführung 2-stufig / Foot mounted 2-stage — SR2..L-...

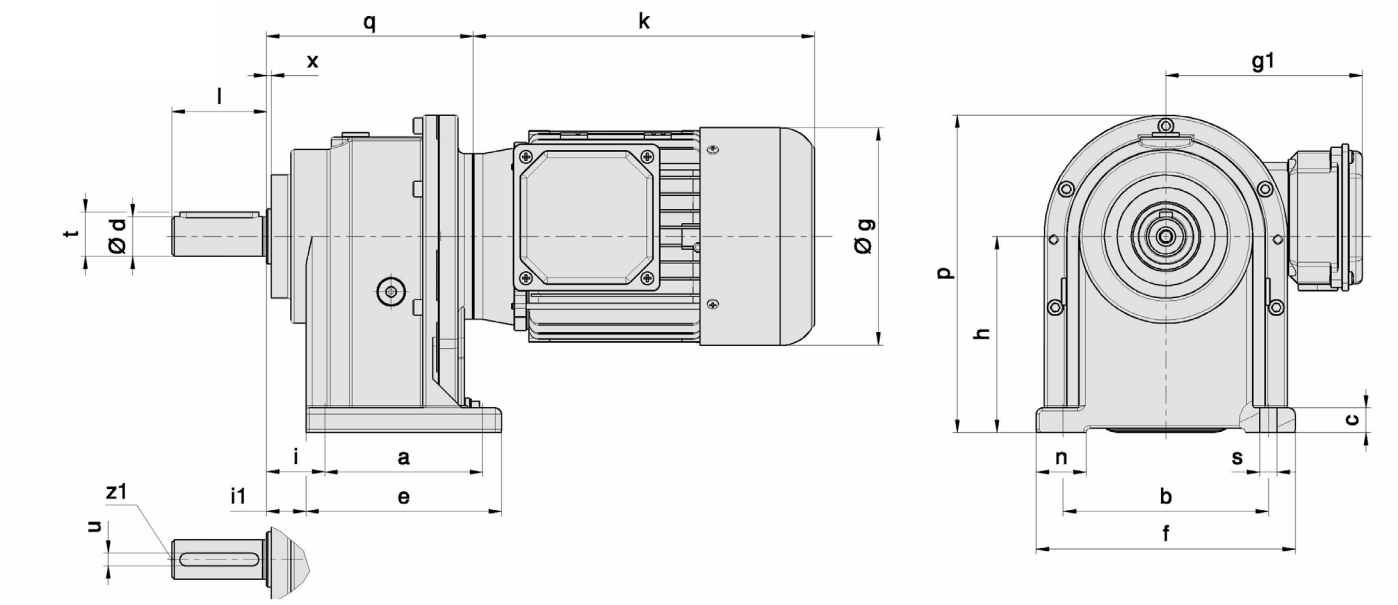

Gewicht Getriebe ca. kg Weight Gearbox app. kg	
SR 210 L -	5,0
SR 220 L -	7,0
SR 230 L -	11,0
SR 240 L -	17,0
SR 260 L -	27,0

Gewicht Getriebe ca. kg Weight Gearbox app. kg	
56 S / L	3,2 / 3,4
63 S / L	5,0 / 6,0
71 S / L	8,0 / 9,0
80 S / L	12,0 / 14,0
90 La / Lb	18,0 / 21,0
100 L	26,0
112 S / M	29,0 / 33,0 / 34,0
132 L / M	63,0 / 77,0

Gewicht Getriebemotor = Getriebe + Motor
Weight gearmotor = gearbox + motor

Getriebetypen Type of gear unit	Motortypen Type of motors	Motor			Getriebe / Gearbox													Abtriebswelle / Output shaft				
		Øg	g1	k	a	b	c	e	f	h	i	i1	n	p	q	Øs	x	$Ød_{k6}$	l	t	u	z1
SR 210 L -	56 S/L 63 S/L 71 S/L 80S/L	111 123 138 156	109 113 125 137	167 193 215 239	50	110	12	75	130	86 -0,5	12	3	25	146	98	9	2	16 20	40 40	18 22,5	5 6	M5 M6
SR 220 L -	63 S/L 71 S/L 80 S/L 90L	123 138 156 176	113 125 137 147	193 215 239 280	85	105	14	110	135	102 -0,5	27,5	15	28	170	109	9	2	20 25	40 60	22,5 28	6 8	M6 M10
SR 230 L -	63 S/L 71 S/L 80 S/L 90L 100L 112L	123 138 156 176 198 220	113 125 137 147 156 167	193 215 239 280 307 328	100	130	16	124	164	125 -0,5	37	25	32	202	130	11	3	25 30	60 70	28 33	8 8	M10 M10
SR 240 L -	80S/L 90L 100L 112S/M	156 176 198 220	137 147 156 167	239 280 307 328	140	155	20	175	190	130 -0,5	45	27,5	35	215	161	14	3	30 35	70 70	33 38	8 10	M10 M12
SR 260 L -	90L 100L 112S/L/M 132L/M	176 198 220 260	147 156 167 195	280 307 328 413	134	175	25	164	215	175 -0,5	40	25	40	282	171	14	4	40 50	80 100	43 53,5	12 14	M16 M16

Passfeder DIN 6885, Blatt 1
Zentrierungen mit Gewinde DIN 332, Blatt 2
Abbildungen und Maße [mm] unverbindlich.
Technische Änderungen vorbehalten.

Keyways DIN 6885, sheet 1
Tapped center hole DIN 332, sheet 2
Dimensions illustrations [mm] and technical design may be subject to change.

Flanschausführung 2-stufig / Flange mounted 2-stage — SR2..F-...

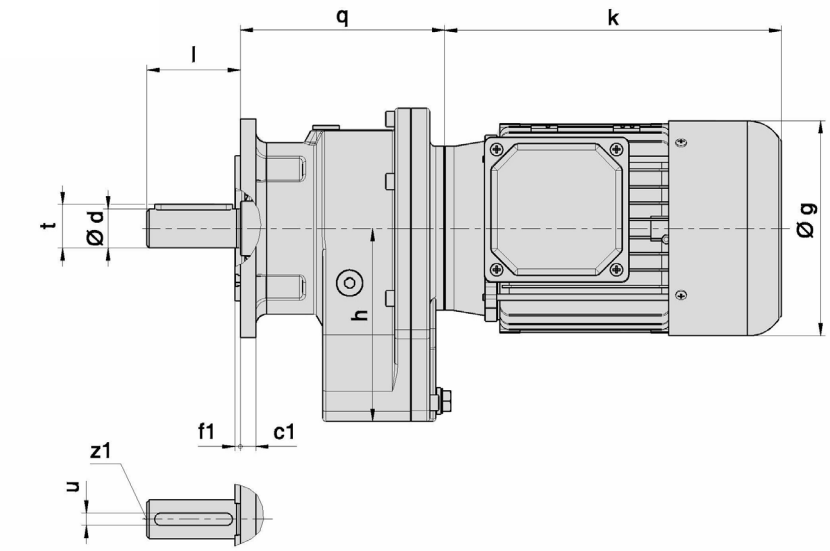

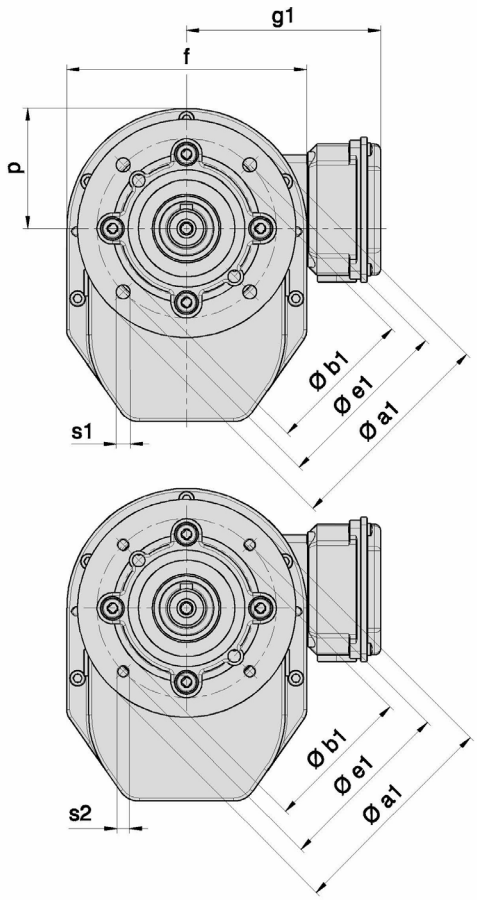

Gewicht Getriebe ca. kg Weight Gearbox app. kg	
SR 210 F -	5,0
SR 220 F -	7,0
SR 230 F -	11,0
SR 240 F -	17,0
SR 260 F -	27,0

Gewicht Getriebe ca. kg Weight Gearbox app. kg	
56 S / L	3,2 / 3,4
63 S / L	5,0 / 6,0
71 S / L	8,0 / 9,0
80 S / L	12,0 / 14,0
90 La / Lb	18,0 / 21,0
100 L	26,0
112 S / M	29,0 / 33,0 / 34,0
132 L / M	63,0 / 77,0

Gewicht Getriebemotor = Getriebe + Motor
Weight gearmotor = gearbox + motor

Getriebetypen Type of gear unit	Motortypen Type of motors	Motor			Getriebe / Gearbox				Abtriebswelle/ Output shaft					Antriebsflansch / Output flange						
		Øg	g1	k	f	h	p	q	$Ød_{k6}$	l	t	u	z1	Øa1	$Øb1_{j6}$	c1	Øe1	f1	B5 Øs1	B14 s2
SR 210 F -	56 S/L 63 S/L 71 S/L 80S/L	111 123 138 156	109 113 125 137	167 193 215 239	120	85	60	98	16 20	40 40	18 22,5	5 6	M5 M6	120 140 160	80 95 110	10 10 10	100 115 130	3 3,5 3,5	7 9 9	M6 M8 M8
SR 220 F -	63 S/L 71 S/L 80 S/L 90L	123 138 156 176	113 125 137 147	193 215 239 280	135	101	67,5	109	20 25	40 60	22,5 28	6 8	M6 M10	120 140 160 200	80 95 110 130	10 10 10 12	100 115 130 165	3 3,5 3,5 3,5	7 9 9 11	M6 M8 M8 M10
SR 230 F -	63 S/L 71 S/L 80 S/L 90L 100L 112L	123 138 156 176 198 220	113 125 137 147 156 167	193 215 239 280 307 328	154	124	77	130	25 30	60 70	28 33	8 8	M10 M10	140 160 200 250	95 110 130 180	10 10 12 16	115 130 165 215	3,5 3,5 3,5 4	9 9 11 14	M8 M8 M10 M12
SR 240 F -	80S/L 90L 100L 112S/M	156 176 198 220	137 147 156 167	239 280 307 328	170	129	85	161	30 35	70 70	33 38	8 10	M10 M12	160 200 250	110 130 180	10 12 16	130 165 215	3,5 3,5 4	9 11 14	M8 M10 M12
SR 260 F -	90L 100L 112S/L/M 132L/M	176 198 220 260	147 156 167 195	280 307 328 413	215	174	107,5	171	40 50	80 100	43 53,5	12 14	M16 M16	200 250 300	130 180 230	16 16 20	165 215 265	3,5 4 4	11 14 14	M10 M12 M12

Passfeder DIN 6885, Blatt 1
Zentrierungen mit Gewinde DIN 332, Blatt 2
Abbildungen und Maße [mm] unverbindlich.
Technische Änderungen vorbehalten.

Keyways DIN 6885, sheet 1
Tapped center hole DIN 332, sheet 2
Dimensions illustrations [mm] and technical design may be subject to change.

Fußausführung 3-stufig / Foot mounted 3-stage — SR3..L-...

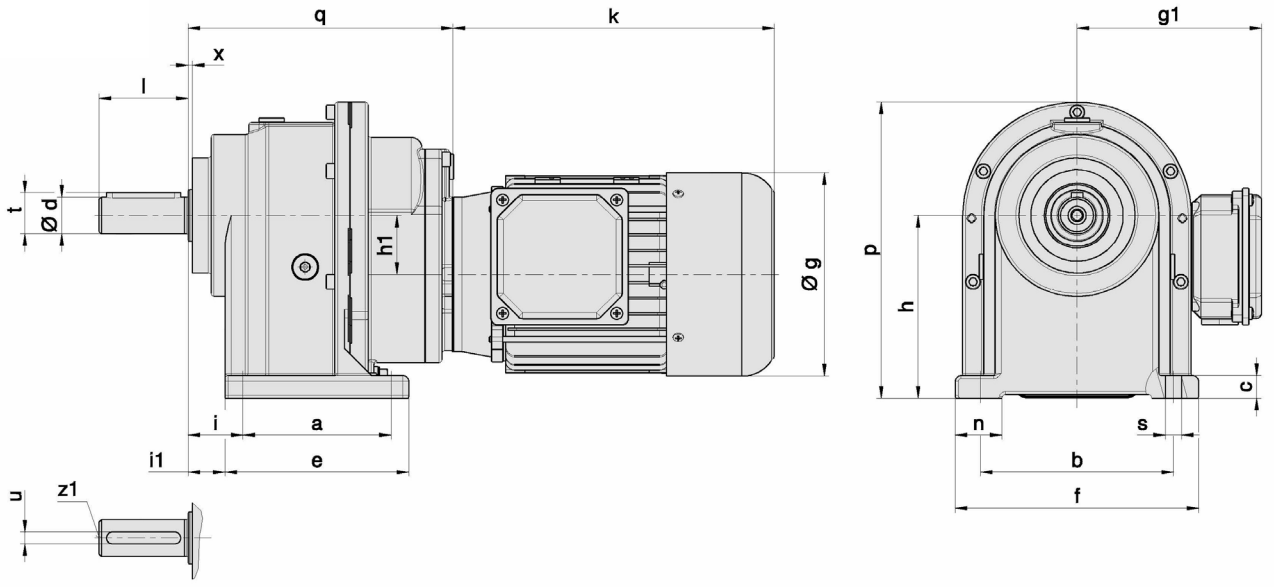

Gewicht Getriebe ca. kg Weight Gearbox app. kg	
SR 320 L -	9,0
SR 330 L -	14,0
SR 340 L -	20,0
SR 360 L -	31,0

Gewicht Getriebe ca. kg Weight Gearbox app. kg	
56 S / L	3,2 / 3,4
63 S / L	5,0 / 6,0
71 S / L	8,0 / 9,0
80 S / L	12,0 / 14,0
90 La / Lb	18,0 / 21,0
100 L	26,0

Gewicht Getriebemotor = Getriebe + Motor
Weight gearmotor = gearbox + motor

Getriebetypen Type of gear unit	Motortypen Type of motors	Motor			Getriebe / Gearbox														Abtriebswelle Output shaft				
		Øg	g1	k	a	b	c	e	f	h	h1	i	i1	n	p	q	Øs	x	$Ød_{k6}$	l	t	u	z1
SR 320 L -	56S/L 63S/L	111 123	109 113	167 193	85	105	14	110	135	102 -0,5	32	27,5	15	28	170	153	9	2	20 25	40 60	22,5 28	6 8	M6 M10
SR 330 L -	56S/L 63S/L 71S/L	111 123 138	109 113 125	167 193 215	100	130	16	124	164	125 -0,5	40	37	25	32	202	177	11	3	25 30	60 70	28 33	8 8	M10 M10
SR 340 L -	56S/L 63S/L 71S/L 80S/L	111 123 138 156	109 113 125 137	167 193 215 239	140	155	20	175	190	130 -0,5	47	45	27,5	35	215	214	14	3	30 35	70 70	33 38	8 10	M10 M12
SR 360 L -	63S/L 71S/L 80S/L 90L 100L	123 138 156 176 198	113 125 137 147 156	193 215 239 280 307	134	175	25	164	215	175 -0,5	60	40	25	40	282	229	14	4	40 50	80 100	43 53,5	12 14	M16 M16

Passfeder DIN 6885, Blatt 1
Zentrierungen mit Gewinde DIN 332, Blatt 2
Abbildungen und Maße [mm] unverbindlich.
Technische Änderungen vorbehalten.

Keyways DIN 6885, sheet 1
Tapped center hole DIN 332, sheet 2
Dimensions illustrations [mm] and technical design may be subject to change.

Flanschausführung 3-stufig / Flange mounted 3-stage — SR3.. F-...

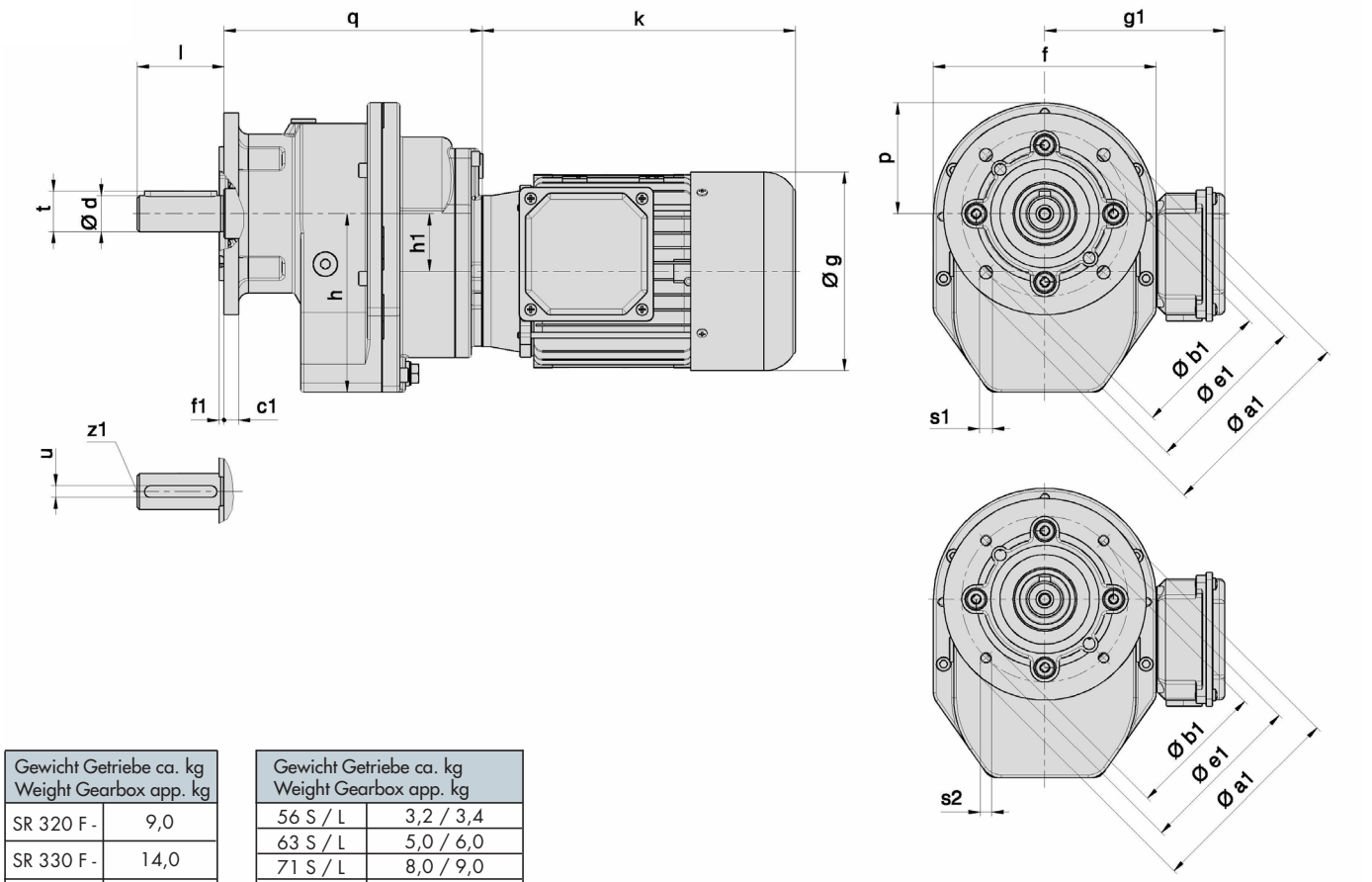

Gewicht Getriebe ca. kg Weight Gearbox app. kg	
SR 320 F -	9,0
SR 330 F -	14,0
SR 340 F -	20,0
SR 360 F -	31,0

Gewicht Getriebe ca. kg Weight Gearbox app. kg	
56 S / L	3,2 / 3,4
63 S / L	5,0 / 6,0
71 S / L	8,0 / 9,0
80 S / L	12,0 / 14,0
90 La / Lb	18,0 / 21,0
100 L	26,0

Gewicht Getriebemotor = Getriebe + Motor
Weight gearmotor = gearbox + motor

Getriebetypen Type of gear unit	Motortypen Type of motors	Motor			Getriebe / Gearbox					Abtriebswelle Output shaft					Abtriebsflansch Output flange						
		Øg	g1	k	f	h	h1	p	q	Ød$_{k6}$	l	t	u	z1	Øa1	Øb1$_{j6}$	c1	Øe1	f1	B5 Øs1	B14 s2
SR 320 F -	56S/L 63S/L	111 123	109 113	167 193	135	101	32	68	153	20 25	40 60	22,5 28	6 8	M6 M10	120 140 160 200	80 95 110 130	10 10 10 12	100 115 130 165	3 3,5 3,5 3,5	7 9 9 11	M6 M8 M8 M10
SR 330 F -	56S/L 63S/L 71S/L	111 123 138	109 113 125	167 193 215	154	124	40	77	177	25 30	60 70	28 33	8 8	M10 M10	140 160 200 250	95 110 130 180	10 10 12 16	115 130 165 215	3,5 3,5 3,5 4	9 9 11 14	M8 M8 M10 M12
SR 340 F -	56S/L 63S/L 71S/L 80S/L	111 123 138 156	109 113 125 137	167 193 215 239	170	129	47	85	214	30 35	70 70	33 38	8 10	M10 M12	160 200 250	110 130 180	10 12 16	130 165 215	3,5 3,5 4	9 11 14	M8 M10 M12
SR 360 F -	63S/L 71S/L 80S/L 90L 100L	123 138 156 176 198	113 125 137 147 156	193 215 239 280 307	215	174	60	107	229	40 50	80 100	43 53,5	12 14	M16 M16	200 250 300	130 180 230	16 16 20	165 215 265	3,5 4 4	11 14 14	M10 M12 M12

Passfeder DIN 6885, Blatt 1
Zentrierungen mit Gewinde DIN 332, Blatt 2
Abbildungen und Maße [mm] unverbindlich.
Technische Änderungen vorbehalten.

Keyways DIN 6885, sheet 1
Tapped center hole DIN 332, sheet 2
Dimensions illustrations [mm] and technical design may be subject to change.

Fußausführung 4-stufig / Foot mounted 4-stage — SR2../2.. L-...

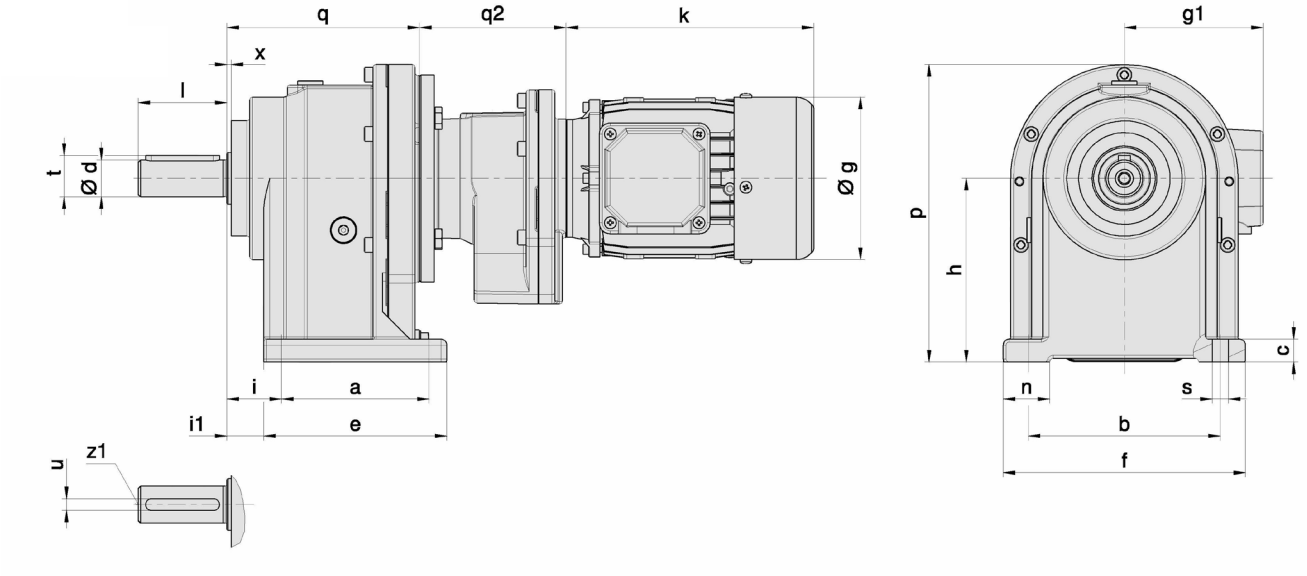

Gewicht Getriebe ca. kg Weight Gearbox app. kg	
SR 220 / 210 L -	5,0
SR 230 / 210 L -	7,0
SR 240 / 210 L -	11,0
SR 260 / 210 L -	17,0
SR 260 / 220 L -	27,0

Gewicht Getriebe ca. kg Weight Gearbox app. kg	
56 S / L	3,2 / 3,4
63 S / L	5,0 / 6,0
71 S / L	8,0 / 9,0
80 S / L	12,0 / 14,0
90 La / Lb	18,0 / 21,0

Gewicht Getriebemotor = Getriebe + Motor
Weight gearmotor = gearbox + motor

Getriebetypen Type of gear unit	Motortypen Type of motors	Motor			Getriebe / Gearbox														Abtriebswelle Output shaft				
		Øg	g1	k	a	b	c	e	f	h	i	i1	n	p	q	q2	Øs	x	$Ød_{k6}$	l	t	u	z1
SR 220/210 L -	56 S/L 63 S/L 71 S/L 80S/L	111 123 138 156	109 113 125 137	167 193 215 239	85	105	14	110	135	102 -0,5	27,5	15	28	170	109	98	9	2	20 25	40 60	22,5 28	6 8	M6 M10
SR 230/210 L -	56S/L 63S/L 71S/L 80S/L	111 123 138 156	109 113 125 137	167 193 215 239	100	130	16	124	164	125 -0,5	37	25	24	202	130	98	11	3	25 30	60 70	28 33	8 8	M10 M10
SR 240/210 L -	56S/L 63S/L 71S/L 80S/L	111 123 138 156	109 113 125 137	167 193 215 239	140	155	20	175	190	130 -0,5	45	27,5	35	215	161	98	14	3	30 35	70 70	33 38	8 10	M10 M12
SR 260/210 L -	56S/L 63S/L 71S/L 80S/L	111 123 138 156	109 113 125 137	167 193 215 239	134	175	25	164	215	175 -0,5	40	25	40	282	171	98	14	4	40 50	80 100	43 53,5	12 14	M16 M16
SR 260/220 L -	63S/L 71S/L 80S/L 90L	123 138 156 176	113 125 137 147	193 215 239 280	134	175	25	164	215	175 -0,5	40	25	40	282	171	109	14	4	40 50	80 100	43 53,5	12 14	M16 M16

Passfeder DIN 6885, Blatt 1
Zentrierungen mit Gewinde DIN 332, Blatt 2
Abbildungen und Maße [mm] unverbindlich.
Technische Änderungen vorbehalten.

Keyways DIN 6885, sheet 1
Tapped center hole DIN 332, sheet 2
Dimensions illustrations [mm] and technical design may be subject to change.

Flanschausführung 4-stufig / Flange mounted 4-stage — SR2../2.. F-...

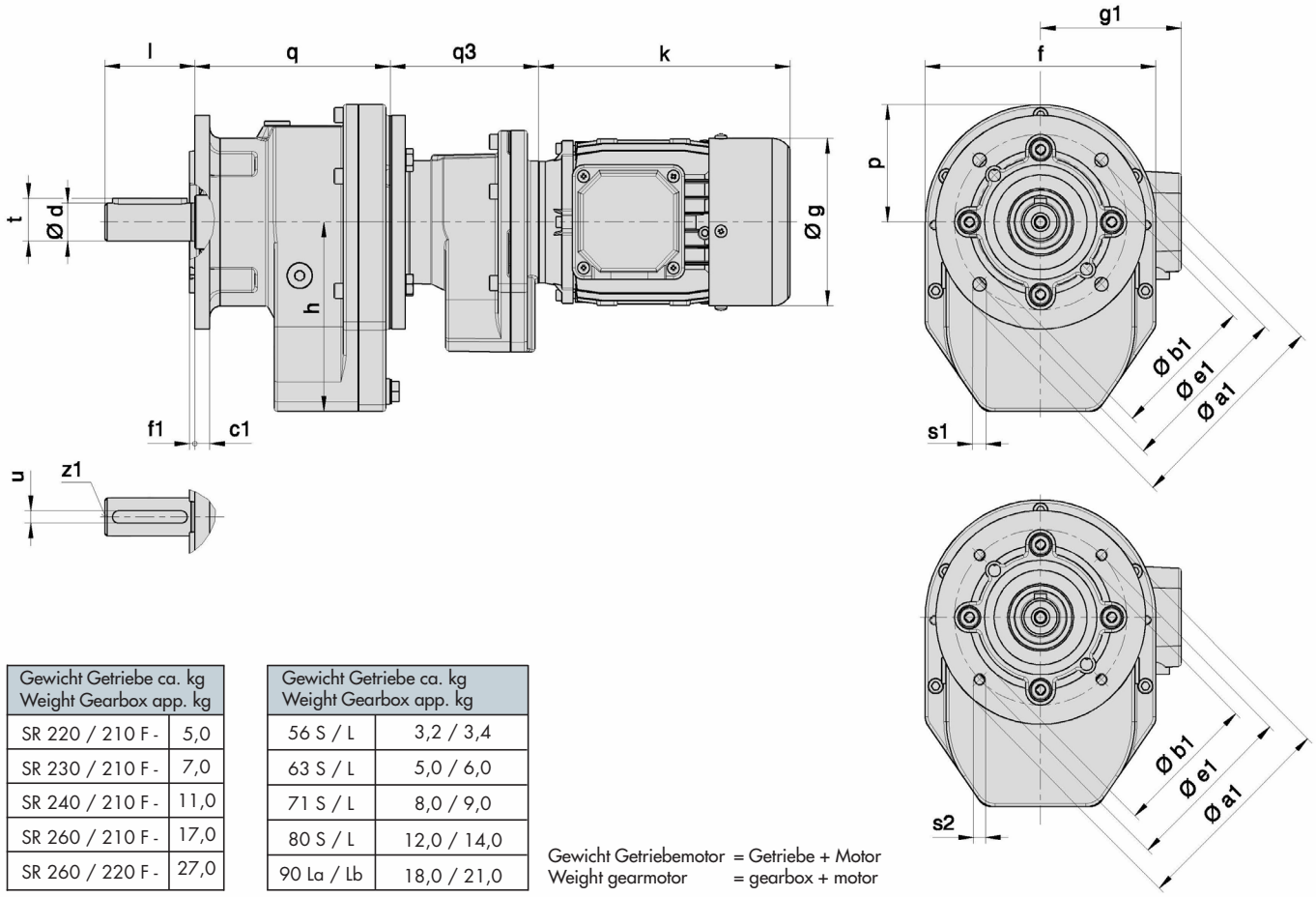

Gewicht Getriebe ca. kg Weight Gearbox app. kg	
SR 220 / 210 F -	5,0
SR 230 / 210 F -	7,0
SR 240 / 210 F -	11,0
SR 260 / 210 F -	17,0
SR 260 / 220 F -	27,0

Gewicht Getriebe ca. kg Weight Gearbox app. kg	
56 S / L	3,2 / 3,4
63 S / L	5,0 / 6,0
71 S / L	8,0 / 9,0
80 S / L	12,0 / 14,0
90 La / Lb	18,0 / 21,0

Gewicht Getriebemotor = Getriebe + Motor
Weight gearmotor = gearbox + motor

Getriebetypen Type of gear unit	Motortypen Type of motors	Motor			Getriebe / Gearbox					Abtriebswelle Output shaft					Abtriebsflansch Output flange						
		Øg	g1	k	f	h	p	q	q3	$Ød_{k6}$	l	t	u	z1	Øa1	$Øb1_{j6}$	c1	Øe1	f1	B5 Øs1	B14 s2
SR 220/210 F -	56S/L 63S/L 71S/L 80S/L	111 123 138 156	109 113 125 137	167 193 215 239	135	101	67,5	109	98	20 25	40 60	22,5 28	6 8	M6 M10	120 140 160 200	80 95 110 130	10 10 10 12	100 115 130 165	3 3,5 3,5 3,5	7 9 9 11	M6 M8 M8 M10
SR 230/210 F -	56S/L 63S/L 71S/L 80S/L	111 123 138 156	109 113 125 137	167 193 215 239	154	124	77	130	98	25 30	60 70	28 33	8 8	M10 M10	140 160 200 250	95 110 130 180	10 10 12 16	115 130 165 215	3,5 3,5 3,5 4	9 9 11 14	M8 M8 M10 M12
SR 240/210 F -	56S/L 63S/L 71S/L 80S/L	111 123 138 156	109 113 125 137	167 193 215 239	170	129	85	161	98	30 35	70 70	33 38	8 10	M10 M12	160 200 250	110 130 180	10 12 16	130 165 215	3,5 3,5 4	9 11 14	M8 M10 M12
SR 260/210 F -	56S/L 63S/L 71S/L 80S/L	111 123 138 156	109 113 125 137	167 193 215 239	215	174	107,5	171	98	40 50	80 100	43 53,5	12 14	M16 M16	200 250 300	130 180 230	16 16 20	165 215 265	3,5 4 4	11 14 14	M10 M12 M12
SR 260/220 F -	63S/L 71S/L 80S/L 90L	123 138 156 176	113 125 137 147	193 215 239 280	215	174	107,5	171	109	40 50	80 100	43 53,5	12 14	M16 M16	200 250 300	130 180 230	16 16 20	165 215 265	3,5 4 4	11 14 14	M10 M12 M12

Passfeder DIN 6885, Blatt 1
Zentrierungen mit Gewinde DIN 332, Blatt 2
Abbildungen und Maße [mm] unverbindlich.
Technische Änderungen vorbehalten.

Keyways DIN 6885, sheet 1
Tapped center hole DIN 332, sheet 2
Dimensions illustrations [mm] and technical design may be subject to change.

Notizen	Notes

4. Belastungstabellen / Maßblatt

Stirnradgetriebe
IEC Laterne
Freie Antriebswelle

4. Selection tables / Dimension

Helical gearboxes
IEC adapter
Free input shaft

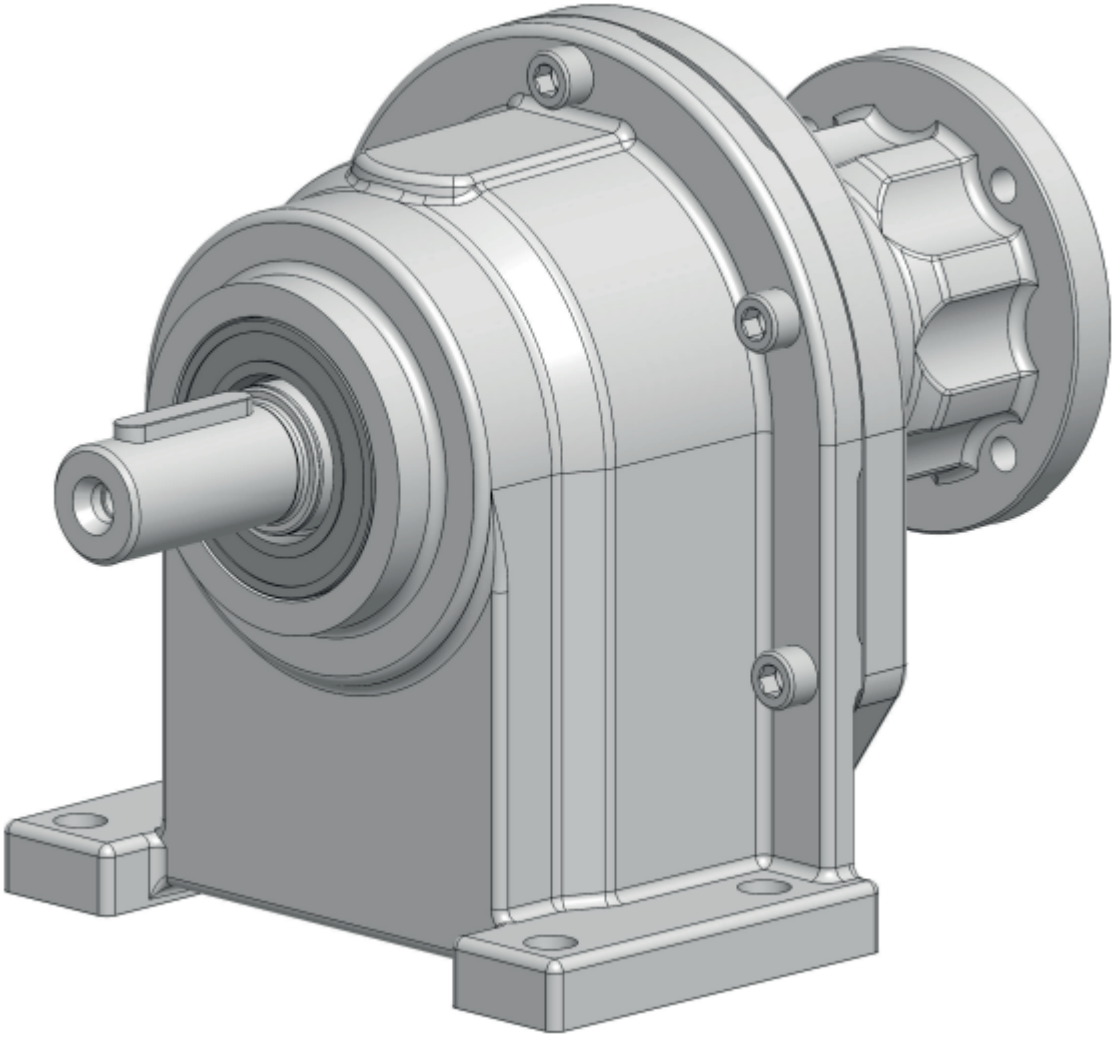

SR120	IEC-Laterne freie Antriebswelle	IEC adapter free input shaft	- IEC... - K/KC/KF

Maßblatt Seite / Dimension page: 111 / 113

Wirkungsgrad/ Efficiency = 0,98

Belastungstabelle Betriebsfaktor fB = 1,0 — Selection table, Service faktor fB = 1,0

i	Ausführung Design	ne = 3000 min^{-1} na min^{-1}	Ma max. Nm	Pe max. kW	ne = 2000 min^{-1} na min-1	Ma max. Nm	Pe max. kW	ne = 1500 min^{-1} na min-1	Ma max. Nm	Pe max. kW	ne = 1000 min^{-1} na min-1	Ma max. Nm	Pe max. kW
1,593	IEC 63	1884	10	1,57	1256	11	1,05	942	13	0,79	628	13	0,52
	IEC 71 / 80 / 90			2,00			1,46			1,26			0,84
	K / KC / KF												
1,800	IEC 63	1667	12	1,57	1111	12	1,05	833	14	0,79	556	14	0,52
	IEC 71 / 80 / 90			2,00			1,46			1,26			0,84
	K / KC / KF												
2,043	IEC 63	1469	13	1,57	979	14	1,05	734	16	0,79	489	16	0,52
	IEC 71 / 80 / 90			2,00			1,46			1,26			0,84
	K / KC / KF												
2,333	IEC 63	1286	15	1,57	857	16	1,05	643	18	0,79	429	18	0,52
	IEC 71 / 80 / 90			2,00			1,46			1,26			0,84
	K / KC / KF												
2,684	IEC 63	1117	17	1,57	745	18	1,05	559	21	0,79	373	21	0,52
	IEC 71 / 80 / 90			2,00			1,46			1,26			0,84
	K / KC / KF												
3,000	IEC 63	1000	19	1,57	667	21	1,05	500	24	0,79	333	24	0,52
	IEC 71 / 80 / 90			2,00			1,46			1,26			0,84
	K / KC / KF												
3,400	IEC 63	882	22	1,57	588	24	1,05	441	27	0,79	294	27	0,52
	IEC 71 / 80 / 90			2,00			1,46			1,26			0,84
	K / KC / KF												
3,889	IEC 63	771	24	1,57	514	26	1,05	386	30	0,79	257	30	0,52
	IEC 71 / 80 / 90			2,00			1,46			1,26			0,84
	K / KC / KF												
4,500	IEC 63 / 71	667	40	1,00	444	44	0,72	333	50	00,62	222	50	0,41
	IEC 80			1,76			1,27			1,10			0,73
	IEC 90			2,85			2,06			1,78			1,19
	K / KC / KF												
5,769	IEC 63 / 71	520	40	1,00	347	44	0,72	260	50	0,62	173	50	0,41
	IEC 80			1,76			1,27			1,10			0,73
	IEC 90			2,22			1,61			1,78			0,93
	K / KC / KF												
7,000	IEC 63 / 71	429	39	1,00	86	43	0,72	214	49	0,62	143	49	0,41
	IEC 80			1,76			1,27			1,10			0,73
	K / KC / KF												
8,778	IEC 63 / 71	342	27	1,00	228	30	0,72	171	34	0,62	114	34	0,41
	K / KC / KF												

Für die Leistungsermittlung bei Zwischdrehzahlen können die Werte für Ma max. aus der Tabelle interpoliert werden. Die Antriebsleistung wird nach folgender Formel ermittelt.

To find the power requirement for speeds other than those indicated in the above chart the values for maximum torque (Ma max.) can be interpolated between the chart values given. The corresponding input power can be calculated by substituting the interpolated torque values in the below.

$$Ma\ Max = \frac{Pe\ max \times 9550 \times i \times \eta}{ne} \qquad Pe = \frac{Ma \times ne}{9550 \times i \times \eta}$$

$$Ma\ max. \geq Ma \times f_B$$

Pe max. max. Antriebsleistung/ max. input power
Ma max. max. Abtriebsdrehmoment/ max. output torque
na Abtriebsdrehzahl/ output speed
ne Antriebsdrehzahl/ input speed
η Wirkungsgrad/ Efficiency

SR120	IEC-Laterne freie Antriebswelle	IEC adapter free input shaft	- IEC... - K/KC/KF

Maßblatt Seite / Dimension page: 111 / 113

Wirkungsgrad/ Efficiency = 0,98

Belastungstabelle Betriebsfaktor fB = 1,0 — Selection table, Service faktor fB = 1,0

i	Ausführung Design	ne = 750 min^{-1}			ne = 500 min^{-1}			ne = 250 min^{-1}			ne = 125 min^{-1}		
		na min^{-1}	Ma max. Nm	Pe max. kW	na min-1	Ma max. Nm	Pe max. kW	na min-1	Ma max. Nm	Pe max. kW	na min-1	Ma max. Nm	Pe max. kW
1,593	IEC 63	471	13	0,39	314	13	0,26	157	13	0,13	79	13	0,07
	IEC 71 / 80 / 90			0,63			0,42			0,21			0,10
	K / KC / KF												
1,800	IEC 63	417	14	0,39	278	14	0,26	139	14	0,13	70	14	0,07
	IEC 71 / 80 / 90			0,63			0,42			0,21			0,10
	K / KC / KF												
2,043	IEC 63	367	16	0,39	245	16	0,26	122	16	0,13	61	16	0,07
	IEC 71 / 80 / 90			0,63			0,42			0,21			0,10
	K / KC / KF												
2,333	IEC 63	321	18	0,39	214	18	0,26	107	18	0,13	54	18	0,07
	IEC 71 / 80 / 90			0,63			0,42			0,21			0,10
	K / KC / KF												
2,684	IEC 63	279	21	0,39	186	21	0,26	94	21	0,13	47	21	0,07
	IEC 71 / 80 / 90			0,63			0,42			0,21			0,10
	K / KC / KF												
3,000	IEC 63	250	24	0,39	167	24	0,26	84	24	0,13	42	24	0,07
	IEC 71 / 80 / 90			0,63			0,42			0,21			0,10
	K / KC / KF												
3,400	IEC 63	221	27	0,39	147	27	0,26	74	27	0,13	37	27	0,07
	IEC 71 / 80 / 90			0,63			0,42			0,21			0,10
	K / KC / KF												
3,889	IEC 63	193	30	0,39	129	30	0,26	65	30	0,13	33	30	0,07
	IEC 71 / 80 / 90			0,63			0,42			0,21			0,10
	K / KC / KF												
4,500	IEC 63 / 71	167	50	0,31	111	50	0,20	56	50	0,10	28	50	0,05
	IEC 80			0,55			0,37			0,18			0,09
	IEC 90			0,89			0,59			0,30			0,15
	K / KC / KF												
5,769	IEC 63 / 71	130	50	0,31	87	50	0,20	44	50	0,10	22	50	0,05
	IEC 80			0,55			0,37			0,18			0,09
	IEC 90			0,70			0,46			0,23			0,12
	K / KC / KF												
7,000	IEC 63 / 71	107	49	0,31	72	49	0,20	36	49	0,10	18	49	0,05
	IEC 80			0,55			0,37			0,18			0,09
	K / KC / KF												
8,778	IEC 63 / 71	86	34	0,31	57	34	0,20	29	34	0,10	15	34	0,05
	K / KC / KF												

Für die Leistungsermittlung bei Zwischdrehzahlen können die Werte für Ma max. aus der Tabelle interpoliert werden. Die Antriebsleistung wird nach folgender Formel ermittelt.

To find the power requirement for speeds other than those indicated in the above chart the values for maximum torque (Ma max.) can be interpolated between the chart values given. The corresponding input power can be calculated by substituting the interpolated torque values in the below.

$$Ma\ Max = \frac{Pe\ max \times 9550 \times i \times \eta}{ne} \qquad Pe = \frac{Ma \times ne}{9550 \times i \times \eta}$$

$$Ma\ max. \geq Ma \times f_B$$

Pe max. max. Antriebsleistung/ max. input power
Ma max. max. Abtriebsdrehmoment/ max. output torque
na Abtriebsdrehzahl/ output speed
ne Antriebsdrehzahl/ input speed
η Wirkungsgrad/ Efficiency

SR130	IEC-Laterne freie Antriebswelle	IEC adapter free input shaft	- IEC... - K/KC/KF

Maßblatt Seite / Dimension page: 111 / 113

Wirkungsgrad/ Efficiency = 0,98

Belastungstabelle Betriebsfaktor fB = 1,0 — Selection table, Service faktor fB = 1,0

i	Ausführung Design	ne = 3000 min^{-1}			ne = 2000 min^{-1}			ne = 1500 min^{-1}			ne = 1000 min^{-1}		
		na min^{-1}	Ma max. Nm	Pe max. kW	na min-1	Ma max. Nm	Pe max. kW	na min-1	Ma max. Nm	Pe max. kW	na min-1	Ma max. Nm	Pe max. kW
1,543	IEC 71 / 80	1945	19	3,14	1297	21	2,06	973	24	1,57	649	24	1,05
	IEC 90 / 100			4,02			2,91			2,51			1,68
	K / KC / KF												
1,781	IEC 71 / 80	1685	22	3,14	1123	24	2,09	843	28	1,57	562	28	1,05
	IEC 90 / 100			4,02			2,91			2,51			1,68
	K / KC / KF												
2,069	IEC 71 / 80	1450	26	3,14	967	28	2,09	725	32	1,57	484	32	1,05
	IEC 90 / 100			4,02			2,91			2,51			1,68
	K / KC / KF												
2,423	IEC 71 / 80	1239	30	3,14	826	33	2,09	620	38	1,57	413	38	1,05
	IEC 90 / 100			4,02			2,91			2,51			1,68
	K / KC / KF												
2,870	IEC 71 / 80	1046	36	3,14	697	39	2,09	523	45	1,57	349	45	1,05
	IEC 90 / 100			4,02			2,91			2,51			1,68
	K / KC / KF												
3,480	IEC 71 / 80	863	44	3,14	575	48	2,09	431	55	1,57	288	55	1,05
	IEC 90 / 100			4,02			2,91			2,51			1,68
	K / KC / KF												
4,333	IEC 71 / 80	693	55	3,14	462	59	2,09	347	68	1,57	231	68	1,05
	IEC 90 / 100			4,02			2,91			2,51			1,68
	K / KC / KF												
5,588	IEC 71	537	80	1,00	358	87	0,72	269	100	0,62	179	100	0,41
	IEC 80			1,76			1,27			1,10			0,73
	IEC 90			4,02			2,91			2,51			1,68
	IEC 100			4,59			3,33			2,87			1,91
	K / KC / KF												
6,467	IEC 71	464	80	1,00	310	87	0,72	232	100	0,62	155	100	0,41
	IEC 80			1,76			1,27			1,10			0,73
	IEC 90 / 100			3,97			2,87			2,48			1,65
	K / KC / KF												
7,615	IEC 71	394	80	1,00	263	87	0,72	197	100	0,62	132	100	0,41
	IEC 80			1,76			1,27			1,10			0,73
	IEC 90			3,37			2,44			2,10			1,40
	K / KC / KF												
10,200	IEC 71	295	32	1,00	197	35	0,72	148	40	0,62	98	40	0,41
	K / KC / KF												

Für die Leistungsermittlung bei Zwischdrehzahlen können die Werte für Ma max. aus der Tabelle interpoliert werden. Die Antriebsleistung wird nach folgender Formel ermittelt.

To find the power requirement for speeds other than those indicated in the above chart the values for maximum torque (Ma max.) can be interpolated between the chart values given. The corresponding input power can be calculated by substituting the interpolated torque values in the below.

$$Ma\ Max = \frac{Pe\ max \times 9550 \times i \times \eta}{ne} \qquad Pe = \frac{Ma \times ne}{9550 \times i \times \eta}$$

$$Ma\ max. \geq Ma \times f_B$$

Pe max. max. Antriebsleistung/ max. input power
Ma max. max. Abtriebsdrehmoment/ max. output torque
na Abtriebsdrehzahl/ output speed
ne Antriebsdrehzahl/ input speed
η Wirkungsgrad/ Efficiency

SR130	IEC-Laterne freie Antriebswelle	IEC adapter free input shaft	- IEC... - K/KC/KF

Maßblatt Seite / Dimension page: 111 / 113

Wirkungsgrad/ Efficiency = 0,98

Belastungstabelle Betriebsfaktor fB = 1,0 — Selection table, Service faktor fB = 1,0

i	Ausführung Design	ne = 750 min^{-1}			ne = 500 min^{-1}			ne = 250 min^{-1}			ne = 125 min^{-1}		
		na min^{-1}	Ma max. Nm	Pe max. kW	na min-1	Ma max. Nm	Pe max. kW	na min-1	Ma max. Nm	Pe max. kW	na min-1	Ma max. Nm	Pe max. kW
1,543	IEC 71 / 80	487	24	0,79	324	24	0,52	165	24	0,26	81	24	0,13
	IEC 90 / 100			1,26			0,84			0,42			0,21
	K / KC / KF												
1,781	IEC 71 / 80	422	28	0,79	281	28	0,52	148	28	0,26	71	28	0,13
	IEC 90 / 100			1,26			0,84			0,42			0,21
	K / KC / KF												
2,069	IEC 71 / 80	363	32	0,79	242	32	0,52	133	32	0,26	61	32	0,13
	IEC 90 / 100			1,26			0,84			0,42			0,21
	K / KC / KF												
2,423	IEC 71 / 80	310	38	0,79	207	38	0,52	118	38	0,26	52	38	0,13
	IEC 90 / 100			1,26			0,84			0,42			0,21
	K / KC / KF												
2,870	IEC 71 / 80	262	45	0,79	175	45	0,52	105	45	0,26	44	45	0,13
	IEC 90 / 100			1,26			0,84			0,42			0,21
	K / KC / KF												
3,480	IEC 71 / 80	216	55	0,79	144	55	0,52	92	55	0,26	36	55	0,13
	IEC 90 / 100			1,26			0,84			0,42			0,21
	K / KC / KF												
4,333	IEC 71 / 80	174	68	0,79	116	68	0,52	78	68	0,26	29	68	0,13
	IEC 90 / 100			1,26			0,84			0,42			0,21
	K / KC / KF												
5,588	IEC 71	135	100	0,31	90	100	0,20	60	100	0,10	23	100	0,05
	IEC 80			0,55			0,37			0,18			0,09
	IEC 90			1,26			0,84			0,42			0,21
	IEC 100			1,44			0,72			0,48			0,24
	K / KC / KF												
6,467	IEC 71	116	100	0,31	78	100	0,40	45	100	0,10	20	100	0,05
	IEC 80			0,55			0,37			0,18			0,09
	IEC 90 / 100			1,24			0,83			0,41			0,21
	K / KC / KF												
7,615	IEC 71	99	100	0,31	66	100	0,20	34	100	0,10	17	100	0,05
	IEC 80			0,55			0,37			0,18			0,09
	IEC 90			1,05			0,70			0,35			0,18
	K / KC / KF												
10,200	IEC 71	74	40	0,31	49	40	0,20	27	40	0,10	13	40	0,05
	K / KC / KF												

Für die Leistungsermittlung bei Zwischdrehzahlen können die Werte für Ma max. aus der Tabelle interpoliert werden. Die Antriebsleistung wird nach folgender Formel ermittelt.

To find the power requirement for speeds other than those indicated in the above chart the values for maximum torque (Ma max.) can be interpolated between the chart values given. The corresponding input power can be calculated by substituting the interpolated torque values in the below.

$$Ma\ Max = \frac{Pe\ max \times 9550 \times i \times \eta}{ne} \qquad Pe = \frac{Ma \times ne}{9550 \times i \times \eta}$$

$$Ma\ max. \geq Ma \times f_B$$

Pe max. max. Antriebsleistung/ max. input power
Ma max. max. Abtriebsdrehmoment/ max. output torque
na Abtriebsdrehzahl/ output speed
ne Antriebsdrehzahl/ input speed
η Wirkungsgrad/ Efficiency

SR140	IEC-Laterne freie Antriebswelle	IEC adapter free input shaft	- IEC... - K/KC/KF

Maßblatt Seite / Dimension page: 111 / 113

Wirkungsgrad/ Efficiency = 0,98

Belastungstabelle Betriebsfaktor fB = 1,0 — Selection table, Service faktor fB = 1,0

i	Ausführung Design	ne = 3000 min^{-1} na min^{-1}	Ma max. Nm	Pe max. kW	ne = 2000 min^{-1} na min-1	Ma max. Nm	Pe max. kW	ne = 1500 min^{-1} na min-1	Ma max. Nm	Pe max. kW	ne = 1000 min^{-1} na min-1	Ma max. Nm	Pe max. kW
1,516	IEC 80	1979	40	3,14	1320	44	2,09	990	45	1,57	660	45	1,05
	IEC 90 / 100/112			8,54			6,19			4,71			3,14
	K / KC / KF		41	8,67					51	5,34		51	3,56
1,690	IEC 80	1776	45	3,14	1184	49	2,09	888	50	1,57	592	50	1,05
	IEC 90 / 100/112			8,54			6,19			4,71			3,14
	K / KC / KF								56	5,34		56	3,56
1,889	IEC 80	1589	50	3,14	1059	55	2,09	795	55	1,57	530	55	1,05
	IEC 90 / 100/112			8,54			6,19			4,71			3,14
	K / KC / KF								63	5,34		63	3,56
2,120	IEC 80	1416	56	3,14	944	62	2,09	708	62	1,57	472	62	1,05
	IEC 90 / 100/112			8,54			6,19			4,71			3,14
	K / KC / KF								71	5,34		71	3,56
2,391	IEC 80	1255	64	3,14	837	69	2,09	628	70	1,57	419	70	1,05
	IEC 90 / 100/112			8,54			6,19			4,71			3,14
	K / KC / KF								80	5,34		80	3,56
2,720	IEC 80	1103	72	3,14	736	79	2,09	552	80	1,57	368	80	1,05
	IEC 90 / 100/112			8,54			6,19			4,71			3,14
	K / KC / KF								91	5,34		91	3,56
3,227	IEC 80	930	86	3,14	620	94	2,09	465	95	1,57	310	95	1,05
	IEC 90 / 100/112			8,54			6,19			4,71			3,14
	K / KC / KF								108	5,34		108	3,56
4,167	IEC 80	720	101	1,76	480	110	1,27	360	123	1,10	240	123	0,73
	IEC 90			4,02			2,91			2,51			1,68
	IEC 100/112			7,77			5,64			4,71			3,14
	K / KC / KF								127	4,87		127	3,25
5,643	IEC 80	532	120	1,76	355	130	1,27	266	150	1,10	178	150	0,73
	IEC 90			4,02			2,91			2,51			2,83
	IEC 100/112			6,82			4,94			4,24			
	K / KC / KF												
7,455	IEC 80	403	96	1,76	269	104	1,27	202	120	1,10	135	120	0,73
	IEC 90			4,02			2,91			2,51			1,68
	K / KC / KF												
9,333	IEC 80	322	52	1,76	215	57	1,27	161	65	1,10	108	65	0,73
	K / KC / KF												

Für die Leistungsermittlung bei Zwischdrehzahlen können die Werte für Ma max. aus der Tabelle interpoliert werden. Die Antriebsleistung wird nach folgender Formel ermittelt.

To find the power requirement for speeds other than those indicated in the above chart the values for maximum torque (Ma max.) can be interpolated between the chart values given. The corresponding input power can be calculated by substituting the interpolated torque values in the below.

$$Ma\ Max = \frac{Pe\ max \times 9550 \times i \times \eta}{ne} \qquad Pe = \frac{Ma \times ne}{9550 \times i \times \eta}$$

$$Ma\ max. \geq Ma \times f_B$$

Pe max. max. Antriebsleistung/ max. input power
Ma max. max. Abtriebsdrehmoment/ max. output torque
na Abtriebsdrehzahl/ output speed
ne Antriebsdrehzahl/ input speed
η Wirkungsgrad/ Efficiency

SR140	IEC-Laterne freie Antriebswelle	IEC adapter free input shaft	- IEC... - K/KC/KF

Maßblatt Seite / Dimension page: 111 / 113

Wirkungsgrad/ Efficiency = 0,98

Belastungstabelle Betriebsfaktor fB = 1,0 — Selection table, Service faktor fB = 1,0

i	Ausführung Design	ne = 750 min^{-1}			ne = 500 min^{-1}			ne = 250 min^{-1}			ne = 125 min^{-1}		
		na min^{-1}	Ma max. Nm	Pe max. kW	na min-1	Ma max. Nm	Pe max. kW	na min-1	Ma max. Nm	Pe max. kW	na min-1	Ma max. Nm	Pe max. kW
1,516	IEC 80	495	45	0,79	330	45	0,52	165	45	0,26	83	45	0,13
	IEC 90 / 100/112			2,36			1,57			0,79			0,39
	K / KC / KF		51	2,67		51	1,78		51	0,89		51	0,45
1,690	IEC 80	444	50	0,79	296	50	0,52	148	50	0,26	74	50	0,13
	IEC 90 / 100/112			2,36			1,57			0,79			0,39
	K / KC / KF		56	2,67		56	1,78		56	0,89		56	0,45
1,889	IEC 80	397	55	0,79	265	55	0,52	133	55	0,26	62	55	0,13
	IEC 90 / 100/112			2,36			1,57			0,79			0,39
	K / KC / KF		63	2,67		63	1,78		63	0,89		63	0,45
2,120	IEC 80	354	62	0,79	236	62	0,52	118	62	0,26	59	62	0,13
	IEC 90 / 100/112			2,36			1,57			0,79			0,39
	K / KC / KF		71	2,67		71	1,78		71	0,89		71	0,45
2,391	IEC 80	314	70	0,79	210	70	0,52	105	70	0,26	53	70	0,13
	IEC 90 / 100/112			2,36			1,57			0,79			0,39
	K / KC / KF		80	2,67		80	1,78		80	0,89		80	0,45
2,720	IEC 80	276	80	0,79	184	80	0,52	92	80	0,26	46	80	0,13
	IEC 90 / 100/112			2,36			1,57			0,79			0,39
	K / KC / KF		91	2,67		91	1,78		91	0,89		91	0,45
3,227	IEC 80	233	95	0,79	155	95	0,52	78	95	0,26	39	95	0,13
	IEC 90 / 100/112			2,36			1,57			0,79			0,39
	K / KC / KF		108	2,67		108	1,78		108	0,89		108	0,45
4,167	IEC 80	180	123	0,55	120	123	0,37	60	123	0,18	30	123	0,09
	IEC 90			1,26			0,84			0,42			0,21
	IEC 100/112			2,36			1,57			0,79			0,39
	K / KC / KF		127	2,43		127	1,62		127	0,81		127	0,41
5,643	IEC 80	133	150	0,55	89	150	0,37	45	150	0,18	23	150	0,09
	IEC 90			1,26			0,84			0,42			0,21
	IEC 100/112			2,12			1,42			0,71			0,36
	K / KC / KF												
7,455	IEC 80	101	120	0,55	68	120	0,37	34	120	0,18	17	120	0,09
	IEC 90			1,26			0,84			0,42			0,21
	K / KC / KF												
9,333	IEC 80	81	65	0,55	54	65	0,37	27	65	0,18	14	65	0,09
	K / KC / KF												

Für die Leistungsermittlung bei Zwischdrehzahlen können die Werte für Ma max. aus der Tabelle interpoliert werden. Die Antriebsleistung wird nach folgender Formel ermittelt.

To find the power requirement for speeds other than those indicated in the above chart the values for maximum torque (Ma max.) can be interpolated between the chart values given. The corresponding input power can be calculated by substituting the interpolated torque values in the below.

$$\text{Ma Max} = \frac{\text{Pe max} \times 9550 \times i \times \eta}{ne} \qquad Pe = \frac{Ma \times ne}{9550 \times i \times \eta}$$

$$\text{Ma max.} \geq \text{Ma} \times f_B$$

Pe max.	max. Antriebsleistung/ max. input power
Ma max.	max. Abtriebsdrehmoment/ max. output torque
na	Abtriebsdrehzahl/ output speed
ne	Antriebsdrehzahl/ input speed
η	Wirkungsgrad/ Efficiency

SR160	IEC-Laterne freie Antriebswelle	IEC adapter free input shaft	- IEC... - K/KC/KF

Maßblatt Seite / Dimension page: 111 / 113

Wirkungsgrad/ Efficiency = 0,98

Belastungstabelle Betriebsfaktor fB = 1,0 — Selection table, Service faktor fB = 1,0

i	Ausführung Design	ne = 3000 min^{-1} na min^{-1}	Ma max. Nm	Pe max. kW	ne = 2000 min^{-1} na min-1	Ma max. Nm	Pe max. kW	ne = 1500 min^{-1} na min-1	Ma max. Nm	Pe max. kW	ne = 1000 min^{-1} na min-1	Ma max. Nm	Pe max. kW
1,560	IEC 90 / 100/112	1924	76	9,42	1283	81	6,28	962	95	4,71	642	95	3,14
	IEC 132			15,60			11,30			9,74			6,49
	K / KC / KF												
1,783	IEC 90 / 100/112	1683	88	9,42	1122	94	6,28	842	110	4,71	561	110	3,14
	IEC 132			15,60			11,30			9,74			6,49
	K / KC / KF												
2,048	IEC 90 / 100/112	1465	100	9,42	977	100	6,28	733	125	4,71	489	125	3,14
	IEC 132			15,60			11,30			9,74			6,49
	K / KC / KF												
2,333	IEC 90 / 100/112	1286	112	9,42	858	122	6,28	643	140	4,71	429	140	3,14
	IEC 132			15,60			11,30			9,74			6,49
	K / KC / KF												
2,636	IEC 90 / 100/112	1139	128	9,42	759	139	6,28	569	160	4,71	380	160	3,14
	IEC 132			15,60			11,30			9,74			6,49
	K / KC / KF												
3,000	IEC 90 / 100/112	1000	148	9,42	667	161	6,28	500	185	4,71	334	185	3,14
	IEC 132			15,60			11,30			9,74			6,49
	K / KC / KF												
3,458	IEC 90 / 100/112	868	168	9,42	579	183	6,28	434	210	4,71	290	210	3,14
	IEC 132			15,60			11,30			9,74			6,49
	K / KC / KF												
3,864	IEC 90 / 100/112	777	188	9,42	518	204	6,28	389	235	4,71	259	235	3,14
	IEC 132			15,60			11,30			9,74			6,49
	K / KC / KF												
4,632	IEC 90	648	272	4,02	432	296	2,91	324	340	2,51	216	340	1,68
	IEC 100/112			7,79			5,64			4,71			3,14
	IEC 132			18,82			13,64			11,76			7,84
	K / KC / KF												
5,294	IEC 90	567	272	4,02	378	296	2,91	284	340	2,51	189	340	1,68
	IEC 100/112			7,79			5,64			4,71			3,14
	IEC 132			16,47			11,93			10,30			6,86
	K / KC / KF												
6,133	IEC 90	490	272	4,02	327	296	2,91	245	340	2,51	164	340	1,68
	IEC 100/112			7,79			5,64			4,71			3,14
	IEC 132			14,22			10,30			8,89			5,92
	K / KC / KF												
7,917	IEC 90	379	192	4,02	253	209	2,91	190	233	2,51	127	233	1,68
	IEC 100/112			7,79			5,64			4,71			3,14
	K / KC / KF								240	4,87		240	3,25
9,700	IEC 90	310	120	4,02	207	130	2,91	155	150	2,51	104	150	1,68
	K / KC / KF												

Für die Leistungsermittlung bei Zwischdrehzahlen können die Werte für Ma max. aus der Tabelle interpoliert werden. Die Antriebsleistung wird nach folgender Formel ermittelt.

To find the power requirement for speeds other than those indicated in the above chart the values for maximum torque (Ma max.) can be interpolated between the chart values given. The corresponding input power can be calculated by substituting the interpolated torque values in the below.

$$Ma\ Max = \frac{Pe\ max \times 9550 \times i \times \eta}{ne} \qquad Pe = \frac{Ma \times ne}{9550 \times i \times \eta}$$

$$Ma\ max. \geq Ma \times f_B$$

Pe max. max. Antriebsleistung/ max. input power
Ma max. max. Abtriebsdrehmoment/ max. output torque
na Abtriebsdrehzahl/ output speed
ne Antriebsdrehzahl/ input speed
η Wirkungsgrad/ Efficiency

SR160	IEC-Laterne freie Antriebswelle	IEC adapter free input shaft	- IEC... - K/KC/KF

Maßblatt Seite / Dimension page: 111 / 113

Wirkungsgrad/ Efficiency = 0,98

Belastungstabelle Betriebsfaktor fB = 1,0 — Selection table, Service faktor fB = 1,0

i	Ausführung Design	ne = 750 min^{-1}			ne = 500 min^{-1}			ne = 250 min^{-1}			ne = 125 min^{-1}		
		na min^{-1}	Ma max. Nm	Pe max. kW	na min-1	Ma max. Nm	Pe max. kW	na min-1	Ma max. Nm	Pe max. kW	na min-1	Ma max. Nm	Pe max. kW
1,560	IEC 90 / 100/112	481	95	2,36	321	95	1,57	161	95	0,79	81	95	0,39
	IEC 132			4,87			3,25			1,62			0,81
	K / KC / KF												
1,783	IEC 90 / 100/112	421	110	2,36	281	110	1,57	141	110	0,79	71	110	0,39
	IEC 132			4,87			3,25			1,62			0,81
	K / KC / KF												
2,048	IEC 90 / 100/112	367	125	2,36	245	125	1,57	123	125	0,79	62	125	0,39
	IEC 132			4,87			3,25			1,62			0,81
	K / KC / KF												
2,333	IEC 90 / 100/112	322	140	2,36	215	140	1,57	108	140	0,79	54	140	0,39
	IEC 132			4,87			3,25			1,62			0,81
	K / KC / KF												
2,636	IEC 90 / 100/112	285	160	2,36	190	160	1,57	95	160	0,79	48	160	0,39
	IEC 132			4,87			3,25			1,62			0,81
	K / KC / KF												
3,000	IEC 90 / 100/112	250	185	2,36	167	185	1,57	84	185	0,79	42	185	0,39
	IEC 132			4,87			3,25			1,62			0,81
	K / KC / KF												
3,458	IEC 90 / 100/112	217	210	2,36	145	210	1,57	73	210	0,79	37	210	0,39
	IEC 132			4,87			3,25			1,62			0,81
	K / KC / KF												
3,864	IEC 90 / 100/112	195	235	2,36	130	235	1,57	65	235	0,79	32	235	0,39
	IEC 132			4,87			3,25			1,62			0,81
	K / KC / KF												
4,632	IEC 90	162	340	1,26	108	340	0,84	54	340	0,42	27	340	0,21
	IEC 100/112			2,36			1,57			0,79			0,39
	IEC 132			5,88			3,92			1,96			0,98
	K / KC / KF												
5,294	IEC 90	142	340	1,26	95	340	0,84	48	340	0,42	24	340	0,21
	IEC 100/112			2,36			1,57			0,79			0,39
	IEC 132			5,15			3,43			1,72			0,98
	K / KC / KF												
6,133	IEC 90	123	340	1,26	82	340	0,84	41	340	0,42	21	340	0,21
	IEC 100/112			2,36			1,57			0,79			0,39
	IEC 132			4,45			2,96			1,48			0,74
	K / KC / KF												
7,917	IEC 90	95	233	1,26	64	233	0,84	32	233	0,42	16	233	0,21
	IEC 100/112			2,36			1,57			0,79			0,39
	K / KC / KF		240	2,43		240	1,62		240	0,81		240	0,40
9,700	IEC 90	78	150	1,26	52	150	2,91	26	150	0,42	13	150	0,21
	K / KC / KF												

Für die Leistungsermittlung bei Zwischdrehzahlen können die Werte für Ma max. aus der Tabelle interpoliert werden. Die Antriebsleistung wird nach folgender Formel ermittelt.

To find the power requirement for speeds other than those indicated in the above chart the values for maximum torque (Ma max.) can be interpolated between the chart values given. The corresponding input power can be calculated by substituting the interpolated torque values in the below.

$$Ma\ Max = \frac{Pe\ max \times 9550 \times i \times \eta}{ne}$$

$$Pe = \frac{Ma \times ne}{9550 \times i \times \eta}$$

$$Ma\ max. \geq Ma \times f_B$$

Pe max. max. Antriebsleistung/ max. input power
Ma max. max. Abtriebsdrehmoment/ max. output torque
na Abtriebsdrehzahl/ output speed
ne Antriebsdrehzahl/ input speed
η Wirkungsgrad/ Efficiency

SR210	IEC-Laterne freie Antriebswelle	IEC adapter free input shaft	- IEC... - K/KC/KF

Maßblatt Seite / Dimension page: 111 / 113

Wirkungsgrad/ Efficiency = 0,96

Belastungstabelle Betriebsfaktor fB = 1,0 — Selection table, Service faktor fB = 1,0

i	Ausführung Design	ne = 3000 min^{-1}			ne = 2000 min^{-1}			ne = 1500 min^{-1}			ne = 1000 min^{-1}		
		na min^{-1}	Ma max. Nm	Pe max. kW	na min-1	Ma max. Nm	Pe max. kW	na min-1	Ma max. Nm	Pe max. kW	na min-1	Ma max. Nm	Pe max. kW
4,120	IEC 56 / 63 / 71 K / KC / KF	729	16	1,26	486	18	0,91	365	20	0,79	243	20	0,52
4,626	IEC 56 / 63 / 71 K / KC / KF	649	18	1,26	433	19	0,91	325	22	0,79	217	22	0,52
5,409	IEC 56 / 63 / 71 K / KC / KF	555	21	1,26	370	23	0,91	278	26	0,79	185	26	0,52
6,073	IEC 56 / 63 / 71 K / KC / KF	494	24	1,26	330	26	0,91	247	30	0,79	165	30	0,52
6,847	IEC 56 / 63 / 71 K / KC / KF	439	24	1,15	293	26	0,83	220	30	0,72	146	30	0,48
7,763	IEC 56 / 63 / 71 K / KC / KF	387	24	1,01	258	26	0,73	194	30	0,63	129	30	0,42
8,952	IEC 56 / 63 / 71 K / KC / KF	336	35	1,26	224	38	0,91	168	43	0,79	112	43	0,52
10,051	IEC 56 / 63 / 71 K / KC / KF	299	40	1,26	199	44	0,91	150	50	0,79	100	50	0,52
11,136	IEC 56 / 63 / 71 K / KC / KF	270	44	1,26	180	48	0,91	135	55	0,78	90	55	0,52
12,557	IEC 56 / 63 / 71 K / KC / KF	239	44	1,15	160	48	0,83	120	55	0,69	80	55	0,48
14,236	IEC 56 / 63 / 71 K / KC / KF	211	44	1,01	141	48	0,74	106	55	0,61	71	55	0,42
16,250	IEC 56 / 63 / 71 K / KC / KF	185	44	0,89	124	48	0,65	93	55	0,53	62	55	0,37
18,712	IEC 56 / 63 / 71 K / KC / KF	161	44	0,77	107	48	0,56	81	55	0,46	54	55	0,32
21,568	IEC 56 / 63 / 71 K / KC / KF	140	44	0,67	93	48	0,49	70	55	0,40	47	55	0,28
24,621	IEC 56 / 63 / 71 K / KC / KF	122	44	0,58	82	48	0,42	61	55	0,37	41	55	0,24
30,095	IEC 56 / 63 / 71 K / KC / KF	100	40	0,44	67	44	0,32	50	50	0,27	34	50	0,18
36,000	IEC 56 / 63 / 71 K / KC / KF	84	40	0,36	56	44	0,27	42	50	0,23	28	50	0,15
39,886	IEC 56 / 63 / 71 K / KC / KF	76	44	0,36	51	48	0,26	38	55	0,22	26	55	0,15
44,267	IEC 56 / 63 / 71 K / KC / KF	68	40	0,30	46	44	0,22	34	50	0,18	23	50	0,12
49,045	IEC 56 / 63 / 71 K / KC / KF	62	44	0,29	41	48	0,21	31	55	0,18	21	55	0,12

Für die Leistungsermittlung bei Zwischdrehzahlen können die Werte für Ma max. aus der Tabelle interpoliert werden. Die Antriebsleistung wird nach folgender Formel ermittelt.

To find the power requirement for speeds other than those indicated in the above chart the values for maximum torque (Ma max.) can be interpolated between the chart values given. The corresponding input power can be calculated by substituting the interpolated torque values in the below.

$$Ma\ Max = \frac{Pe\ max \times 9550 \times i \times \eta}{ne} \qquad Pe = \frac{Ma \times ne}{9550 \times i \times \eta}$$

$$Ma\ max. \geq Ma \times f_B$$

Pe max. max. Antriebsleistung/ max. input power
Ma max. max. Abtriebsdrehmoment/ max. output torque
na Abtriebsdrehzahl/ output speed
ne Antriebsdrehzahl/ input speed
η Wirkungsgrad/ Efficiency

SR210	IEC-Laterne freie Antriebswelle	IEC adapter free input shaft	- IEC... - K/KC/KF

Maßblatt Seite / Dimension page: 111 / 113

Wirkungsgrad/ Efficiency = 0,96

Belastungstabelle Betriebsfaktor fB = 1,0 — Selection table, Service faktor fB = 1,0

i	Ausführung Design	ne = 750 min^{-1}			ne = 500 min^{-1}			ne = 250 min^{-1}			ne = 125 min^{-1}		
		na min^{-1}	Ma max. Nm	Pe max. kW	na min-1	Ma max. Nm	Pe max. kW	na min-1	Ma max. Nm	Pe max. kW	na min-1	Ma max. Nm	Pe max. kW
4,120	IEC 56 / 63 / 71 K / KC / KF	182	20	0,39	122	20	0,26	61	20	0,13	31	20	0,07
4,626	IEC 56 / 63 / 71 K / KC / KF	163	22	0,39	109	22	0,26	54	22	0,13	27	22	0,07
5,409	IEC 56 / 63 / 71 K / KC / KF	139	26	0,39	93	26	0,26	47	26	0,13	24	26	0,07
6,073	IEC 56 / 63 / 71 K / KC / KF	124	30	0,39	83	30	0,26	42	30	0,13	21	30	0,07
6,847	IEC 56 / 63 / 71 K / KC / KF	110	30	0,36	73	30	0,24	37	30	0,12	19	30	0,06
7,763	IEC 56 / 63 / 71 K / KC / KF	97	30	0,32	65	30	0,21	33	30	0,11	17	30	0,05
8,952	IEC 56 / 63 / 71 K / KC / KF	84	43	0,39	56	43	0,26	28	43	0,13	14	43	0,07
10,051	IEC 56 / 63 / 71 K / KC / KF	75	50	0,39	50	50	0,26	25	50	0,13	13	50	0,07
11,136	IEC 56 / 63 / 71 K / KC / KF	68	55	0,39	45	55	0,26	23	55	0,13	12	55	0,07
12,557	IEC 56 / 63 / 71 K / KC / KF	60	55	0,36	40	55	0,24	20	55	0,12	10	55	0,06
14,236	IEC 56 / 63 / 71 K / KC / KF	53	55	0,32	36	55	0,21	18	55	0,11	8,8	55	0,053
16,250	IEC 56 / 63 / 71 K / KC / KF	47	55	0,28	31	55	0,18	16	55	0,09	7,7	55	0,046
18,712	IEC 56 / 63 / 71 K / KC / KF	41	55	0,24	27	55	0,16	14	55	0,08	6,7	55	0,040
21,568	IEC 56 / 63 / 71 K / KC / KF	35	55	0,21	24	55	0,14	12	55	0,07	5,8	55	0,035
24,621	IEC 56 / 63 / 71 K / KC / KF	31	55	0,18	21	55	0,12	11	55	0,06	5,1	55	0,030
30,095	IEC 56 / 63 / 71 K / KC / KF	25	50	0,14	17	50	0,09	8,3	50	0,045	4,2	50	0,025
36,000	IEC 56 / 63 / 71 K / KC / KF	21	50	0,11	14	50	0,08	6,9	50	0,038	3,5	50	0,019
39,886	IEC 56 / 63 / 71 K / KC / KF	19	55	0,11	13	55	0,08	6,3	55	0,038	3,2	55	0,019
44,267	IEC 56 / 63 / 71 K / KC / KF	17	50	0,09	12	50	0,06	5,6	50	0,03	2,8	50	0,017
49,045	IEC 56 / 63 / 71 K / KC / KF	16	55	0,09	11	55	0,06	5,1	55	0,03	2,6	55	0,015

Für die Leistungsermittlung bei Zwischdrehzahlen können die Werte für Ma max. aus der Tabelle interpoliert werden. Die Antriebsleistung wird nach folgender Formel ermittelt.

To find the power requirement for speeds other than those indicated in the above chart the values for maximum torque (Ma max.) can be interpolated between the chart values given. The corresponding input power can be calculated by substituting the interpolated torque values in the below.

$$Ma\ Max = \frac{Pe\ max \times 9550 \times i \times \eta}{ne} \qquad Pe = \frac{Ma \times ne}{9550 \times i \times \eta}$$

$$Ma\ max. \geq Ma \times f_B$$

Pe max. max. Antriebsleistung/ max. input power
Ma max. max. Abtriebsdrehmoment/ max. output torque
na Abtriebsdrehzahl/ output speed
ne Antriebsdrehzahl/ input speed
η Wirkungsgrad/ Efficiency

SR220	IEC-Laterne freie Antriebswelle	IEC adapter free input shaft	- IEC... - K/KC/KF

Maßblatt Seite / Dimension page: 111 / 113

Wirkungsgrad/ Efficiency = 0,96

Belastungstabelle Betriebsfaktor fB = 1,0 — Selection table, Service faktor fB = 1,0

i	Ausführung Design	ne = 3000 min^{-1}			ne = 2000 min^{-1}			ne = 1500 min^{-1}			ne = 1000 min^{-1}		
		na min^{-1}	Ma max. Nm	Pe max. kW	na min-1	Ma max. Nm	Pe max. kW	na min-1	Ma max. Nm	Pe max. kW	na min-1	Ma max. Nm	Pe max. kW
2,751	IEC 63	1091	17	1,57	727	18	1,05	546	21	0,79	364	21	0,52
	IEC 71 / 80 / 90			2,00			1,46			1,26			0,84
	K / KC / KF												
3,109	IEC 63	965	19	1,57	644	21	1,05	483	24	0,79	322	24	0,52
	IEC 71 / 80 / 90			2,00			1,46			1,26			0,84
	K / KC / KF												
3,530	IEC 63	850	22	1,57	567	24	1,05	425	27	0,79	284	27	0,52
	IEC 71 / 80 / 90			2,00			1,46			1,26			0,84
	K / KC / KF												
4,028	IEC 63	745	24	1,57	497	26	1,05	373	30	0,79	249	30	0,52
	IEC 71 / 80 / 90			2,00			1,46			1,26			0,84
	K / KC / KF												
4,553	IEC 63	659	28	1,57	440	30	1,05	330	35	0,79	220	35	0,52
	IEC 71 / 80 / 90			2,00			1,46			1,26			0,84
	K / KC / KF												
5,169	IEC 63	581	32	1,57	387	35	1,05	291	40	0,79	194	40	0,52
	IEC 71 / 80 / 90			2,00			1,46			1,26			0,84
	K / KC / KF												
5,902	IEC 63	509	36	1,57	339	39	1,05	255	45	0,79	170	45	0,52
	IEC 71 / 80 / 90			2,00			1,46			1,26			0,84
	K / KC / KF												
6,789	IEC 63	442	40	1,57	295	44	1,05	221	50	0,79	148	50	0,52
	IEC 71 / 80 / 90			1,93			1,40			1,20			0,80
	K / KC / KF												
7,588	IEC 63	396	40	1,57	264	44	1,05	198	50	0,79	132	50	0,52
	IEC 71 / 80 / 90			1,73			1,25			1,08			0,72
	K / KC / KF												
9,025	IEC 63	333	56	1,57	222	61	1,05	167	70	0,79	111	70	0,52
	IEC 71 / 80 / 90			2,00			1,46			1,26			0,84
	K / KC / KF												
10,200	IEC 63	295	64	1,57	197	70	1,05	148	80	0,79	98	80	0,52
	IEC 71 / 80 / 90			2,00			1,46			1,26			0,84
	K / KC / KF												
11,580	IEC 63	260	72	1,57	173	78	1,05	130	90	0,79	78	90	0,52
	IEC 71 / 80 / 90			2,00			1,46			1,26			0,84
	K / KC / KF												
13,222	IEC 63	227	82	1,57	152	89	1,05	114	102	0,79	76	102	0,52
	IEC 71 / 80 / 90			2,00			1,46			1,26			0,84
	K / KC / KF												
15,211	IEC 63	198	88	1,57	132	96	1,05	99	110	0,79	66	110	0,52
	IEC 71 / 80 / 90			1,89			1,37			1,18			0,79
	K / KC / KF												

Für die Leistungsermittlung bei Zwischdrehzahlen können die Werte für Ma max. aus der Tabelle interpoliert werden. Die Antriebsleistung wird nach folgender Formel ermittelt.

To find the power requirement for speeds other than those indicated in the above chart the values for maximum torque (Ma max.) can be interpolated between the chart values given. The corresponding input power can be calculated by substituting the interpolated torque values in the below.

$$Ma\ Max = \frac{Pe\ max \times 9550 \times i \times \eta}{ne} \qquad Pe = \frac{Ma \times ne}{9550 \times i \times \eta}$$

$$Ma\ max. \geq Ma \times f_B$$

Pe max. max. Antriebsleistung/ max. input power
Ma max. max. Abtriebsdrehmoment/ max. output torque
na Abtriebsdrehzahl/ output speed
ne Antriebsdrehzahl/ input speed
η Wirkungsgrad/ Efficiency

SR220	IEC-Laterne freie Antriebswelle	IEC adapter free input shaft	- IEC... - K/KC/KF

Maßblatt Seite / Dimension page: 111 / 113

Wirkungsgrad/ Efficiency = 0,96

Belastungstabelle Betriebsfaktor fB = 1,0 — Selection table, Service faktor fB = 1,0

i	Ausführung Design	ne = 750 min^{-1}			ne = 500 min^{-1}			ne = 250 min^{-1}			ne = 125 min^{-1}		
		na min^{-1}	Ma max. Nm	Pe max. kW	na min-1	Ma max. Nm	Pe max. kW	na min-1	Ma max. Nm	Pe max. kW	na min-1	Ma max. Nm	Pe max. kW
2,751	IEC 63	273	21	0,39	182	21	0,26	91	21	0,13	45	21	0,07
	IEC 71 / 80 / 90			0,63			0,42			0,21			0,10
	K / KC / KF												
3,109	IEC 63	242	24	0,39	161	24	0,26	81	24	0,13	40	24	0,07
	IEC 71 / 80 / 90			0,63			0,42			0,21			0,11
	K / KC / KF												
3,530	IEC 63	213	27	0,39	142	27	0,26	71	27	0,13	35	27	0,07
	IEC 71 / 80 / 90			0,63			0,42			0,21			0,10
	K / KC / KF												
4,028	IEC 63	187	30	0,39	125	30	0,26	63	30	0,13	31	30	0,07
	IEC 71 / 80 / 90			0,63			0,42			0,21			0,10
	K / KC / KF												
4,553	IEC 63	165	35	0,39	110	35	0,26	55	35	0,13	27	35	0,07
	IEC 71 / 80 / 90			0,63			0,42			0,21			0,11
	K / KC / KF												
5,169	IEC 63	146	40	0,39	97	40	0,26	49	40	0,13	24	40	0,07
	IEC 71 / 80 / 90			0,63			0,42			0,21			0,11
	K / KC / KF												
5,902	IEC 63	128	45	0,39	85	45	0,26	43	45	0,13	21	45	0,07
	IEC 71 / 80 / 90			0,63			0,42			0,21			0,11
	K / KC / KF												
6,789	IEC 63	111	50	0,39	74	50	0,26	37	50	0,13	18	50	0,07
	IEC 71 / 80 / 90			0,60			0,40			0,20			0,10
	K / KC / KF												
7,588	IEC 63	99	50	0,39	66	50	0,26	33	50	0,13	16	50	0,07
	IEC 71 / 80 / 90			0,54			0,36			0,18			0,09
	K / KC / KF												
9,025	IEC 63	84	70	0,39	56	70	0,26	28	70	0,13	14	70	0,07
	IEC 71 / 80 / 90			0,63			0,42			0,21			0,11
	K / KC / KF												
10,200	IEC 63	74	80	0,39	49	80	0,26	25	80	0,13	12	80	0,07
	IEC 71 / 80 / 90			0,63			0,42			0,21			0,11
	K / KC / KF												
11,580	IEC 63	65	90	0,39	44	90	0,26	22	90	0,13	11	90	0,07
	IEC 71 / 80 / 90			0,63			0,42			0,21			0,11
	K / KC / KF												
13,222	IEC 63	57	102	0,39	38	102	0,26	19	102	0,13	9,5	102	0,07
	IEC 71 / 80 / 90			0,63			0,42			0,21			0,11
	K / KC / KF												
15,211	IEC 63	50	110	0,39	33	110	0,26	17	110	0,13	8,2	110	0,07
	IEC 71 / 80 / 90			0,59			0,39			0,20			0,10
	K / KC / KF												

Für die Leistungsermittlung bei Zwischdrehzahlen können die Werte für Ma max. aus der Tabelle interpoliert werden. Die Antriebsleistung wird nach folgender Formel ermittelt.

To find the power requirement for speeds other than those indicated in the above chart the values for maximum torque (Ma max.) can be interpolated between the chart values given. The corresponding input power can be calculated by substituting the interpolated torque values in the below.

$$Ma\ Max = \frac{Pe\ max \times 9550 \times i \times \eta}{ne} \qquad Pe = \frac{Ma \times ne}{9550 \times i \times \eta}$$

$$Ma\ max. \geq Ma \times f_B$$

Pe max. max. Antriebsleistung/ max. input power
Ma max. max. Abtriebsdrehmoment/ max. output torque
na Abtriebsdrehzahl/ output speed
ne Antriebsdrehzahl/ input speed
η Wirkungsgrad/ Efficiency

SR220	IEC-Laterne freie Antriebswelle	IEC adapter free input shaft	- IEC... - K/KC/KF

Maßblatt Seite / Dimension page: 111 / 113

Wirkungsgrad/ Efficiency = 0,96

Belastungstabelle Betriebsfaktor fB = 1,0 — Selection table, Service faktor fB = 1,0

i	Ausführung Design	ne = 3000 min^{-1}			ne = 2000 min^{-1}			ne = 1500 min^{-1}			ne = 1000 min^{-1}		
		na min^{-1}	Ma max. Nm	Pe max. kW	na min-1	Ma max. Nm	Pe max. kW	na min-1	Ma max. Nm	Pe max. kW	na min-1	Ma max. Nm	Pe max. kW
17,000	IEC 63	177	88	1,57	118	96	1,05	89	110	0,79	59	110	0,52
	IEC 71 / 80 / 90			1,69			1,23			1,06			0,71
	K / KC / KF												
19,267	IEC 63	156	88	1,50	104	96	1,05	78	110	0,79	52	110	0,52
	IEC 71 / 80 / 90			1,50			1,08			0,93			0,62
	K / KC / KF												
22,037	IEC 63	137	88	1,31	91	96	0,95	69	110	0,79	46	110	0,52
	IEC 71 / 80 / 90			1,31			0,95			0,82			0,55
	K / KC / KF												
25,500	IEC 63 / 71	118	88	0,98	79	96	0,71	59	110	0,62	40	110	0,41
	IEC 80 / 90			1,13			0,82			0,71			0,47
	K / KC / KF												
28,846	IEC 63/71/80/90	104	80	0,91	70	87	0,66	52	100	0,57	35	100	0,38
	K / KC / KF												
32,692	IEC 63/71/80/90	92	88	0,88	62	96	0,64	46	110	0,55	31	110	0,37
	K / KC / KF												
35,000	IEC 63 / 71 / 80	86	80	0,75	58	87	0,54	43	100	0,47	29	100	0,31
	K / KC / KF												
39,667	IEC 63 / 71 / 80	76	88	0,73	51	96	0,53	38	110	0,45	26	110	0,30
	K / KC / KF												
43,889	IEC 63 / 71	69	80	0,60	46	87	0,43	35	100	0,37	23	100	0,25
	K / KC / KF												
49,741	IEC 63 / 71	61	88	0,58	41	96	0,42	31	110	0,36	21	110	0,24
	K / KC / KF												

Für die Leistungsermittlung bei Zwischdrehzahlen können die Werte für Ma max. aus der Tabelle interpoliert werden. Die Antriebsleistung wird nach folgender Formel ermittelt.

To find the power requirement for speeds other than those indicated in the above chart the values for maximum torque (Ma max.) can be interpolated between the chart values given. The corresponding input power can be calculated by substituting the interpolated torque values in the below.

$$Ma\ Max = \frac{Pe\ max \times 9550 \times i \times \eta}{ne} \qquad Pe = \frac{Ma \times ne}{9550 \times i \times \eta}$$

$$Ma\ max. \geq Ma \times f_B$$

Pe max. max. Antriebsleistung/ max. input power
Ma max. max. Abtriebsdrehmoment/ max. output torque
na Abtriebsdrehzahl/ output speed
ne Antriebsdrehzahl/ input speed
η Wirkungsgrad/ Efficiency

SR220	IEC-Laterne freie Antriebswelle	IEC adapter free input shaft	- IEC... - K/KC/KF

Maßblatt Seite / Dimension page: 111 / 113

Wirkungsgrad/ Efficiency = 0,96

Belastungstabelle Betriebsfaktor fB = 1,0 — Selection table, Service faktor fB = 1,0

i	Ausführung Design	ne = 750 min^{-1}			ne = 500 min^{-1}			ne = 250 min^{-1}			ne = 125 min^{-1}		
		na min^{-1}	Ma max. Nm	Pe max. kW	na min-1	Ma max. Nm	Pe max. kW	na min-1	Ma max. Nm	Pe max. kW	na min-1	Ma max. Nm	Pe max. kW
17,000	IEC 63	45	110	0,39	30	110	0,26	15	110	0,13	7,4	110	0,07
	IEC 71 / 80 / 90			0,53			0,35			0,18			0,09
	K / KC / KF												
19,267	IEC 63	39	110	0,39	26	110	0,26	13	110	0,13	6,5	110	0,07
	IEC 71 / 80 / 90			0,47			0,31			0,16			0,08
	K / KC / KF												
22,037	IEC 63	34	110	0,39	23	110	0,26	12	110	0,13	5,7	110	0,07
	IEC 71 / 80 / 90			0,41			0,27			0,14			0,07
	K / KC / KF												
25,500	IEC 63 / 71	30	110	0,31	20	110	0,20	9,8	110	0,10	4,9	110	0,05
	IEC 80 / 90			0,36			0,24			0,12			0,06
	K / KC / KF												
28,846	IEC 63/71/80/90	26	100	0,29	18	100	0,19	8,7	100	0,10	4,4	100	0,05
	K / KC / KF												
32,692	IEC 63/71/80/90	23	110	0,28	16	110	0,18	7,6	110	0,09	3,8	110	0,046
	K / KC / KF												
35,000	IEC 63 / 71 / 80	22	100	0,24	15	100	0,16	7,1	100	0,08	3,6	100	0,039
	K / KC / KF												
39,667	IEC 63 / 71 / 80	19	110	0,23	13	110	0,15	6,3	110	0,08	3,2	110	0,038
	K / KC / KF												
43,889	IEC 63 / 71	18	100	0,19	12	100	0,12	5,7	100	0,06	2,9	100	0,031
	K / KC / KF												
49,741	IEC 63 / 71	16	110	0,18	10	110	0,12	5,0	110	0,06	2,5	110	0,030
	K / KC / KF												

Für die Leistungsermittlung bei Zwischdrehzahlen können die Werte für Ma max. aus der Tabelle interpoliert werden. Die Antriebsleistung wird nach folgender Formel ermittelt.

To find the power requirement for speeds other than those indicated in the above chart the values for maximum torque (Ma max.) can be interpolated between the chart values given. The corresponding input power can be calculated by substituting the interpolated torque values in the below.

$$Ma\ Max = \frac{Pe\ max \times 9550 \times i \times \eta}{ne} \qquad Pe = \frac{Ma \times ne}{9550 \times i \times \eta}$$

$$Ma\ max. \geq Ma \times f_B$$

Pe max.	max. Antriebsleistung/ max. input power
Ma max.	max. Abtriebsdrehmoment/ max. output torque
na	Abtriebsdrehzahl/ output speed
ne	Antriebsdrehzahl/ input speed
η	Wirkungsgrad/ Efficiency

SR230	IEC-Laterne freie Antriebswelle	IEC adapter free input shaft	- IEC... - K/KC/KF

Maßblatt Seite / Dimension page: 111 / 113

Wirkungsgrad/ Efficiency = 0,96

Belastungstabelle Betriebsfaktor fB = 1,0 — Selection table, Service faktor fB = 1,0

i	Ausführung Design	ne = 3000 min^{-1} na min^{-1}	Ma max. Nm	Pe max. kW	ne = 2000 min^{-1} na min-1	Ma max. Nm	Pe max. kW	ne = 1500 min^{-1} na min-1	Ma max. Nm	Pe max. kW	ne = 1000 min^{-1} na min-1	Ma max. Nm	Pe max. kW
2,777	IEC 71 / 80	1081	36	3,14	721	39	2,09	541	45	1,57	361	45	1,05
	IEC 90 / 100			4,02			2,91			2,51			1,68
	K / KC / KF												
3,206	IEC 71 / 80	936	40	3,14	624	44	2,09	468	50	1,57	312	50	1,05
	IEC 90 / 100			4,02			2,91			2,51			1,68
	K / KC / KF												
3,857	IEC 71 / 80	778	48	3,14	519	52	2,09	389	60	1,57	260	60	1,05
	IEC 90 / 100			4,02			2,91			2,51			1,68
	K / KC / KF												
4,453	IEC 71 / 80	674	56	3,14	450	61	2,09	337	70	1,57	225	70	1,05
	IEC 90 / 100			4,02			2,91			2,51			1,68
	K / KC / KF												
5,172	IEC 71 / 80	580	64	3,14	387	70	2,09	290	80	1,57	194	80	1,05
	IEC 90 / 100			4,02			2,91			2,51			1,68
	K / KC / KF												
6,058	IEC 71 / 80	496	76	3,14	331	83	2,09	248	95	1,57	166	95	1,05
	IEC 90 / 100			4,02			2,91			2,51			1,68
	K / KC / KF												
7,097	IEC 71 / 80	423	88	3,14	282	96	2,09	212	110	1,57	141	110	1,05
	IEC 90 / 100			4,02			2,91			2,51			1,68
	K / KC / KF												
8,194	IEC 71 / 80	367	100	3,14	245	109	2,09	184	125	1,57	122	125	1,05
	IEC 90 / 100			4,02			2,91			2,51			1,68
	K / KC / KF												
9,517	IEC 71 / 80	316	116	3,14	211	126	2,09	158	145	1,57	106	145	1,05
	IEC 90 / 100			4,02			2,91			2,51			1,68
	K / KC / KF												
11,146	IEC 71 / 80	270	136	3,14	180	148	2,09	135	170	1,57	90	170	1,05
	IEC 90 / 100			4,02			2,91			2,51			1,68
	K / KC / KF												
13,200	IEC 71 / 80	228	160	3,14	152	174	2,09	114	200	1,57	76	200	1,05
	IEC 90 / 100			3,97			2,87			2,48			1,66
	K / KC / KF												
14,986	IEC 71 / 80	201	176	3,14	134	191	2,09	101	220	1,57	67	220	1,05
	IEC 90 / 100			3,84			2,84			2,40			1,60
	K / KC / KF												
16,008	IEC 71 / 80	188	160	3,14	125	174	2,09	94	200	1,57	63	200	1,05
	IEC 90 / 100			3,27			2,37			2,04			1,36
	K / KC / KF												

Für die Leistungsermittlung bei Zwischdrehzahlen können die Werte für Ma max. aus der Tabelle interpoliert werden. Die Antriebsleistung wird nach folgender Formel ermittelt.

To find the power requirement for speeds other than those indicated in the above chart the values for maximum torque (Ma max.) can be interpolated between the chart values given. The corresponding input power can be calculated by substituting the interpolated torque values in the below.

$$Ma\ Max = \frac{Pe\ max \times 9550 \times i \times \eta}{ne} \qquad Pe = \frac{Ma \times ne}{9550 \times i \times \eta}$$

$$Ma\ max. \geq Ma \times f_B$$

Pe max. max. Antriebsleistung/ max. input power
Ma max. max. Abtriebsdrehmoment/ max. output torque
na Abtriebsdrehzahl/ output speed
ne Antriebsdrehzahl/ input speed
η Wirkungsgrad/ Efficiency

SR230	IEC-Laterne freie Antriebswelle	IEC adapter free input shaft	- IEC... - K/KC/KF

Maßblatt Seite / Dimension page: 111 / 113

Wirkungsgrad/ Efficiency = 0,96

Belastungstabelle Betriebsfaktor fB = 1,0 — Selection table, Service faktor fB = 1,0

i	Ausführung Design	ne = 750 min^{-1}			ne = 500 min^{-1}			ne = 250 min^{-1}			ne = 125 min^{-1}		
		na min^{-1}	Ma max. Nm	Pe max. kW	na min-1	Ma max. Nm	Pe max. kW	na min-1	Ma max. Nm	Pe max. kW	na min-1	Ma max. Nm	Pe max. kW
2,777	IEC 71 / 80	271	45	0,79	181	45	0,52	90	45	0,26	45	45	0,13
	IEC 90 / 100			1,26			0,84			0,42			0,21
	K / KC / KF												
3,206	IEC 71 / 80	234	50	0,79	156	50	0,52	78	50	0,26	39	50	0,13
	IEC 90 / 100			1,26			0,84			0,42			0,21
	K / KC / KF												
3,857	IEC 71 / 80	195	60	0,79	130	60	0,52	65	60	0,26	33	60	0,13
	IEC 90 / 100			1,26			0,84			0,42			0,21
	K / KC / KF												
4,453	IEC 71 / 80	169	70	0,79	113	70	0,52	57	70	0,26	29	70	0,13
	IEC 90 / 100			1,26			0,84			0,42			0,21
	K / KC / KF												
5,172	IEC 71 / 80	145	80	0,79	97	80	0,52	49	80	0,26	25	80	0,13
	IEC 90 / 100			1,26			0,84			0,42			0,21
	K / KC / KF												
6,058	IEC 71 / 80	124	95	0,79	83	95	0,52	42	95	0,26	21	95	0,13
	IEC 90 / 100			1,26			0,84			0,42			0,21
	K / KC / KF												
7,097	IEC 71 / 80	106	110	0,79	71	110	0,52	36	110	0,26	18	110	0,13
	IEC 90 / 100			1,26			0,84			0,42			0,21
	K / KC / KF												
8,194	IEC 71 / 80	92	125	0,79	61	125	0,52	31	125	0,26	16	125	0,13
	IEC 90 / 100			1,26			0,84			0,42			0,21
	K / KC / KF												
9,517	IEC 71 / 80	79	145	0,79	53	145	0,52	27	145	0,26	14	145	0,13
	IEC 90 / 100			1,26			0,84			0,42			0,21
	K / KC / KF												
11,146	IEC 71 / 80	68	170	0,79	45	170	0,52	23	170	0,26	12	170	0,13
	IEC 90 / 100			1,26			0,84			0,42			0,21
	K / KC / KF												
13,200	IEC 71 / 80	57	200	0,79	38	200	0,52	19	200	0,26	9,5	200	0,13
	IEC 90 / 100			1,24			0,83			0,41			0,21
	K / KC / KF												
14,986	IEC 71 / 80	50	220	0,79	34	220	0,52	17	220	0,26	8,4	220	0,13
	IEC 90 / 100			1,20			0,80			0,40			0,20
	K / KC / KF												
16,008	IEC 71 / 80	47	200	0,79	32	200	0,52	16	200	0,26	7,8	200	0,13
	IEC 90 / 100			1,02			0,68			0,34			0,17
	K / KC / KF												

Für die Leistungsermittlung bei Zwischdrehzahlen können die Werte für Ma max. aus der Tabelle interpoliert werden. Die Antriebsleistung wird nach folgender Formel ermittelt.

To find the power requirement for speeds other than those indicated in the above chart the values for maximum torque (Ma max.) can be interpolated between the chart values given. The corresponding input power can be calculated by substituting the interpolated torque values in the below.

$$Ma\ Max = \frac{Pe\ max \times 9550 \times i \times \eta}{ne}$$

$$Pe = \frac{Ma \times ne}{9550 \times i \times \eta}$$

$$Ma\ max. \geq Ma \times f_B$$

Pe max. max. Antriebsleistung/ max. input power
Ma max. max. Abtriebsdrehmoment/ max. output torque
na Abtriebsdrehzahl/ output speed
ne Antriebsdrehzahl/ input speed
η Wirkungsgrad/ Efficiency

SR230	IEC-Laterne freie Antriebswelle	IEC adapter free input shaft	- IEC... - K/KC/KF

Maßblatt Seite / Dimension page: 111 / 113

Wirkungsgrad/ Efficiency = 0,96

Belastungstabelle Betriebsfaktor fB = 1,0 — Selection table, Service faktor fB = 1,0

i	Ausführung Design	ne = 3000 min^{-1}			ne = 2000 min^{-1}			ne = 1500 min^{-1}			ne = 1000 min^{-1}		
		na min^{-1}	Ma max. Nm	Pe max. kW	na min-1	Ma max. Nm	Pe max. kW	na min-1	Ma max. Nm	Pe max. kW	na min-1	Ma max. Nm	Pe max. kW
18,173	IEC 71 / 80	166	176	3,14	111	191	2,09	83	220	1,57	55	220	1,05
	IEC 90 / 100			3,17			2,30			1,98			1,32
	K / KC / KF												
19,933	IEC 71 / 80	151	160	2,63	101	174	1,90	76	200	1,57	51	200	1,05
	IEC 90 / 100			2,63			2,09			1,64			1,09
	K / KC / KF												
22,630	IEC 71 / 80	133	176	2,54	89	191	1,84	67	220	1,57	45	220	1,05
	IEC 90 / 100			2,54			1,84			1,59			1,06
	K / KC / KF												
25,706	IEC 71	117	160	1,00	78	174	0,72	59	200	0,62	39	200	0,41
	IEC 80			1,76			0,52			1,10			0,73
	IEC 90 / 100			2,04			1,48			1,27			0,85
	K / KC / KF												
29,747	IEC 71	101	160	1,00	68	174	0,72	51	200	0,62	34	200	0,41
	IEC 80 / 90 / 100			1,76			1,27			1,10			0,73
	K / KC / KF												
35,031	IEC 71	86	160	1,00	58	174	0,72	43	200	0,62	29	200	0,41
	IEC 80 / 90			1,49			1,08			0,93			0,61
	K / KC / KF												
39,769	IEC 71	76	176	1,00	51	191	0,72	38	220	0,62	26	220	0,41
	IEC 80 / 90			1,45			1,05			0,91			0,61
	K / KC / KF												
42,236	IEC 71	71	160	1,00	48	174	0,72	36	200	0,62	24	200	0,41
	IEC 80			1,24			0,90			0,77			0,51
	K / KC / KF												
47,949	IEC 71	63	176	1,00	42	191	0,72	32	220	0,62	21	220	0,41
	IEC 80			1,20			0,87			0,75			0,50
	K / KC / KF												
53,267	IEC 71	57	176	1,08	38	191	0,78	29	220	0,67	19	220	0,45
	K / KC / KF												

Für die Leistungsermittlung bei Zwischdrehzahlen können die Werte für Ma max. aus der Tabelle interpoliert werden. Die Antriebsleistung wird nach folgender Formel ermittelt.

To find the power requirement for speeds other than those indicated in the above chart the values for maximum torque (Ma max.) can be interpolated between the chart values given. The corresponding input power can be calculated by substituting the interpolated torque values in the below.

$$Ma\ Max = \frac{Pe\ max \times 9550 \times i \times \eta}{ne} \qquad Pe = \frac{Ma \times ne}{9550 \times i \times \eta}$$

$$Ma\ max. \geq Ma \times f_B$$

Pe max. max. Antriebsleistung/ max. input power
Ma max. max. Abtriebsdrehmoment/ max. output torque
na Abtriebsdrehzahl/ output speed
ne Antriebsdrehzahl/ input speed
η Wirkungsgrad/ Efficiency

SR230	IEC-Laterne freie Antriebswelle	IEC adapter free input shaft	- IEC... - K/KC/KF

Maßblatt Seite / Dimension page: 111 / 113

Wirkungsgrad/ Efficiency = 0,96

Belastungstabelle Betriebsfaktor fB = 1,0 — Selection table, Service faktor fB = 1,0

i	Ausführung Design	ne = 750 min^{-1}			ne = 500 min^{-1}			ne = 250 min^{-1}			ne = 125 min^{-1}		
		na min^{-1}	Ma max. Nm	Pe max. kW	na min-1	Ma max. Nm	Pe max. kW	na min-1	Ma max. Nm	Pe max. kW	na min-1	Ma max. Nm	Pe max. kW
18,173	IEC 71 / 80	42	220	0,79	28	220	0,52	14	220	0,26	6,9	220	0,13
	IEC 90 / 100			0,99			0,66			0,33			0,17
	K / KC / KF												
19,933	IEC 71 / 80	38	200	0,79	26	200	0,52	13	200	0,26	6,3	200	0,13
	IEC 90 / 100			0,82			0,55			0,27			0,14
	K / KC / KF												
22,630	IEC 71 / 80	34	220	0,79	23	220	0,52	11	220	0,26	5,5	220	0,13
	IEC 90 / 100			0,80			0,53			0,27			0,14
	K / KC / KF												
25,706	IEC 71	30	200	0,31	20	200	0,20	9,7	200	0,10	4,9	200	0,05
	IEC 80			0,55			0,37			0,18			0,09
	IEC 90 / 100			0,64			0,42			0,21			0,11
	K / KC / KF												
29,747	IEC 71	26	200	0,31	17	200	0,20	8,4	200	0,10	4,2	200	0,05
	IEC 80 / 90 / 100			0,55			0,37			0,18			0,09
	K / KC / KF												
35,031	IEC 71	22	200	0,31	15	200	0,20	7,1	200	0,10	3,6	200	0,05
	IEC 80 / 90			0,47			0,31			0,16			0,08
	K / KC / KF												
39,769	IEC 71	19	220	0,31	13	220	0,20	6,3	220	0,10	3,2	220	0,05
	IEC 80 / 90			0,46			0,30			0,15			0,08
	K / KC / KF												
42,236	IEC 71	18	200	0,31	12	200	0,20	5,9	200	0,10	3,0	200	0,05
	IEC 80			0,39			0,26			0,13			0,07
	K / KC / KF												
47,949	IEC 71	16	220	0,31	11	220	0,20	5,2	220	0,10	2,6	220	0,05
	IEC 80			0,38			0,25			0,13			0,06
	K / KC / KF												
53,267	IEC 71	15	220	0,34	9,4	220	0,22	4,7	220	0,11	2,4	220	0,06
	K / KC / KF												

Für die Leistungsermittlung bei Zwischdrehzahlen können die Werte für Ma max. aus der Tabelle interpoliert werden. Die Antriebsleistung wird nach folgender Formel ermittelt.

To find the power requirement for speeds other than those indicated in the above chart the values for maximum torque (Ma max.) can be interpolated between the chart values given. The corresponding input power can be calculated by substituting the interpolated torque values in the below.

$$Ma\ Max = \frac{Pe\ max \times 9550 \times i \times \eta}{ne} \qquad Pe = \frac{Ma \times ne}{9550 \times i \times \eta}$$

$$Ma\ max. \geq Ma \times f_B$$

Pe max. max. Antriebsleistung/ max. input power
Ma max. max. Abtriebsdrehmoment/ max. output torque
na Abtriebsdrehzahl/ output speed
ne Antriebsdrehzahl/ input speed
η Wirkungsgrad/ Efficiency

SR240	IEC-Laterne freie Antriebswelle	IEC adapter free input shaft	- IEC... - K/KC/KF

Maßblatt Seite / Dimension page: 111 / 113

Wirkungsgrad/ Efficiency = 0,96

Belastungstabelle Betriebsfaktor fB = 1,0 — Selection table, Service faktor fB = 1,0

i	Ausführung Design	ne = 3000 min^{-1}			ne = 2000 min^{-1}			ne = 1500 min^{-1}			ne = 1000 min^{-1}		
		na min^{-1}	Ma max. Nm	Pe max. kW	na min-1	Ma max. Nm	Pe max. kW	na min-1	Ma max. Nm	Pe max. kW	na min-1	Ma max. Nm	Pe max. kW
2,743	IEC 80	1094	72	3,14	730	78	2,09	547	80	1,57	365	80	1,05
	IEC 90 / 100/112			8,54			6,19			4,71			3,14
	K / KC / KF								90	5,34		90	3,56
3,057	IEC 80	982	80	3,14	655	87	2,09	491	90	1,57	328	90	1,05
	IEC 90 / 100/112			8,54			6,19			4,71			3,14
	K / KC / KF								100	5,34		100	3,56
3,418	IEC 80	878	90	3,14	586	97	2,09	439	100	1,57	293	100	1,05
	IEC 90 / 100/112			8,54			6,19			4,71			3,14
	K / KC / KF								112	5,34		112	3,56
3,746	IEC 80	801	98	3,14	534	106	2,09	401	110	1,57	267	110	1,05
	IEC 90 / 100/112			8,54			6,19			4,71			3,14
	K / KC / KF								122	5,34		122	3,56
4,174	IEC 80	719	109	3,14	480	118	2,09	360	120	1,57	240	120	1,05
	IEC 90 / 100/112			8,54			6,19			4,71			3,14
	K / KC / KF								136	5,34		136	3,56
4,667	IEC 80	643	122	3,14	429	132	2,09	322	135	1,57	215	135	1,05
	IEC 90 / 100/112			8,54			6,19			4,71			3,14
	K / KC / KF								152	5,34		152	3,56
5,238	IEC 80	573	136	3,14	382	148	2,09	287	150	1,57	191	150	1,05
	IEC 90 / 100/112			8,54			6,19			4,71			3,14
	K / KC / KF								170	5,34		170	3,56
5,908	IEC 80	508	154	3,14	339	168	2,09	254	170	1,57	170	170	1,05
	IEC 90 / 100/112			8,54			6,19			4,71			3,14
	K / KC / KF								193	5,34		193	3,56
6,616	IEC 80	454	172	3,14	303	187	2,09	227	190	1,57	152	190	1,05
	IEC 90 / 100/112			8,54			6,19			4,71			3,14
	K / KC / KF								215	5,34		215	3,56
7,429	IEC 80	404	192	3,14	270	209	2,09	202	214	1,57	135	214	1,05
	IEC 90 / 100/112			8,54			6,19			4,71			3,14
	K / KC / KF								240	5,34		240	3,56
8,279	IEC 80	363	216	3,14	242	235	2,09	182	238	1,57	121	238	1,05
	IEC 90 / 100/112			8,54			6,19			4,71			3,14
	K / KC / KF								270	5,34		270	3,56
9,256	IEC 80	325	240	3,14	217	261	2,09	163	266	1,57	108	266	1,05
	IEC 90 / 100/112			8,54			6,19			4,71			3,14
	K / KC / KF								300	5,34		300	3,56
10,388	IEC 80	289	264	3,14	193	287	2,09	145	300	1,57	97	300	1,05
	IEC 90 / 100/112			8,32			6,03			4,71			3,14
	K / KC / KF								330	5,20		330	3,47
11,717	IEC 80	256	264	3,14	171	287	2,09	128	330	1,57	86	330	1,05
	IEC 90 / 100/112			7,37			5,34			4,61			3,07
	K / KC / KF												

Für die Leistungsermittlung bei Zwischdrehzahlen können die Werte für Ma max. aus der Tabelle interpoliert werden. Die Antriebsleistung wird nach folgender Formel ermittelt.

To find the power requirement for speeds other than those indicated in the above chart the values for maximum torque (Ma max.) can be interpolated between the chart values given. The corresponding input power can be calculated by substituting the interpolated torque values in the below.

$$Ma\ Max = \frac{Pe\ max \times 9550 \times i \times \eta}{ne} \qquad Pe = \frac{Ma \times ne}{9550 \times i \times \eta}$$

$$Ma\ max. \geq Ma \times f_B$$

Pe max. max. Antriebsleistung/ max. input power
Ma max. max. Abtriebsdrehmoment/ max. output torque
na Abtriebsdrehzahl/ output speed
ne Antriebsdrehzahl/ input speed
η Wirkungsgrad/ Efficiency

SR240	IEC-Laterne freie Antriebswelle	IEC adapter free input shaft	- IEC... - K/KC/KF

Maßblatt Seite / Dimension page: 111 / 113

Wirkungsgrad/ Efficiency = 0,96

Belastungstabelle Betriebsfaktor fB = 1,0 — Selection table, Service faktor fB = 1,0

i	Ausführung Design	ne = 750 min^{-1}			ne = 500 min^{-1}			ne = 250 min^{-1}			ne = 125 min^{-1}		
		na min^{-1}	Ma max. Nm	Pe max. kW	na min-1	Ma max. Nm	Pe max. kW	na min-1	Ma max. Nm	Pe max. kW	na min-1	Ma max. Nm	Pe max. kW
2,743	IEC 80	274	80	0,79	183	80	0,52	92	80	0,26	46	80	0,13
	IEC 90 / 100/112			2,36			1,57			0,79			0,39
	K / KC / KF		90	2,67		90	1,78		90	0,89		90	0,45
3,057	IEC 80	246	90	0,79	164	90	0,52	82	90	0,26	41	90	0,13
	IEC 90 / 100/112			2,36			1,57			0,79			0,39
	K / KC / KF		100	2,67		100	1,78		100	0,89		100	0,45
3,418	IEC 80	220	100	0,79	147	100	0,52	74	100	0,26	37	100	0,13
	IEC 90 / 100/112			2,36			1,57			0,79			0,39
	K / KC / KF		112	2,67		112	1,78		112	0,89		112	0,45
3,746	IEC 80	201	110	0,79	134	110	0,52	67	110	0,26	34	110	0,13
	IEC 90 / 100/112			2,36			1,57			0,79			0,39
	K / KC / KF		122	2,67		122	1,78		122	0,89		122	0,45
4,174	IEC 80	180	120	0,79	120	120	0,52	60	120	0,26	30	120	0,13
	IEC 90 / 100/112			2,36			1,57			0,79			0,39
	K / KC / KF		136	2,67		136	1,78		136	0,89		136	0,45
4,667	IEC 80	161	135	0,79	108	135	0,52	54	135	0,26	27	135	0,13
	IEC 90 / 100/112			2,36			1,57			0,79			0,39
	K / KC / KF		152	2,67		152	1,78		152	0,89		152	0,45
5,238	IEC 80	144	150	0,79	96	150	0,52	48	150	0,26	24	150	0,13
	IEC 90 / 100/112			2,36			1,57			0,79			0,39
	K / KC / KF		170	2,67		170	1,78		170	0,89		170	0,45
5,908	IEC 80	127	170	0,79	85	170	0,52	43	170	0,26	22	170	0,13
	IEC 90 / 100/112			2,36			1,57			0,79			0,39
	K / KC / KF		193	2,67		193	1,78		193	0,89		193	0,45
6,616	IEC 80	114	190	0,79	76	190	0,52	38	190	0,26	14	190	0,13
	IEC 90 / 100/112			2,36			1,57			0,79			0,39
	K / KC / KF		215	2,67		215	1,78		215	0,89		215	0,45
7,429	IEC 80	101	214	0,79	68	214	0,52	34	214	0,26	17	214	0,13
	IEC 90 / 100/112			2,36			1,57			0,79			0,39
	K / KC / KF		240	2,67		240	1,78		240	0,89		240	0,45
8,279	IEC 80	91	238	0,79	61	238	0,52	31	238	0,26	16	238	0,13
	IEC 90 / 100/112			2,36			1,57			0,79			0,39
	K / KC / KF		270	2,67		270	1,78		270	0,89		270	0,45
9,256	IEC 80	81	266	0,79	54	266	0,52	27	266	0,26	14	266	0,13
	IEC 90 / 100/112			2,36			1,57			0,79			0,39
	K / KC / KF		300	2,67		300	1,78		300	0,89		300	0,45
10,388	IEC 80	73	300	0,79	49	300	0,52	25	300	0,26	13	300	0,13
	IEC 90 / 100/112			2,36			1,57			0,79			0,39
	K / KC / KF		330	2,60		330	1,73		330	0,87		330	0,44
11,717	IEC 80	64	330	0,79	43	330	0,52	22	330	0,26	11	330	0,13
	IEC 90 / 100/112			2,31			1,54			0,77			0,38
	K / KC / KF												

Für die Leistungsermittlung bei Zwischdrehzahlen können die Werte für Ma max. aus der Tabelle interpoliert werden. Die Antriebsleistung wird nach folgender Formel ermittelt.

To find the power requirement for speeds other than those indicated in the above chart the values for maximum torque (Ma max.) can be interpolated between the chart values given. The corresponding input power can be calculated by substituting the interpolated torque values in the below.

$$Ma\ Max = \frac{Pe\ max \times 9550 \times i \times \eta}{ne}$$

$$Pe = \frac{Ma \times ne}{9550 \times i \times \eta}$$

$$Ma\ max. \geq Ma \times f_B$$

Pe max. max. Antriebsleistung/ max. input power
Ma max. max. Abtriebsdrehmoment/ max. output torque
na Abtriebsdrehzahl/ output speed
ne Antriebsdrehzahl/ input speed
η Wirkungsgrad/ Efficiency

SR240	IEC-Laterne freie Antriebswelle	IEC adapter free input shaft	- IEC... - K/KC/KF

Maßblatt Seite / Dimension page: 111 / 113

Wirkungsgrad/ Efficiency = 0,96

Belastungstabelle Betriebsfaktor fB = 1,0 — Selection table, Service faktor fB = 1,0

i	Ausführung Design	ne = 3000 min^{-1} na min^{-1}	Ma max. Nm	Pe max. kW	ne = 2000 min^{-1} na min-1	Ma max. Nm	Pe max. kW	ne = 1500 min^{-1} na min-1	Ma max. Nm	Pe max. kW	ne = 1000 min^{-1} na min-1	Ma max. Nm	Pe max. kW
13,328	IEC 80	226	264	3,14	151	287	2,09	113	330	1,57	75	330	1,05
	IEC 90 / 100/112			6,48			4,70			4,05			2,70
	K / KC / KF												
15,814	IEC 80	190	264	3,14	127	287	2,09	95	330	1,57	64	330	1,05
	IEC 90 / 100/112			5,46			3,96			3,41			2,27
	K / KC / KF												
18,182	IEC 80	165	240	1,76	110	261	1,27	83	300	1,10	55	300	0,73
	IEC 90			4,02			6,19			2,51			1,68
	IEC 100/112			4,32			3,13			2,70			1,80
	K / KC / KF												
20,417	IEC 80	147	264	1,76	98	287	1,27	74	330	1,10	49	330	0,73
	IEC 90			3,85			2,09			2,40			1,60
	IEC 100/112			4,23			3,07			2,64			1,76
	K / KC / KF												
24,623	IEC 80	122	240	1,76	82	261	1,27	61	300	1,10	41	300	0,73
	IEC 90 / 100/112			3,19			2,31			1,99			1,33
	K / KC / KF												
27,650	IEC 80	109	264	1,76	73	287	2,09	55	330	1,10	37	330	0,73
	IEC 90 / 100/112			3,12			2,26			1,95			1,30
	K / KC / KF												
32,529	IEC 80	93	240	1,76	62	261	1,27	47	300	1,10	31	300	0,73
	IEC 90			2,41			1,75			1,51			1,00
	K / KC / KF												
36,527	IEC 80	83	264	1,76	55	287	1,27	42	330	1,10	28	330	0,73
	IEC 90			2,37			1,71			1,48			0,99
	K / KC / KF												
40,727	IEC 80	74	240	1,96	50	261	1,40	37	300	1,20	25	300	0,80
	K / KC / KF												
45,733	IEC 80	66	264	1,89	44	287	1,37	33	330	1,18	22	330	0,79
	K / KC / KF												

Für die Leistungsermittlung bei Zwischdrehzahlen können die Werte für Ma max. aus der Tabelle interpoliert werden. Die Antriebsleistung wird nach folgender Formel ermittelt.

To find the power requirement for speeds other than those indicated in the above chart the values for maximum torque (Ma max.) can be interpolated between the chart values given. The corresponding input power can be calculated by substituting the interpolated torque values in the below.

$$Ma\ Max = \frac{Pe\ max \times 9550 \times i \times \eta}{ne} \qquad Pe = \frac{Ma \times ne}{9550 \times i \times \eta}$$

$$Ma\ max. \geq Ma \times f_B$$

Pe max. max. Antriebsleistung/ max. input power
Ma max. max. Abtriebsdrehmoment/ max. output torque
na Abtriebsdrehzahl/ output speed
ne Antriebsdrehzahl/ input speed
η Wirkungsgrad/ Efficiency

SR240	IEC-Laterne freie Antriebswelle	IEC adapter free input shaft	- IEC... - K/KC/KF

Maßblatt Seite / Dimension page: 111 / 113

Wirkungsgrad/ Efficiency = 0,96

Belastungstabelle Betriebsfaktor fB = 1,0 — Selection table, Service faktor fB = 1,0

i	Ausführung Design	ne = 750 min^{-1}			ne = 500 min^{-1}			ne = 250 min^{-1}			ne = 125 min^{-1}		
		na min^{-1}	Ma max. Nm	Pe max. kW	na min-1	Ma max. Nm	Pe max. kW	na min-1	Ma max. Nm	Pe max. kW	na min-1	Ma max. Nm	Pe max. kW
13,328	IEC 80	57	330	0,79	38	330	0,52	19	330	0,26	9,4	330	0,13
	IEC 90 / 100/112			2,03			1,35			0,68			0,34
	K / KC / KF												
15,814	IEC 80	48	330	0,79	32	330	0,52	16	330	0,26	7,9	330	0,13
	IEC 90 / 100/112			1,71			1,14			0,57			0,29
	K / KC / KF												
18,182	IEC 80	42	300	0,55	28	300	0,37	14	300	0,18	6,9	300	0,09
	IEC 90			1,26			0,84			0,42			0,21
	IEC 100/112			1,35			0,90			0,45			0,23
	K / KC / KF												
20,417	IEC 80	37	330	0,55	25	330	0,37	13	330	0,18	6,1	330	0,09
	IEC 90			1,20			0,80			0,40			0,20
	IEC 100/112			1,32			0,88			0,44			0,22
	K / KC / KF												
24,623	IEC 80	31	300	0,55	21	300	0,37	11	300	0,18	5,1	300	0,09
	IEC 90 / 100/112			1,00			0,66			0,33			0,17
	K / KC / KF												
27,650	IEC 80	28	330	0,55	19	330	0,37	9,0	330	0,18	4,5	330	0,09
	IEC 90 / 100/112			0,98			0,65			0,33			0,16
	K / KC / KF												
32,529	IEC 80	24	300	0,55	16	300	0,37	7,7	300	0,18	3,9	300	0,09
	IEC 90			0,76			0,50			0,25			0,13
	K / KC / KF												
36,527	IEC 80	21	330	0,55	14	330	0,37	6,8	330	0,18	3,4	330	0,09
	IEC 90			0,74			0,49			0,25			0,13
	K / KC / KF												
40,727	IEC 80	19	300	0,60	13	300	0,40	6,1	300	0,20	3,1	300	0,10
	K / KC / KF												
45,733	IEC 80	17	330	0,59	11	330	0,39	5,5	330	0,20	2,8	330	0,10
	K / KC / KF												

Für die Leistungsermittlung bei Zwischdrehzahlen können die Werte für Ma max. aus der Tabelle interpoliert werden. Die Antriebsleistung wird nach folgender Formel ermittelt.

To find the power requirement for speeds other than those indicated in the above chart the values for maximum torque (Ma max.) can be interpolated between the chart values given. The corresponding input power can be calculated by substituting the interpolated torque values in the below.

$$Ma\ Max = \frac{Pe\ max \times 9550 \times i \times \eta}{ne} \qquad Pe = \frac{Ma \times ne}{9550 \times i \times \eta}$$

$$Ma\ max. \geq Ma \times f_B$$

Pe max. max. Antriebsleistung/ max. input power
Ma max. max. Abtriebsdrehmoment/ max. output torque
na Abtriebsdrehzahl/ output speed
ne Antriebsdrehzahl/ input speed
η Wirkungsgrad/ Efficiency

SR260	IEC-Laterne freie Antriebswelle	IEC adapter free input shaft	- IEC... - K/KC/KF

Maßblatt Seite / Dimension page: 111 / 113

Wirkungsgrad/ Efficiency = 0,96

Belastungstabelle Betriebsfaktor fB = 1,0 — Selection table, Service faktor fB = 1,0

i	Ausführung Design	ne = 3000 min^{-1}			ne = 2000 min^{-1}			ne = 1500 min^{-1}			ne = 1000 min^{-1}		
		na min^{-1}	Ma max. Nm	Pe max. kW	na min-1	Ma max. Nm	Pe max. kW	na min-1	Ma max. Nm	Pe max. kW	na min-1	Ma max. Nm	Pe max. kW
2,451	IEC 90 / 100/112	1224	116	9,42	816	126	6,28	612	145	4,71	408	145	3,14
	IEC 132			15,6			11,3			9,74			6,49
	K / KC / KF												
2,801	IEC 90 / 100/112	1071	132	9,42	714	144	6,28	536	165	4,71	357	165	3,14
	IEC 132			15,6			11,3			9,74			6,49
	K / KC / KF												
3,218	IEC 90 / 100/112	933	152	9,42	622	165	6,28	467	190	4,71	311	190	3,14
	IEC 132			15,6			11,3			9,74			6,49
	K / KC / KF												
3,667	IEC 90 / 100/112	819	176	9,42	546	191	6,28	410	220	4,71	273	220	3,14
	IEC 132			15,6			11,3			9,74			6,49
	K / KC / KF												
4,056	IEC 90 / 100/112	740	192	9,42	494	209	6,28	370	240	4,71	247	240	3,14
	IEC 132			15,6			11,3			9,74			6,49
	K / KC / KF												
4,634	IEC 90 / 100/112	648	220	9,42	432	239	6,28	324	275	4,71	216	275	3,14
	IEC 132			15,6			11,3			9,74			6,49
	K / KC / KF												
5,324	IEC 90 / 100/112	564	252	9,42	376	274	6,28	282	315	4,71	188	315	3,14
	IEC 132			15,6			11,3			9,74			6,49
	K / KC / KF												
6,067	IEC 90 / 100/112	495	288	9,42	330	313	6,28	248	360	4,71	165	360	3,14
	IEC 132			15,6			11,3			9,74			6,49
	K / KC / KF												
6,864	IEC 90 / 100/112	438	328	9,42	292	357	6,28	219	410	4,71	146	410	3,14
	IEC 132			15,6			11,3			9,74			6,49
	K / KC / KF												
7,800	IEC 90 / 100/112	385	372	9,42	257	404	6,28	193	465	4,71	129	465	3,14
	IEC 132			15,6			11,3			9,74			6,49
	K / KC / KF												
8,913	IEC 90 / 100/112	337	424	9,42	225	461	6,28	169	530	4,71	113	530	3,14
	IEC 132			15,6			11,3			9,74			6,49
	K / KC / KF												
10,238	IEC 90 / 100/112	294	488	9,42	196	530	6,28	147	610	4,71	98	610	3,14
	IEC 132			15,6			11,3			9,74			6,49
	K / KC / KF												
11,667	IEC 90 / 100/112	258	556	9,42	172	604	6,28	129	695	4,71	86	695	3,14
	IEC 132			15,6			11,3			9,74			6,49
	K / KC / KF												
13,182	IEC 90 / 100/112	228	616	9,42	152	670	6,28	114	770	4,71	76	770	3,14
	IEC 132			15,29			11,08			9,56			6,37
	K / KC / KF												

Für die Leistungsermittlung bei Zwischdrehzahlen können die Werte für Ma max. aus der Tabelle interpoliert werden. Die Antriebsleistung wird nach folgender Formel ermittelt.

To find the power requirement for speeds other than those indicated in the above chart the values for maximum torque (Ma max.) can be interpolated between the chart values given. The corresponding input power can be calculated by substituting the interpolated torque values in the below.

$$Ma\ Max = \frac{Pe\ max \times 9550 \times i \times \eta}{ne} \qquad Pe = \frac{Ma \times ne}{9550 \times i \times \eta}$$

$$Ma\ max. \geq Ma \times f_B$$

Pe max. max. Antriebsleistung/ max. input power
Ma max. max. Abtriebsdrehmoment/ max. output torque
na Abtriebsdrehzahl/ output speed
ne Antriebsdrehzahl/ input speed
η Wirkungsgrad/ Efficiency

SR260	IEC-Laterne freie Antriebswelle	IEC adapter free input shaft	- IEC... - K/KC/KF

Maßblatt Seite / Dimension page: 111 / 113

Wirkungsgrad/ Efficiency = 0,96

Belastungstabelle Betriebsfaktor fB = 1,0 — Selection table, Service faktor fB = 1,0

i	Ausführung Design	ne = 750 min^{-1}			ne = 500 min^{-1}			ne = 250 min^{-1}			ne = 125 min^{-1}		
		na min^{-1}	Ma max. Nm	Pe max. kW	na min-1	Ma max. Nm	Pe max. kW	na min-1	Ma max. Nm	Pe max. kW	na min-1	Ma max. Nm	Pe max. kW
2,451	IEC 90 / 100/112	306	145	2,36	204	145	1,57	102	145	0,79	51	145	0,39
	IEC 132			4,87			3,25			1,62			0,81
	K / KC / KF												
2,801	IEC 90 / 100/112	268	165	2,36	179	165	1,57	90	165	0,79	45	165	0,39
	IEC 132			4,87			3,25			1,62			0,81
	K / KC / KF												
3,218	IEC 90 / 100/112	234	190	2,36	156	190	1,57	78	190	0,79	39	190	0,39
	IEC 132			4,87			3,25			1,62			0,81
	K / KC / KF												
3,667	IEC 90 / 100/112	205	220	2,36	137	220	1,57	69	220	0,79	35	220	0,39
	IEC 132			4,87			3,25			1,62			0,81
	K / KC / KF												
4,056	IEC 90 / 100/112	185	240	2,36	124	240	1,57	62	240	0,79	31	240	0,39
	IEC 132			4,87			3,25			1,62			0,81
	K / KC / KF												
4,634	IEC 90 / 100/112	162	275	2,36	108	275	1,57	54	275	0,79	27	275	0,39
	IEC 132			4,87			3,25			1,62			0,81
	K / KC / KF												
5,324	IEC 90 / 100/112	141	315	2,36	94	315	1,57	47	315	0,79	24	315	0,39
	IEC 132			4,87			3,25			1,62			0,81
	K / KC / KF												
6,067	IEC 90 / 100/112	124	360	2,36	83	360	1,57	42	360	0,79	21	360	0,39
	IEC 132			4,87			3,25			1,62			0,81
	K / KC / KF												
6,864	IEC 90 / 100/112	110	410	2,36	73	410	1,57	37	410	0,79	19	410	0,39
	IEC 132			4,87			3,25			1,62			0,81
	K / KC / KF												
7,800	IEC 90 / 100/112	97	465	2,36	65	465	1,57	32	465	0,79	16	465	0,39
	IEC 132			4,87			3,25			1,62			0,81
	K / KC / KF												
8,913	IEC 90 / 100/112	85	530	2,36	57	530	1,57	28	530	0,79	14	530	0,39
	IEC 132			4,87			3,25			1,62			0,81
	K / KC / KF												
10,238	IEC 90 / 100/112	74	610	2,36	49	610	1,57	25	610	0,79	13	610	0,39
	IEC 132			4,87			3,25			1,62			0,81
	K / KC / KF												
11,667	IEC 90 / 100/112	65	695	2,36	43	695	1,57	22	695	0,79	11	695	0,39
	IEC 132			4,87			3,25			1,62			0,81
	K / KC / KF												
13,182	IEC 90 / 100/112	57	770	2,36	38	770	1,57	102	770	0,79	9,5	770	0,39
	IEC 132			4,87			3,19			1,59			0,80
	K / KC / KF												

Für die Leistungsermittlung bei Zwischdrehzahlen können die Werte für Ma max. aus der Tabelle interpoliert werden. Die Antriebsleistung wird nach folgender Formel ermittelt.

To find the power requirement for speeds other than those indicated in the above chart the values for maximum torque (Ma max.) can be interpolated between the chart values given. The corresponding input power can be calculated by substituting the interpolated torque values in the below.

$$Ma\ Max = \frac{Pe\ max \times 9550 \times i \times \eta}{ne} \qquad Pe = \frac{Ma \times ne}{9550 \times i \times \eta}$$

$$Ma\ max. \geq Ma \times f_B$$

Pe max. max. Antriebsleistung/ max. input power
Ma max. max. Abtriebsdrehmoment/ max. output torque
na Abtriebsdrehzahl/ output speed
ne Antriebsdrehzahl/ input speed
η Wirkungsgrad/ Efficiency

SR260	IEC-Laterne freie Antriebswelle	IEC adapter free input shaft	- IEC... - K/KC/KF

Maßblatt Seite / Dimension page: 111 / 113

Wirkungsgrad/ Efficiency = 0,96

Belastungstabelle Betriebsfaktor fB = 1,0 — Selection table, Service faktor fB = 1,0

i	Ausführung Design	ne = 3000 min^{-1} na min^{-1}	Ma max. Nm	Pe max. kW	ne = 2000 min^{-1} na min-1	Ma max. Nm	Pe max. kW	ne = 1500 min^{-1} na min-1	Ma max. Nm	Pe max. kW	ne = 1000 min^{-1} na min-1	Ma max. Nm	Pe max. kW
15,000	IEC 90 / 100/112	200	616	9,42	134	670	6,28	100	770	4,71	67	770	3,14
	IEC 132			13,44			9,74			8,40			5,60
	K / KC / KF												
17,292	IEC 90 / 100/112	174	616	9,42	116	670	6,28	87	770	4,71	58	770	3,14
	IEC 132			11,66			8,45			7,28			4,85
	K / KC / KF												
19,318	IEC 90 / 100/112	156	616	9,42	104	670	6,28	78	770	4,71	52	770	3,14
	IEC 132			10,43			7,56			6,52			4,35
	K / KC / KF												
23,294	IEC 90	129	560	4,02	86	609	2,91	65	700	2,51	43	700	1,68
	IEC 100/112			7,79			5,64			4,71			3,14
	IEC 132			7,87			5,70			4,92			3,28
	K / KC / KF												
26,987	IEC 90	112	560	4,02	75	609	2,91	56	700	2,51	38	700	1,68
	IEC 100/112 / 132			6,79			4,92			4,24			2,83
	K / KC / KF												
30,667	IEC 90	98	616	4,02	66	670	2,91	49	770	2,51	33	770	1,68
	IEC 100/112 / 132			6,57			4,76			4,10			2,73
	K / KC / KF												
34,833	IEC 90	87	560	4,02	58	609	2,91	44	700	2,51	29	700	1,68
	IEC 100/112			5,26			3,81			3,29			2,19
	K / KC / KF												
39,583	IEC 90	76	616	4,02	51	670	2,91	38	770	2,51	26	770	1,68
	IEC 100/112			5,09			3,69			3,18			2,12
	K / KC / KF												
42,680	IEC 90	71	560	4,29	47	609	3,11	36	700	2,68	24	700	1,79
	K / KC / KF												
48,500	IEC 90	61	616	4,16	42	670	3,01	31	770	2,60	21	770	1,73
	K / KC / KF												

Für die Leistungsermittlung bei Zwischdrehzahlen können die Werte für Ma max. aus der Tabelle interpoliert werden. Die Antriebsleistung wird nach folgender Formel ermittelt.

To find the power requirement for speeds other than those indicated in the above chart the values for maximum torque (Ma max.) can be interpolated between the chart values given. The corresponding input power can be calculated by substituting the interpolated torque values in the below.

$$\text{Ma Max} = \frac{\text{Pe max} \times 9550 \times i \times \eta}{ne} \qquad Pe = \frac{Ma \times ne}{9550 \times i \times \eta}$$

$$\text{Ma max.} \geq \text{Ma} \times f_B$$

Pe max. max. Antriebsleistung/ max. input power
Ma max. max. Abtriebsdrehmoment/ max. output torque
na Abtriebsdrehzahl/ output speed
ne Antriebsdrehzahl/ input speed
η Wirkungsgrad/ Efficiency

SR260	IEC-Laterne freie Antriebswelle	IEC adapter free input shaft	- IEC... - K/KC/KF

Maßblatt Seite / Dimension page: 111 / 113

Wirkungsgrad/ Efficiency = 0,96

Belastungstabelle Betriebsfaktor fB = 1,0 — Selection table, Service faktor fB = 1,0

i	Ausführung Design	ne = 750 min^{-1}			ne = 500 min^{-1}			ne = 250 min^{-1}			ne = 125 min^{-1}		
		na min^{-1}	Ma max. Nm	Pe max. kW	na min-1	Ma max. Nm	Pe max. kW	na min-1	Ma max. Nm	Pe max. kW	na min-1	Ma max. Nm	Pe max. kW
15,000	IEC 90 / 100/112	50	770	2,36	34	770	1,57	100	770	4,71	8,4	770	0,39
	IEC 132			4,20			2,80			8,40			0,70
	K / KC / KF												
17,292	IEC 90 / 100/112	44	770	2,36	29	770	1,57	87	770	4,71	7,2	770	0,39
	IEC 132			3,64			2,43			7,28			0,61
	K / KC / KF												
19,318	IEC 90 / 100/112	39	770	2,36	26	770	1,57	78	770	4,71	6,4	770	0,39
	IEC 132			3,26			2,17			6,52			0,54
	K / KC / KF												
23,294	IEC 90	33	700	1,26	22	700	0,84	65	700	2,51	5,4	700	0,21
	IEC 100/112			2,36			1,57			4,71			0,39
	IEC 132			2,46			1,64			4,92			0,41
	K / KC / KF												
26,987	IEC 90	28	700	1,26	19	700	0,84	56	700	2,51	4,6	700	0,21
	IEC 100/112 / 132			2,12			1,41			4,24			0,35
	K / KC / KF												
30,667	IEC 90	25	770	1,26	17	770	0,84	49	770	2,51	4,1	770	0,21
	IEC 100/112 / 132			2,05			1,37			4,10			0,34
	K / KC / KF												
34,833	IEC 90	22	700	1,26	15	700	0,84	44	700	2,51	3,6	700	0,21
	IEC 100/112			1,65			1,10			3,29			0,27
	K / KC / KF												
39,583	IEC 90	19	770	1,26	13	770	0,84	38	770	2,51	3,2	770	0,21
	IEC 100/112			1,59			1,06			3,18			0,27
	K / KC / KF												
42,680	IEC 90	18	700	1,34	12	700	0,89	36	700	2,68	2,9	700	0,22
	K / KC / KF												
48,500	IEC 90	16	770	1,30	11	770	0,87	31	770	2,60	2,6	770	0,22
	K / KC / KF												

Für die Leistungsermittlung bei Zwischdrehzahlen können die Werte für Ma max. aus der Tabelle interpoliert werden. Die Antriebsleistung wird nach folgender Formel ermittelt.

To find the power requirement for speeds other than those indicated in the above chart the values for maximum torque (Ma max.) can be interpolated between the chart values given. The corresponding input power can be calculated by substituting the interpolated torque values in the below.

$$\text{Ma Max} = \frac{\text{Pe max} \times 9550 \times i \times \eta}{ne} \qquad Pe = \frac{Ma \times ne}{9550 \times i \times \eta}$$

$$\text{Ma max.} \geq \text{Ma} \times f_B$$

Pe max. max. Antriebsleistung/ max. input power
Ma max. max. Abtriebsdrehmoment/ max. output torque
na Abtriebsdrehzahl/ output speed
ne Antriebsdrehzahl/ input speed
η Wirkungsgrad/ Efficiency

SR320	IEC-Laterne freie Antriebswelle	IEC adapter free input shaft	- IEC... - K/KC/KF

Maßblatt Seite / Dimension page: 111 / 113

Wirkungsgrad/ Efficiency = 0,94

Belastungstabelle Betriebsfaktor fB = 1,0 — Selection table, Service faktor fB = 1,0

i	Ausführung Design	ne = 3000 min^{-1}			ne = 2000 min^{-1}			ne = 1500 min^{-1}			ne = 1000 min^{-1}		
		na min^{-1}	Ma max. Nm	Pe max. kW	na min-1	Ma max. Nm	Pe max. kW	na min-1	Ma max. Nm	Pe max. kW	na min-1	Ma max. Nm	Pe max. kW
52,889	IEC 56 / 63	57	88	0,56	38	96	0,40	29	110	0,35	19	110	0,23
	K / KC / KF												
61,625	IEC 56 / 63	49	88	0,48	33	96	0,35	25	110	0,30	17	110	0,20
	K / KC / KF												
72,857	IEC 56 / 63	42	88	0,40	28	96	0,29	21	110	0,25	14	110	0,17
	K / KC / KF												
85,916	IEC 56 / 63	35	88	0,34	24	96	0,25	18	110	0,22	12	110	0,14
	K / KC / KF												
99,481	IEC 56 / 63	31	88	0,30	21	96	0,21	16	110	0,19	10	110	0,12
	K / KC / KF												
116,062	IEC 56 / 63	26	88	0,25	18	96	0,18	13	110	0,16	8,6	110	0,11
	K / KC / KF												
134,300	IEC 56 / 63	23	88	0,22	15	96	0,16	12	110	0,14	7,4	110	0,09
	K / KC / KF												
154,749	IEC 56 / 63	20	88	0,19	13	96	0,14	9,7	110	0,12	6,5	110	0,08
	K / KC / KF												
180,310	IEC 56 / 63	17	88	0,16	12	96	0,12	8,3	110	0,10	5,5	110	0,07
	K / KC / KF												
213,175	IEC 56 / 63	15	88	0,14	9,4	96	0,10	7,0	110	0,09	4,7	110	0,057
	K / KC / KF												
256,994	IEC 56 / 63	12	88	0,11	7,8	96	0,09	5,8	110	0,08	3,9	110	0,048
	K / KC / KF												
318,341	IEC 56 / 63	9,4	88	0,09	6,3	96	0,07	4,7	110	0,058	3,2	110	0,038
	K / KC / KF												

Für die Leistungsermittlung bei Zwischdrehzahlen können die Werte für Ma max. aus der Tabelle interpoliert werden. Die Antriebsleistung wird nach folgender Formel ermittelt.

To find the power requirement for speeds other than those indicated in the above chart the values for maximum torque (Ma max.) can be interpolated between the chart values given. The corresponding input power can be calculated by substituting the interpolated torque values in the below.

$$Ma\ Max = \frac{Pe\ max \times 9550 \times i \times \eta}{ne} \qquad Pe = \frac{Ma \times ne}{9550 \times i \times \eta}$$

$$Ma\ max. \geq Ma \times f_B$$

Pe max. max. Antriebsleistung/ max. input power
Ma max. max. Abtriebsdrehmoment/ max. output torque
na Abtriebsdrehzahl/ output speed
ne Antriebsdrehzahl/ input speed
η Wirkungsgrad/ Efficiency

SR320	IEC-Laterne freie Antriebswelle	IEC adapter free input shaft	- IEC... - K/KC/KF

Maßblatt Seite / Dimension page: 111 / 113

Wirkungsgrad/ Efficiency = 0,94

Belastungstabelle Betriebsfaktor fB = 1,0 — Selection table, Service faktor fB = 1,0

i	Ausführung Design	ne = 750 min^{-1}			ne = 500 min^{-1}			ne = 250 min^{-1}			ne = 125 min^{-1}		
		na min^{-1}	Ma max. Nm	Pe max. kW	na min-1	Ma max. Nm	Pe max. kW	na min-1	Ma max. Nm	Pe max. kW	na min-1	Ma max. Nm	Pe max. kW
52,889	IEC 56 / 63 K / KC / KF	15	110	0,17	9,5	110	0,12	4,7	110	0,058	2,4	110	0,029
61,625	IEC 56 / 63 K / KC / KF	12	110	0,15	8,1	110	0,10	4,1	110	0,05	2,0	110	0,025
72,857	IEC 56 / 63 K / KC / KF	11	110	0,13	6,9	110	0,09	3,5	110	0,042	1,7	110	0,021
85,916	IEC 56 / 63 K / KC / KF	8,7	110	0,11	5,8	110	0,07	2,9	110	0,036	1,5	110	0,018
99,481	IEC 56 / 63 K / KC / KF	7,5	110	0,09	5,0	110	0,06	2,5	110	0,03	1,3	110	0,015
116,062	IEC 56 / 63 K / KC / KF	6,5	110	0,08	4,3	110	0,053	2,2	110	0,026	1,1	110	0,013
134,300	IEC 56 / 63 K / KC / KF	5,6	110	0,07	3,8	110	0,046	1,9	110	0,023	0,93	110	0,011
154,749	IEC 56 / 63 K / KC / KF	4,8	110	0,06	3,3	110	0,04	1,7	110	0,02	0,81	110	0,010
180,310	IEC 56 / 63 K / KC / KF	4,2	110	0,051	2,8	110	0,034	1,4	110	0,017	0,69	110	0,009
213,175	IEC 56 / 63 K / KC / KF	3,5	110	0,043	2,4	110	0,029	1,2	110	0,014	0,59	110	0,007
256,994	IEC 56 / 63 K / KC / KF	2,9	110	0,036	2,0	110	0,024	0,97	110	0,012	0,49	110	0,006
318,341	IEC 56 / 63 K / KC / KF	2,4	110	0,029	1,6	110	0,019	0,78	110	0,01	0,39	110	0,005

Für die Leistungsermittlung bei Zwischdrehzahlen können die Werte für Ma max. aus der Tabelle interpoliert werden. Die Antriebsleistung wird nach folgender Formel ermittelt.

To find the power requirement for speeds other than those indicated in the above chart the values for maximum torque (Ma max.) can be interpolated between the chart values given. The corresponding input power can be calculated by substituting the interpolated torque values in the below.

$$Ma\ Max = \frac{Pe\ max \times 9550 \times i \times \eta}{ne} \qquad Pe = \frac{Ma \times ne}{9550 \times i \times \eta}$$

$$Ma\ max. \geq Ma \times f_B$$

Pe max.	max. Antriebsleistung/ max. input power
Ma max.	max. Abtriebsdrehmoment/ max. output torque
na	Abtriebsdrehzahl/ output speed
ne	Antriebsdrehzahl/ input speed
η	Wirkungsgrad/ Efficiency

SR330	IEC-Laterne freie Antriebswelle	IEC adapter free input shaft	- IEC... - K/KC/KF

Maßblatt Seite / Dimension page: 111 / 113

Wirkungsgrad/ Efficiency = 0,94

Belastungstabelle Betriebsfaktor fB = 1,0 — Selection table, Service faktor fB = 1,0

i	Ausführung Design	ne = 3000 min^{-1}			ne = 2000 min^{-1}			ne = 1500 min^{-1}			ne = 1000 min^{-1}		
		na min^{-1}	Ma max. Nm	Pe max. kW	na min-1	Ma max. Nm	Pe max. kW	na min-1	Ma max. Nm	Pe max. kW	na min-1	Ma max. Nm	Pe max. kW
54,517	IEC 56 / 63 / 71 K / KC / KF	55	176	1,08	37	191	0,78	28	220	0,68	19	220	0,45
62,231	IEC 56 / 63 / 71 K / KC / KF	49	176	0,95	33	191	0,69	25	220	0,59	17	220	0,39
71,660	IEC 56 / 63 / 71 K / KC / KF	42	176	0,82	28	191	0,60	21	220	0,51	14	220	0,34
82,598	IEC 56 / 63 / 71 K / KC / KF	37	176	0,71	25	191	0,52	19	220	0,45	13	220	0,30
89,412	IEC 56 / 63 / 71 K / KC / KF	34	176	0,66	23	191	0,48	17	220	0,41	12	220	0,27
100,387	IEC 56 / 63 / 71 K / KC / KF	30	176	0,59	20	191	0,43	15	220	0,37	10	220	0,24
113,192	IEC 56 / 63 / 71 K / KC / KF	27	176	0,52	18	191	0,38	14	220	0,33	8,8	220	0,22
128,324	IEC 56 / 63 / 71 K / KC / KF	24	176	0,46	16	191	0,33	12	220	0,29	7,8	220	0,19
146,483	IEC 56 / 63 / 71 K / KC / KF	21	176	0,40	14	191	0,29	11	220	0,25	6,8	220	0,17
168,678	IEC 56 / 63 / 71 K / KC / KF	18	176	0,35	12	191	0,25	8,9	220	0,22	5,9	220	0,15
194,423	IEC 56 / 63 / 71 K / KC / KF	16	176	0,30	11	191	0,22	7,7	220	0,19	5,1	220	0,13
221,944	IEC 56 / 63 / 71 K / KC / KF	14	176	0,27	9,0	191	0,19	6,8	220	0,17	4,5	220	0,11
256,346	IEC 56 / 63 / 71 K / KC / KF	12	176	0,23	7,8	191	0,17	5,9	220	0,14	4,0	220	0,10
300,576	IEC 56 / 63 / 71 K / KC / KF	10	176	0,20	6,7	191	0,14	5,0	220	0,12	3,4	220	0,09
359,550	IEC 56 / 63 / 71 K / KC / KF	8,3	176	0,16	5,6	191	0,12	4,2	220	0,10	2,8	220	0,07
442,113	IEC 56 / 63 / 71 K / KC / KF	6,8	176	0,13	4,5	191	0,10	3,4	220	0,08	2,3	220	0,055

Für die Leistungsermittlung bei Zwischdrehzahlen können die Werte für Ma max. aus der Tabelle interpoliert werden. Die Antriebsleistung wird nach folgender Formel ermittelt.

To find the power requirement for speeds other than those indicated in the above chart the values for maximum torque (Ma max.) can be interpolated between the chart values given. The corresponding input power can be calculated by substituting the interpolated torque values in the below.

$$Ma\ Max = \frac{Pe\ max \times 9550 \times i \times \eta}{ne} \qquad Pe = \frac{Ma \times ne}{9550 \times i \times \eta}$$

$$Ma\ max. \geq Ma \times f_B$$

Pe max. max. Antriebsleistung/ max. input power
Ma max. max. Abtriebsdrehmoment/ max. output torque
na Abtriebsdrehzahl/ output speed
ne Antriebsdrehzahl/ input speed
η Wirkungsgrad/ Efficiency

SR330	IEC-Laterne freie Antriebswelle	IEC adapter free input shaft	- IEC... - K/KC/KF

Maßblatt Seite / Dimension page: 111 / 113 Wirkungsgrad/ Efficiency = 0,94

Belastungstabelle Betriebsfaktor fB = 1,0 Selection table, Service faktor fB = 1,0

i	Ausführung Design	ne = 750 min^{-1}			ne = 500 min^{-1}			ne = 250 min^{-1}			ne = 125 min^{-1}		
		na min^{-1}	Ma max. Nm	Pe max. kW	na min-1	Ma max. Nm	Pe max. kW	na min-1	Ma max. Nm	Pe max. kW	na min-1	Ma max. Nm	Pe max. kW
54,517	IEC 56 / 63 / 71 K / KC / KF	14	220	0,34	9,2	220	0,23	4,6	220	0,11	2,3	220	0,056
62,231	IEC 56 / 63 / 71 K / KC / KF	13	220	0,30	8,0	220	0,20	4,0	220	0,10	2,0	220	0,049
71,660	IEC 56 / 63 / 71 K / KC / KF	11	220	0,26	7,0	220	0,17	3,5	220	0,09	1,7	220	0,043
82,598	IEC 56 / 63 / 71 K / KC / KF	9,1	220	0,22	6,1	220	0,15	3,1	220	0,08	1,5	220	0,037
89,412	IEC 56 / 63 / 71 K / KC / KF	8,4	220	0,21	5,6	220	0,14	2,8	220	0,07	1,4	220	0,034
100,387	IEC 56 / 63 / 71 K / KC / KF	7,5	220	0,18	5,0	220	0,12	2,5	220	0,06	1,3	220	0,031
113,192	IEC 56 / 63 / 71 K / KC / KF	6,6	220	0,16	4,5	220	0,11	2,3	220	0,054	1,1	220	0,027
128,324	IEC 56 / 63 / 71 K / KC / KF	5,8	220	0,14	3,9	220	0,10	2,0	220	0,048	1,0	220	0,024
146,483	IEC 56 / 63 / 71 K / KC / KF	5,1	220	0,13	3,5	220	0,09	1,8	220	0,042	0,85	220	0,021
168,678	IEC 56 / 63 / 71 K / KC / KF	4,5	220	0,11	3,0	220	0,08	1,5	220	0,036	0,74	220	0,018
194,423	IEC 56 / 63 / 71 K / KC / KF	3,9	220	0,10	2,6	220	0,07	1,3	220	0,032	0,64	220	0,016
221,944	IEC 56 / 63 / 71 K / KC / KF	3,4	220	0,09	2,3	220	0,055	1,2	220	0,028	0,56	220	0,014
256,346	IEC 56 / 63 / 71 K / KC / KF	2,9	220	0,08	2,0	220	0,048	0,98	220	0,024	0,49	220	0,012
300,576	IEC 56 / 63 / 71 K / KC / KF	2,5	220	0,06	1,7	220	0,041	0,83	220	0,02	0,42	220	0,010
359,550	IEC 56 / 63 / 71 K / KC / KF	2,1	220	0,05	1,4	220	0,034	0,70	220	0,017	0,35	220	0,008
442,113	IEC 56 / 63 / 71 K / KC / KF	1,7	220	0,042	1,2	220	0,028	0,57	220	0,014	0,28	220	0,007

Für die Leistungsermittlung bei Zwischdrehzahlen können die Werte für Ma max. aus der Tabelle interpoliert werden. Die Antriebsleistung wird nach folgender Formel ermittelt.

To find the power requirement for speeds other than those indicated in the above chart the values for maximum torque (Ma max.) can be interpolated between the chart values given. The corresponding input power can be calculated by substituting the interpolated torque values in the below.

$$Ma\ Max = \frac{Pe\ max \times 9550 \times i \times \eta}{ne} \qquad Pe = \frac{Ma \times ne}{9550 \times i \times \eta}$$

$$Ma\ max. \geq Ma \times f_B$$

Pe max. max. Antriebsleistung/ max. input power
Ma max. max. Abtriebsdrehmoment/ max. output torque
na Abtriebsdrehzahl/ output speed
ne Antriebsdrehzahl/ input speed
η Wirkungsgrad/ Efficiency

SR340	IEC-Laterne freie Antriebswelle	IEC adapter free input shaft	- IEC... - K/KC/KF

Maßblatt Seite / Dimension page: 111 / 113

Wirkungsgrad/ Efficiency = 0,94

Belastungstabelle Betriebsfaktor fB = 1,0 — Selection table, Service faktor fB = 1,0

i	Ausführung Design	ne = 3000 min^{-1} na min^{-1}	Ma max. Nm	Pe max. kW	ne = 2000 min^{-1} na min-1	Ma max. Nm	Pe max. kW	ne = 1500 min^{-1} na min-1	Ma max. Nm	Pe max. kW	ne = 1000 min^{-1} na min-1	Ma max. Nm	Pe max. kW
47,441	IEC 63	64	264	1,26	43	287	0,91	32	330	0,79	22	330	0,52
	IEC 71/80/90			1,86			1,35			1,16			0,77
	K / KC / KF												
53,766	IEC 63	56	264	1,26	38	287	0,91	28	330	0,79	19	330	0,52
	IEC 71/80/90			1,64			1,19			1,03			0,68
	K / KC / KF												
61,499	IEC 63	49	264	1,26	33	287	0,91	25	330	0,79	17	330	0,52
	IEC 71/80/90			1,43			1,04			0,90			0,60
	K / KC / KF												
72,835	IEC 63/71/80/90	42	264	1,21	28	287	0,88	21	330	0,76	14	330	0,51
	K / KC / KF												
82,320	IEC 63/71/80/90	37	264	1,07	25	287	0,78	19	330	0,67	13	330	0,45
	K / KC / KF												
93,455	IEC 63/71/80/90	33	264	0,94	22	287	0,68	17	330	0,59	11	330	0,39
	K / KC / KF												
106,711	IEC 63/71/80/90	29	264	0,83	19	287	0,60	15	330	0,52	9,4	330	0,34
	K / KC / KF												
122,758	IEC 63/71/80/90	25	264	0,72	17	287	0,52	13	330	0,45	8,2	330	0,30
	K / KC / KF												
137,200	IEC 63/71/80/90	22	264	0,64	15	287	0,47	11	330	0,40	7,3	330	0,27
	K / KC / KF												
155,493	IEC 63/71/80/90	20	264	0,57	13	287	0,41	9,7	330	0,36	6,4	330	0,24
	K / KC / KF												
177,852	IEC 63/71/80/90	17	264	0,50	12	287	0,36	8,4	330	0,31	5,6	330	0,21
	K / KC / KF												
205,800	IEC 63/71/80/90	15	264	0,43	9,7	287	0,31	7,3	330	0,27	4,9	330	0,18
	K / KC / KF												
263,846	IEC 63/71/80/90	12	264	0,33	7,6	287	0,24	5,7	330	0,21	3,8	330	0,14
	K / KC / KF												
320,133	IEC 63/71/80	9,4	264	0,28	6,2	287	0,20	4,7	330	0,17	3,2	330	0,12
	K / KC / KF												
401,437	IEC 63 / 71	7,5	264	0,22	5,0	287	0,16	3,8	330	0,14	2,5	330	0,09
	K / KC / KF												

Für die Leistungsermittlung bei Zwischdrehzahlen können die Werte für Ma max. aus der Tabelle interpoliert werden. Die Antriebsleistung wird nach folgender Formel ermittelt.

To find the power requirement for speeds other than those indicated in the above chart the values for maximum torque (Ma max.) can be interpolated between the chart values given. The corresponding input power can be calculated by substituting the interpolated torque values in the below.

$$\text{Ma Max} = \frac{\text{Pe max} \times 9550 \times i \times \eta}{ne} \qquad Pe = \frac{Ma \times ne}{9550 \times i \times \eta}$$

$$\text{Ma max.} \geq \text{Ma} \times f_B$$

Pe max.	max. Antriebsleistung/ max. input power
Ma max.	max. Abtriebsdrehmoment/ max. output torque
na	Abtriebsdrehzahl/ output speed
ne	Antriebsdrehzahl/ input speed
η	Wirkungsgrad/ Efficiency

SR340	IEC-Laterne freie Antriebswelle	IEC adapter free input shaft	- IEC... - K/KC/KF

Maßblatt Seite / Dimension page: 111 / 113

Wirkungsgrad/ Efficiency = 0,94

Belastungstabelle Betriebsfaktor fB = 1,0 — Selection table, Service faktor fB = 1,0

i	Ausführung Design	ne = 750 min^{-1}			ne = 500 min^{-1}			ne = 250 min^{-1}			ne = 125 min^{-1}		
		na min^{-1}	Ma max. Nm	Pe max. kW	na min-1	Ma max. Nm	Pe max. kW	na min-1	Ma max. Nm	Pe max. kW	na min-1	Ma max. Nm	Pe max. kW
47,441	IEC 63	16	330	0,39	11	330	0,91	32	330	0,13	2,6	330	0,07
	IEC 71/80/90			0,58			1,35			0,19			0,10
	K / KC / KF												
53,766	IEC 63	14	330	0,39	9,3	330	0,91	28	330	0,13	2,3	330	0,07
	IEC 71/80/90			0,51			1,19			0,17			0,09
	K / KC / KF												
61,499	IEC 63	13	330	0,39	8,1	330	0,91	25	330	0,13	2,0	330	0,07
	IEC 71/80/90			0,45			1,04			0,15			0,08
	K / KC / KF												
72,835	IEC 63/71/80/90	11	330	0,38	6,9	330	0,88	21	330	0,13	1,7	330	0,07
	K / KC / KF												
82,320	IEC 63/71/80/90	9,1	330	0,34	6,1	330	0,78	19	330	0,11	1,5	330	0,056
	K / KC / KF												
93,455	IEC 63/71/80/90	8,0	330	0,30	5,4	330	0,68	17	330	0,10	1,3	330	0,049
	K / KC / KF												
106,711	IEC 63/71/80/90	7,0	330	0,26	4,7	330	0,60	15	330	0,09	1,2	330	0,043
	K / KC / KF												
122,758	IEC 63/71/80/90	6,1	330	0,23	4,1	330	0,52	13	330	0,08	1,0	330	0,037
	K / KC / KF												
137,200	IEC 63/71/80/90	5,5	330	0,20	3,7	330	0,47	11	330	0,07	0,91	330	0,033
	K / KC / KF												
155,493	IEC 63/71/80/90	4,8	330	0,18	3,3	330	0,41	9,7	330	0,06	0,80	330	0,030
	K / KC / KF												
177,852	IEC 63/71/80/90	4,2	330	0,16	2,9	330	0,36	8,4	330	0,052	0,70	330	0,026
	K / KC / KF												
205,800	IEC 63/71/80/90	3,7	330	0,13	2,5	330	0,31	7,3	330	0,045	0,61	330	0,022
	K / KC / KF												
263,846	IEC 63/71/80/90	2,9	330	0,11	1,9	330	0,24	5,7	330	0,035	0,47	330	0,017
	K / KC / KF												
320,133	IEC 63/71/80	2,4	330	0,09	1,6	330	0,20	4,7	330	0,029	0,39	330	0,014
	K / KC / KF												
401,437	IEC 63 / 71	1,9	330	0,07	1,3	330	0,16	3,8	330	0,023	0,31	330	0,011
	K / KC / KF												

Für die Leistungsermittlung bei Zwischdrehzahlen können die Werte für Ma max. aus der Tabelle interpoliert werden. Die Antriebsleistung wird nach folgender Formel ermittelt.

To find the power requirement for speeds other than those indicated in the above chart the values for maximum torque (Ma max.) can be interpolated between the chart values given. The corresponding input power can be calculated by substituting the interpolated torque values in the below.

$$Ma\ Max = \frac{Pe\ max \times 9550 \times i \times \eta}{ne} \qquad Pe = \frac{Ma \times ne}{9550 \times i \times \eta}$$

$$Ma\ max. \geq Ma \times f_B$$

Pe max. max. Antriebsleistung/ max. input power
Ma max. max. Abtriebsdrehmoment/ max. output torque
na Abtriebsdrehzahl/ output speed
ne Antriebsdrehzahl/ input speed
η Wirkungsgrad/ Efficiency

SR360	IEC-Laterne freie Antriebswelle	IEC adapter free input shaft	- IEC... - K/KC/KF

Maßblatt Seite / Dimension page: 111 / 113

Wirkungsgrad/ Efficiency = 0,94

Belastungstabelle Betriebsfaktor fB = 1,0 — Selection table, Service faktor fB = 1,0

i	Ausführung Design	ne = 3000 min^{-1}			ne = 2000 min^{-1}			ne = 1500 min^{-1}			ne = 1000 min^{-1}		
		na min^{-1}	Ma max. Nm	Pe max. kW	na min-1	Ma max. Nm	Pe max. kW	na min-1	Ma max. Nm	Pe max. kW	na min-1	Ma max. Nm	Pe max. kW
55,435	IEC 71/80	55	616	3,14	37	670	2,09	28	770	1,57	18	770	1,05
	IEC 90/100/112			3,71			2,69			2,32			1,55
	K / KC / KF												
67,227	IEC 71/80	45	616	3,06	30	670	2,09	23	770	1,57	15	770	1,05
	IEC 90/100/112						2,22			1,91			1,28
	K / KC / KF												
74,829	IEC 71/80	41	616	2,75	27	670	1,99	21	770	1,57	14	770	1,05
	IEC 90/100/112									1,72			1,15
	K / KC / KF												
86,391	IEC 71/80/90/100/112	35	616	2,38	24	670	1,73	18	770	1,49	12	770	0,99
	K / KC / KF												
100,345	IEC 71/80/90/100/112	30	616	2,05	20	670	1,49	15	770	1,28	10	770	0,86
	K / KC / KF												
117,519	IEC 71/80/90/100/112	26	616	1,76	17	670	1,27	13	770	1,10	8,5	770	0,73
	K / KC / KF												
139,174	IEC 71/80/90/100/112	22	616	1,48	15	670	1,07	11	770	0,92	7,2	770	0,62
	K / KC / KF												
168,780	IEC 71/80/90/100/112	18	616	1,22	12	670	0,88	8,9	770	0,76	5,9	770	0,51
	K / KC / KF												
210,167	IEC 71/80/90/100/112	15	616	0,98	9,5	670	0,71	7,1	770	0,61	4,8	770	0,41
	K / KC / KF												
271,029	IEC 71/80/90/100/112	12	616	0,76	7,4	670	0,55	5,5	770	0,48	3,7	770	0,32
	K / KC / KF												
313,633	IEC 71/80/90/100/112	9,6	616	0,66	6,4	670	0,48	4,8	770	0,41	3,2	770	0,27
	K / KC / KF												
369,346	IEC 71/80/90	8,1	616	0,56	5,4	670	0,40	4,1	770	0,35	2,8	770	0,23
	K / KC / KF												
494,700	IEC 71	6,1	616	0,42	4,1	670	0,30	3,1	770	0,26	2,1	770	0,17
	K / KC / KF												

Für die Leistungsermittlung bei Zwischdrehzahlen können die Werte für Ma max. aus der Tabelle interpoliert werden. Die Antriebsleistung wird nach folgender Formel ermittelt.

To find the power requirement for speeds other than those indicated in the above chart the values for maximum torque (Ma max.) can be interpolated between the chart values given. The corresponding input power can be calculated by substituting the interpolated torque values in the below.

$$Ma\ Max = \frac{Pe\ max \times 9550 \times i \times \eta}{ne} \qquad Pe = \frac{Ma \times ne}{9550 \times i \times \eta}$$

$$Ma\ max. \geq Ma \times f_B$$

Pe max. max. Antriebsleistung/ max. input power
Ma max. max. Abtriebsdrehmoment/ max. output torque
na Abtriebsdrehzahl/ output speed
ne Antriebsdrehzahl/ input speed
η Wirkungsgrad/ Efficiency

SR360	IEC-Laterne freie Antriebswelle	IEC adapter free input shaft	- IEC... - K/KC/KF

Maßblatt Seite / Dimension page: 111 / 113 Wirkungsgrad/ Efficiency = 0,94

Belastungstabelle Betriebsfaktor fB = 1,0 Selection table, Service faktor fB = 1,0

i	Ausführung Design	ne = 750 min^{-1}			ne = 500 min^{-1}			ne = 250 min^{-1}			ne = 125 min^{-1}		
		na min^{-1}	Ma max. Nm	Pe max. kW	na min-1	Ma max. Nm	Pe max. kW	na min-1	Ma max. Nm	Pe max. kW	na min-1	Ma max. Nm	Pe max. kW
55,435	IEC 71/80	14	770	0,79	9,0	770	0,52	4,5	770	0,26	2,3	770	0,13
	IEC 90/100/112			1,16			0,77			0,39			0,19
	K / KC / KF												
67,227	IEC 71/80	12	770	0,79	7,4	770	0,52	3,8	770	0,26	1,9	770	0,13
	IEC 90/100/112			0,96			0,64			0,32			0,16
	K / KC / KF												
74,829	IEC 71/80	10	770	0,79	6,7	770	0,52	3,4	770	0,26	1,7	770	0,13
	IEC 90/100/112			0,86			0,57			0,29			0,14
	K / KC / KF												
86,391	IEC 71/80/90/100/112	8,7	770	0,75	5,8	770	0,50	2,9	770	0,25	1,4	770	0,12
	K / KC / KF												
100,345	IEC 71/80/90/100/112	7,5	770	0,64	5,0	770	0,43	2,5	770	0,21	1,2	770	0,11
	K / KC / KF												
117,519	IEC 71/80/90/100/112	6,4	770	0,55	4,3	770	0,37	2,2	770	0,18	1,1	770	0,10
	K / KC / KF												
139,174	IEC 71/80/90/100/112	5,4	770	0,46	3,6	770	0,31	1,8	770	0,15	0,90	770	0,08
	K / KC / KF												
168,780	IEC 71/80/90/100/112	4,5	770	0,38	3,0	770	0,25	1,5	770	0,13	0,74	770	0,07
	K / KC / KF												
210,167	IEC 71/80/90/100/112	3,6	770	0,31	2,4	770	0,20	1,2	770	0,10	0,59	770	0,051
	K / KC / KF												
271,029	IEC 71/80/90/100/112	2,8	770	0,24	1,9	770	0,16	0,92	770	0,08	0,46	770	0,040
	K / KC / KF												
313,633	IEC 71/80/90/100/112	2,4	770	0,21	1,6	770	0,14	0,80	770	0,07	0,40	770	0,034
	K / KC / KF												
369,346	IEC 71/80/90	2,1	770	0,17	1,4	770	0,12	0,68	770	0,058	0,34	770	0,029
	K / KC / KF												
494,700	IEC 71	1,6	770	0,13	1,1	770	0,09	0,51	770	0,043	0,25	770	0,022
	K / KC / KF												

Für die Leistungsermittlung bei Zwischdrehzahlen können die Werte für Ma max. aus der Tabelle interpoliert werden. Die Antriebsleistung wird nach folgender Formel ermittelt.

To find the power requirement for speeds other than those indicated in the above chart the values for maximum torque (Ma max.) can be interpolated between the chart values given. The corresponding input power can be calculated by substituting the interpolated torque values in the below.

$$Ma\ Max = \frac{Pe\ max \times 9550 \times i \times \eta}{ne} \qquad Pe = \frac{Ma \times ne}{9550 \times i \times \eta}$$

$$Ma\ max. \geq Ma \times f_B$$

Pe max. max. Antriebsleistung/ max. input power
Ma max. max. Abtriebsdrehmoment/ max. output torque
na Abtriebsdrehzahl/ output speed
ne Antriebsdrehzahl/ input speed
η Wirkungsgrad/ Efficiency

SR220/210	IEC-Laterne freie Antriebswelle	IEC adapter free input shaft	- IEC... - K/KC/KF

Maßblatt Seite / Dimension page: 111 / 113

Wirkungsgrad/ Efficiency = 0,92

Belastungstabelle Betriebsfaktor fB = 1,0 — Selection table, Service faktor fB = 1,0

i	Ausführung Design	ne = 3000 min^{-1}			ne = 2000 min^{-1}			ne = 1500 min^{-1}			ne = 1000 min^{-1}		
		na min^{-1}	Ma max. Nm	Pe max. kW	na min-1	Ma max. Nm	Pe max. kW	na min-1	Ma max. Nm	Pe max. kW	na min-1	Ma max. Nm	Pe max. kW
204,933	IEC 56 / 63	15	88	0,15	9,8	96	0,11	7,3	110	0,10	4,9	110	0,061
	K / KC / KF												
230,102	IEC 56 / 63	13	88	0,13	8,7	96	0,10	6,5	110	0,09	4,4	110	0,054
	K / KC / KF												
269,049	IEC 56 / 63	12	88	0,11	7,4	96	0,09	5,6	110	0,07	3,8	110	0,047
	K / KC / KF												
302,077	IEC 56 / 63	9,9	88	0,10	6,6	96	0,08	5,0	110	0,07	3,4	110	0,041
	K / KC / KF												
340,577	IEC 56 / 63	8,8	88	0,09	5,9	96	0,07	4,4	110	0,055	3,0	110	0,037
	K / KC / KF												
386,139	IEC 56 / 63	7,8	88	0,08	5,2	96	0,056	3,9	110	0,049	2,6	110	0,032
	K / KC / KF												
443,938	IEC 56 / 63	6,8	88	0,07	4,6	96	0,049	3,4	110	0,042	2,3	110	0,028
	K / KC / KF												
499,947	IEC 56 / 63	6,0	88	0,06	4,0	96	0,044	3,0	110	0,038	2,0	110	0,025
	K / KC / KF												
553,916	IEC 56 / 63	5,4	88	0,054	3,7	96	0,039	2,8	110	0,034	1,9	110	0,023
	K / KC / KF												
624,598	IEC 56 / 63	4,8	88	0,048	3,2	96	0,035	2,4	110	0,030	1,6	110	0,020
	K / KC / KF												
708,113	IEC 56 / 63	4,3	88	0,042	2,9	96	0,031	2,2	110	0,027	1,5	110	0,018
	K / KC / KF												
808,291	IEC 56 / 63	3,8	88	0,037	2,5	96	0,027	1,9	110	0,023	1,3	110	0,015
	K / KC / KF												
930,754	IEC 56 / 63	3,3	88	0,032	2,2	96	0,023	1,7	110	0,020	1,1	110	0,013
	K / KC / KF												
1072,814	IEC 56 / 63	2,8	88	0,028	1,9	96	0,020	1,4	110	0,018	0,93	110	0,012
	K / KC / KF												
1224,673	IEC 56 / 63	2,5	88	0,028	1,7	96	0,018	1,3	110	0,015	0,82	110	0,010
	K / KC / KF												
1496,955	IEC 56 / 63	2,0	88	0,020	1,4	96	0,015	1,0	110	0,013	0,67	110	0,008
	K / KC / KF												
1790,676	IEC 56 / 63	1,7	88	0,017	1,2	96	0,012	0,84	110	0,010	0,56	110	0,007
	K / KC / KF												
1983,970	IEC 56 / 63	1,6	88	0,015	1,1	96	0,011	0,76	110	0,009	0,50	110	0,006
	K / KC / KF												
2201,885	IEC 56 / 63	1,4	88	0,014	0,91	96	0,010	0,68	110	0,009	0,45	110	0,006
	K / KC / KF												
2439,547	IEC 56 / 63	1,3	88	0,012	0,82	96	0,009	0,61	110	0,008	0,41	110	0,005
	K / KC / KF												

Für die Leistungsermittlung bei Zwischdrehzahlen können die Werte für Ma max. aus der Tabelle interpoliert werden. Die Antriebsleistung wird nach folgender Formel ermittelt.

To find the power requirement for speeds other than those indicated in the above chart the values for maximum torque (Ma max.) can be interpolated between the chart values given. The corresponding input power can be calculated by substituting the interpolated torque values in the below.

$$Ma\ Max = \frac{Pe\ max \times 9550 \times i \times \eta}{ne}$$

$$Pe = \frac{Ma \times ne}{9550 \times i \times \eta}$$

$$Ma\ max. \geq Ma \times f_B$$

Pe max. max. Antriebsleistung/ max. input power
Ma max. max. Abtriebsdrehmoment/ max. output torque
na Abtriebsdrehzahl/ output speed
ne Antriebsdrehzahl/ input speed
η Wirkungsgrad/ Efficiency

SR220/210	IEC-Laterne freie Antriebswelle	IEC adapter free input shaft	- IEC... - K/KC/KF

Maßblatt Seite / Dimension page: 111 / 113

Wirkungsgrad/ Efficiency = 0,92

Belastungstabelle Betriebsfaktor fB = 1,0 — Selection table, Service faktor fB = 1,0

i	Ausführung Design	ne =750 min^{-1}			ne = 500 min^{-1}			ne = 250 min^{-1}			ne = 125 min^{-1}		
		na min^{-1}	Ma max. Nm	Pe max. kW	na min-1	Ma max. Nm	Pe max. kW	na min-1	Ma max. Nm	Pe max. kW	na min-1	Ma max. Nm	Pe max. kW
204,933	IEC 56 / 63	3,7	110	0,046	2,5	110	0,031	1,3	110	0,015	0,61	110	0,008
	K / KC / KF												
230,102	IEC 56 / 63	3,3	110	0,041	2,2	110	0,027	1,1	110	0,014	0,54	110	0,007
	K / KC / KF												
269,049	IEC 56 / 63	2,8	110	0,035	1,9	110	0,023	0,93	110	0,012	0,46	110	0,006
	K / KC / KF												
302,077	IEC 56 / 63	2,5	110	0,031	1,7	110	0,021	0,83	110	0,010	0,41	110	0,005
	K / KC / KF												
340,577	IEC 56 / 63	2,2	110	0,028	1,5	110	0,018	0,73	110	0,009	0,37	110	0,005
	K / KC / KF												
386,139	IEC 56 / 63	2,0	110	0,024	1,3	110	0,016	0,65	110	0,008	0,32	110	0,005
	K / KC / KF												
443,938	IEC 56 / 63	1,7	110	0,021	1,2	110	0,014	0,56	110	0,007	0,28	110	0,004
	K / KC / KF												
499,947	IEC 56 / 63	1,5	110	0,019	1,0	110	0,013	0,50	110	0,006	0,25	110	0,003
	K / KC / KF												
553,916	IEC 56 / 63	1,4	110	0,017	0,90	110	0,011	0,45	110	0,006	0,23	110	0,003
	K / KC / KF												
624,598	IEC 56 / 63	1,2	110	0,015	0,80	110	0,010	0,40	110	0,005	0,20	110	0,003
	K / KC / KF												
708,113	IEC 56 / 63	1,1	110	0,013	0,71	110	0,009	0,35	110	0,004	0,18	110	0,002
	K / KC / KF												
808,291	IEC 56 / 63	0,93	110	0,012	0,62	110	0,008	0,31	110	0,004	0,15	110	0,002
	K / KC / KF												
930,754	IEC 56 / 63	0,81	110	0,010	0,54	110	0,006	0,27	110	0,003	0,13	110	0,002
	K / KC / KF												
1072,814	IEC 56 / 63	0,70	110	0,009	0,47	110	0,006	0,23	110	0,003	0,12	110	0,002
	K / KC / KF												
1224,673	IEC 56 / 63	0,61	110	0,008	0,41	110	0,005	0,20	110	0,003	0,10	110	0,002
	K / KC / KF												
1496,955	IEC 56 / 63	0,50	110	0,006	0,33	110	0,004	0,17	110	0,002	0,084	110	0,001
	K / KC / KF												
1790,676	IEC 56 / 63	0,42	110	0,005	0,28	110	0,003	0,14	110	0,002	0,070	110	0,001
	K / KC / KF												
1983,970	IEC 56 / 63	0,38	110	0,005	0,25	110	0,003	0,13	110	0,002	0,063	110	0,001
	K / KC / KF												
2201,885	IEC 56 / 63	0,34	110	0,004	0,23	110	0,003	0,11	110	0,001	0,057	110	0,001
	K / KC / KF												
2439,547	IEC 56 / 63	0,31	110	0,004	0,20	110	0,003	0,10	110	0,001	0,051	110	0,001
	K / KC / KF												

Für die Leistungsermittlung bei Zwischdrehzahlen können die Werte für Ma max. aus der Tabelle interpoliert werden. Die Antriebsleistung wird nach folgender Formel ermittelt.

To find the power requirement for speeds other than those indicated in the above chart the values for maximum torque (Ma max.) can be interpolated between the chart values given. The corresponding input power can be calculated by substituting the interpolated torque values in the below.

$$Ma\ Max = \frac{Pe\ max \times 9550 \times i \times \eta}{ne} \qquad Pe = \frac{Ma \times ne}{9550 \times i \times \eta}$$

$$Ma\ max. \geq Ma \times f_B$$

Pe max. max. Antriebsleistung/ max. input power
Ma max. max. Abtriebsdrehmoment/ max. output torque
na Abtriebsdrehzahl/ output speed
ne Antriebsdrehzahl/ input speed
η Wirkungsgrad/ Efficiency

SR230/210	IEC-Laterne freie Antriebswelle	IEC adapter free input shaft	- IEC... - K/KC/KF

Maßblatt Seite / Dimension page: 111 / 113

Wirkungsgrad/ Efficiency = 0,92

Belastungstabelle Betriebsfaktor fB = 1,0 — Selection table, Service faktor fB = 1,0

i	Ausführung Design	ne =3000 min^{-1}			ne = 2000 min^{-1}			ne = 1500 min^{-1}			ne = 1000 min^{-1}		
		na min^{-1}	Ma max. Nm	Pe max. kW	na min-1	Ma max. Nm	Pe max. kW	na min-1	Ma max. Nm	Pe max. kW	na min-1	Ma max. Nm	Pe max. kW
219,460	IEC 56 / 63 / 71	14	176	0,27	9,1	191	0,20	6,8	220	0,17	4,6	220	0,11
	K / KC / KF												
246,413	IEC 56 / 63 / 71	13	176	0,24	8,1	191	0,18	6,1	220	0,15	4,1	220	0,10
	K / KC / KF												
288,121	IEC 56 / 63 / 71	11	176	0,21	6,9	191	0,15	5,2	220	0,13	3,5	220	0,09
	K / KC / KF												
323,490	IEC 56 / 63 / 71	9,3	176	0,19	6,2	191	0,13	4,7	220	0,12	3,1	220	0,08
	K / KC / KF												
364,719	IEC 56 / 63 / 71	8,2	176	0,17	5,5	191	0,12	4,2	220	0,10	2,8	220	0,07
	K / KC / KF												
413,512	IEC 56 / 63 / 71	7,3	176	0,15	4,8	191	0,11	3,7	220	0,10	2,5	220	0,06
	K / KC / KF												
475,408	IEC 56 / 63 / 71	6,3	176	0,13	4,3	191	0,10	3,2	220	0,08	2,1	220	0,053
	K / KC / KF												
535,387	IEC 56 / 63 / 71	5,6	176	0,11	3,8	191	0,09	2,8	220	0,07	1,9	220	0,047
	K / KC / KF												
593,181	IEC 56 / 63 / 71	5,1	176	0,10	3,4	191	0,08	2,6	220	0,07	1,7	220	0,042
	K / KC / KF												
668,874	IEC 56 / 63 / 71	4,5	176	0,09	3,0	191	0,07	2,3	220	0,056	1,5	220	0,037
	K / KC / KF												
758,309	IEC 56 / 63 / 71	4,0	176	0,08	2,7	191	0,057	2,0	220	0,050	1,4	220	0,033
	K / KC / KF												
865,589	IEC 56 / 63 / 71	3,5	176	0,07	2,4	191	0,050	1,8	220	0,043	1,2	220	0,029
	K / KC / KF												
996,732	IEC 56 / 63 / 71	3,1	176	0,06	2,1	191	0,044	1,5	220	0,038	1,0	220	0,029
	K / KC / KF												
1148,863	IEC 56 / 63 / 71	2,7	176	0,052	1,8	191	0,038	1,4	220	0,033	0,87	220	0,022
	K / KC / KF												
1311,487	IEC 56 / 63 / 71	2,3	176	0,046	1,6	191	0,033	1,2	220	0,029	0,76	220	0,019
	K / KC / KF												
1603,070	IEC 56 / 63 / 71	1,9	176	0,038	1,3	191	0,027	0,94	220	0,023	0,62	220	0,016
	K / KC / KF												
1917,612	IEC 56 / 63 / 71	1,6	176	0,031	1,1	191	0,023	0,78	220	0,020	0,52	220	0,013
	K / KC / KF												
2124,608	IEC 56 / 63 / 71	1,5	176	0,028	0,94	191	0,021	0,71	220	0,018	0,47	220	0,012
	K / KC / KF												
2357,970	IEC 56 / 63 / 71	1,3	176	0,025	0,85	191	0,018	0,64	220	0,016	0,42	220	0,011
	K / KC / KF												
2612,480	IEC 56 / 63 / 71	1,2	176	0,023	0,77	191	0,017	0,57	220	0,014	0,38	220	0,010
	K / KC / KF												

Für die Leistungsermittlung bei Zwischdrehzahlen können die Werte für Ma max. aus der Tabelle interpoliert werden. Die Antriebsleistung wird nach folgender Formel ermittelt.

To find the power requirement for speeds other than those indicated in the above chart the values for maximum torque (Ma max.) can be interpolated between the chart values given. The corresponding input power can be calculated by substituting the interpolated torque values in the below.

$$Ma\ Max = \frac{Pe\ max \times 9550 \times i \times \eta}{ne} \qquad Pe = \frac{Ma \times ne}{9550 \times i \times \eta}$$

$$Ma\ max. \geq Ma \times f_B$$

Pe max. max. Antriebsleistung/ max. input power
Ma max. max. Abtriebsdrehmoment/ max. output torque
na Abtriebsdrehzahl/ output speed
ne Antriebsdrehzahl/ input speed
η Wirkungsgrad/ Efficiency

SR230/210	IEC-Laterne freie Antriebswelle	IEC adapter free input shaft	- IEC... - K/KC/KF

Maßblatt Seite / Dimension page: 111 / 113

Wirkungsgrad/ Efficiency = 0,92

Belastungstabelle Betriebsfaktor fB = 1,0 — Selection table, Service faktor fB = 1,0

i	Ausführung Design	ne =750 min^{-1}			ne = 500 min^{-1}			ne = 250 min^{-1}			ne = 125 min^{-1}		
		na min^{-1}	Ma max. Nm	Pe max. kW	na min-1	Ma max. Nm	Pe max. kW	na min-1	Ma max. Nm	Pe max. kW	na min-1	Ma max. Nm	Pe max. kW
219,460	IEC 56 / 63 / 71 K / KC / KF	3,5	220	0,09	2,3	220	0,057	1,2	0,029	0,57	4,6	220	0,014
246,413	IEC 56 / 63 / 71 K / KC / KF	3,1	220	0,08	2,1	220	0,051	1,1	0,025	0,50	4,1	220	0,013
288,121	IEC 56 / 63 / 71 K / KC / KF	2,6	220	0,07	1,8	220	0,043	0,87	0,022	0,44	3,5	220	0,011
323,490	IEC 56 / 63 / 71 K / KC / KF	2,4	220	0,058	1,6	220	0,039	0,77	0,019	0,38	3,1	220	0,010
364,719	IEC 56 / 63 / 71 K / KC / KF	2,1	220	0,051	1,4	220	0,034	0,69	0,017	0,35	2,8	220	0,009
413,512	IEC 56 / 63 / 71 K / KC / KF	1,9	220	0,045	1,3	220	0,030	0,60	0,015	0,30	2,5	220	0,008
475,408	IEC 56 / 63 / 71 K / KC / KF	1,6	220	0,040	1,1	220	0,026	0,53	0,013	0,27	2,1	220	0,007
535,387	IEC 56 / 63 / 71 K / KC / KF	1,4	220	0,035	0,93	220	0,023	0,47	0,012	0,23	1,9	220	0,006
593,181	IEC 56 / 63 / 71 K / KC / KF	1,3	220	0,032	0,84	220	0,021	0,42	0,011	0,21	1,7	220	0,0053
668,874	IEC 56 / 63 / 71 K / KC / KF	1,2	220	0,028	0,75	220	0,019	0,37	0,009	0,19	1,5	220	0,0047
758,309	IEC 56 / 63 / 71 K / KC / KF	0,99	220	0,025	0,66	220	0,017	0,33	0,008	0,16	1,4	220	0,0041
865,589	IEC 56 / 63 / 71 K / KC / KF	0,87	220	0,022	0,58	220	0,014	0,29	0,007	0,14	1,2	220	0,0036
996,732	IEC 56 / 63 / 71 K / KC / KF	0,75	220	0,019	0,50	220	0,013	0,25	0,006	0,13	1,0	220	0,0031
1148,863	IEC 56 / 63 / 71 K / KC / KF	0,65	220	0,016	0,44	220	0,011	0,22	0,005	0,11	0,87	220	0,0027
1311,487	IEC 56 / 63 / 71 K / KC / KF	0,57	220	0,014	0,38	220	0,010	0,19	0,005	0,095	0,76	220	0,0024
1603,070	IEC 56 / 63 / 71 K / KC / KF	0,47	220	0,012	0,31	220	0,008	0,16	0,004	0,078	0,62	220	0,0020
1917,612	IEC 56 / 63 / 71 K / KC / KF	0,39	220	0,010	0,26	220	0,007	0,13	0,003	0,065	0,52	220	0,0016
2124,608	IEC 56 / 63 / 71 K / KC / KF	0,35	220	0,009	0,24	220	0,006	0,12	0,003	0,059	0,47	220	0,0015
2357,970	IEC 56 / 63 / 71 K / KC / KF	0,32	220	0,008	0,21	220	0,005	0,11	0,003	0,053	0,42	220	0,0013
2612,480	IEC 56 / 63 / 71 K / KC / KF	0,29	220	0,007	0,19	220	0,005	0,10	0,002	0,048	0,38	220	0,0012

Für die Leistungsermittlung bei Zwischdrehzahlen können die Werte für Ma max. aus der Tabelle interpoliert werden. Die Antriebsleistung wird nach folgender Formel ermittelt.

To find the power requirement for speeds other than those indicated in the above chart the values for maximum torque (Ma max.) can be interpolated between the chart values given. The corresponding input power can be calculated by substituting the interpolated torque values in the below.

$$Ma\ Max = \frac{Pe\ max \times 9550 \times i \times \eta}{ne} \qquad Pe = \frac{Ma \times ne}{9550 \times i \times \eta}$$

$$Ma\ max. \geq Ma \times f_B$$

Pe max. max. Antriebsleistung/ max. input power
Ma max. max. Abtriebsdrehmoment/ max. output torque
na Abtriebsdrehzahl/ output speed
ne Antriebsdrehzahl/ input speed
η Wirkungsgrad/ Efficiency

SR240/210	IEC-Laterne freie Antriebswelle	IEC adapter free input shaft	- IEC... - K/KC/KF

Maßblatt Seite / Dimension page: 111 / 113

Wirkungsgrad/ Efficiency = 0,92

Belastungstabelle Betriebsfaktor fB = 1,0 — Selection table, Service faktor fB = 1,0

i	Ausführung Design	ne =3000 min^{-1}			ne = 2000 min^{-1}			ne = 1500 min^{-1}			ne = 1000 min^{-1}		
		na min^{-1}	Ma max. Nm	Pe max. kW	na min-1	Ma max. Nm	Pe max. kW	na min-1	Ma max. Nm	Pe max. kW	na min-1	Ma max. Nm	Pe max. kW
188,420	IEC 56 / 63 / 71	16	264	0,48	11	287	0,35	8,0	330	0,30	5,3	330	0,20
	K / KC / KF												
211,561	IEC 56 / 63 / 71	15	264	0,43	9,5	287	0,31	7,1	330	0,27	4,8	330	0,18
	K / KC / KF												
247,370	IEC 56 / 63 / 71	13	264	0,36	8,1	287	0,26	6,1	330	0,23	4,1	330	0,15
	K / KC / KF												
277,737	IEC 56 / 63 / 71	11	264	0,32	7,2	287	0,24	5,4	330	0,20	3,6	330	0,14
	K / KC / KF												
313,134	IEC 56 / 63 / 71	9,6	264	0,29	6,4	287	0,21	4,8	330	0,18	3,2	330	0,12
	K / KC / KF												
355,025	IEC 56 / 63 / 71	8,5	264	0,25	5,6	287	0,18	4,3	330	0,16	2,9	330	0,11
	K / KC / KF												
408,167	IEC 56 / 63 / 71	7,3	264	0,22	4,9	287	0,16	3,7	330	0,14	2,5	330	0,09
	K / KC / KF												
459,662	IEC 56 / 63 / 71	6,5	264	0,20	4,4	287	0,14	3,3	330	0,12	2,2	330	0,09
	K / KC / KF												
509,283	IEC 56 / 63 / 71	5,9	264	0,18	4,0	287	0,13	3,0	330	0,11	2,0	330	0,08
	K / KC / KF												
574,269	IEC 56 / 63 / 71	5,2	264	0,16	3,5	287	0,11	2,7	330	0,10	1,8	330	0,07
	K / KC / KF												
651,055	IEC 56 / 63 / 71	4,7	264	0,14	3,1	287	0,10	2,3	330	0,09	1,6	330	0,058
	K / KC / KF												
743,161	IEC 56 / 63 / 71	4,1	264	0,12	2,7	287	0,09	2,1	330	0,08	1,4	330	0,051
	K / KC / KF												
855,756	IEC 56 / 63 / 71	3,6	264	0,11	2,4	287	0,08	1,8	330	0,07	1,2	330	0,044
	K / KC / KF												
986,369	IEC 56 / 63 / 71	3,1	264	0,09	2,1	287	0,07	1,6	330	0,057	1,1	330	0,038
	K / KC / KF												
1125,992	IEC 56 / 63 / 71	2,7	264	0,08	1,8	287	0,058	1,4	330	0,050	0,89	330	0,033
	K / KC / KF												
1376,335	IEC 56 / 63 / 71	2,2	264	0,065	1,5	287	0,047	1,1	330	0,041	0,73	330	0,027
	K / KC / KF												
1646,388	IEC 56 / 63 / 71	1,9	264	0,055	1,3	287	0,040	0,91	330	0,034	0,61	330	0,023
	K / KC / KF												
1824,106	IEC 56 / 63 / 71	1,7	264	0,049	1,1	287	0,036	0,82	330	0,031	0,55	330	0,021
	K / KC / KF												
2024,463	IEC 56 / 63 / 71	1,5	264	0,045	0,99	287	0,032	0,74	330	0,028	0,49	330	0,019
	K / KC / KF												
2242,975	IEC 56 / 63 / 71	1,4	264	0,040	0,89	287	0,029	0,67	330	0,025	0,45	330	0,017
	K / KC / KF												

Für die Leistungsermittlung bei Zwischdrehzahlen können die Werte für Ma max. aus der Tabelle interpoliert werden. Die Antriebsleistung wird nach folgender Formel ermittelt.

To find the power requirement for speeds other than those indicated in the above chart the values for maximum torque (Ma max.) can be interpolated between the chart values given. The corresponding input power can be calculated by substituting the interpolated torque values in the below.

$$Ma\ Max = \frac{Pe\ max \times 9550 \times i \times \eta}{ne} \qquad Pe = \frac{Ma \times ne}{9550 \times i \times \eta}$$

$$Ma\ max. \geq Ma \times f_B$$

Pe max. max. Antriebsleistung/ max. input power
Ma max. max. Abtriebsdrehmoment/ max. output torque
na Abtriebsdrehzahl/ output speed
ne Antriebsdrehzahl/ input speed
η Wirkungsgrad/ Efficiency

SR240/210	IEC-Laterne freie Antriebswelle	IEC adapter free input shaft	- IEC... - K/KC/KF

Maßblatt Seite / Dimension page: 111 / 113

Wirkungsgrad/ Efficiency = 0,92

Belastungstabelle Betriebsfaktor fB = 1,0 — Selection table, Service faktor fB = 1,0

i	Ausführung Design	ne =750 min^{-1}			ne = 500 min^{-1}			ne = 250 min^{-1}			ne = 125 min^{-1}		
		na min^{-1}	Ma max. Nm	Pe max. kW	na min-1	Ma max. Nm	Pe max. kW	na min-1	Ma max. Nm	Pe max. kW	na min-1	Ma max. Nm	Pe max. kW
188,420	IEC 56 / 63 / 71 K / KC / KF	4,0	330	0,15	2,7	330	0,10	1,4	330	0,050	0,67	330	0,025
211,561	IEC 56 / 63 / 71 K / KC / KF	3,6	330	0,13	2,4	330	0,09	1,2	330	0,044	0,59	330	0,022
247,370	IEC 56 / 63 / 71 K / KC / KF	3,1	330	0,11	2,1	330	0,08	1,1	330	0,038	0,50	330	0,019
277,737	IEC 56 / 63 / 71 K / KC / KF	2,7	330	0,10	1,8	330	0,07	0,90	330	0,034	0,45	330	0,017
313,134	IEC 56 / 63 / 71 K / KC / KF	2,4	330	0,09	1,6	330	0,06	0,80	330	0,030	0,40	330	0,015
355,025	IEC 56 / 63 / 71 K / KC / KF	2,2	330	0,08	1,5	330	0,053	0,70	330	0,026	0,35	330	0,013
408,167	IEC 56 / 63 / 71 K / KC / KF	1,9	330	0,07	1,3	330	0,046	0,61	330	0,023	0,31	330	0,012
459,662	IEC 56 / 63 / 71 K / KC / KF	1,7	330	0,07	1,1	330	0,041	0,54	330	0,020	0,27	330	0,010
509,283	IEC 56 / 63 / 71 K / KC / KF	1,5	330	0,055	0,98	330	0,037	0,49	330	0,018	0,24	330	0,010
574,269	IEC 56 / 63 / 71 K / KC / KF	1,4	330	0,049	0,87	330	0,033	0,44	330	0,016	0,22	330	0,009
651,055	IEC 56 / 63 / 71 K / KC / KF	1,2	330	0,043	0,77	330	0,029	0,38	330	0,014	0,19	330	0,008
743,161	IEC 56 / 63 / 71 K / KC / KF	1,1	330	0,038	0,67	330	0,025	0,34	330	0,013	0,17	330	0,007
855,756	IEC 56 / 63 / 71 K / KC / KF	0,88	330	0,033	0,58	330	0,022	0,29	330	0,011	0,15	330	0,006
986,369	IEC 56 / 63 / 71 K / KC / KF	0,76	330	0,029	0,51	330	0,019	0,25	330	0,010	0,13	330	0,005
1125,992	IEC 56 / 63 / 71 K / KC / KF	0,67	330	0,025	0,44	330	0,017	0,22	330	0,008	0,11	330	0,005
1376,335	IEC 56 / 63 / 71 K / KC / KF	0,54	330	0,020	0,36	330	0,014	0,18	330	0,007	0,091	330	0,004
1646,388	IEC 56 / 63 / 71 K / KC / KF	0,46	330	0,017	0,30	330	0,011	0,15	330	0,006	0,076	330	0,003
1824,106	IEC 56 / 63 / 71 K / KC / KF	0,41	330	0,015	0,27	330	0,010	0,14	330	0,005	0,069	330	0,003
2024,463	IEC 56 / 63 / 71 K / KC / KF	0,37	330	0,014	0,25	330	0,009	0,12	330	0,005	0,062	330	0,003
2242,975	IEC 56 / 63 / 71 K / KC / KF	0,33	330	0,013	0,22	330	0,008	0,11	330	0,004	0,056	330	0,003

Für die Leistungsermittlung bei Zwischdrehzahlen können die Werte für Ma max. aus der Tabelle interpoliert werden. Die Antriebsleistung wird nach folgender Formel ermittelt.

To find the power requirement for speeds other than those indicated in the above chart the values for maximum torque (Ma max.) can be interpolated between the chart values given. The corresponding input power can be calculated by substituting the interpolated torque values in the below.

$$Ma\ Max = \frac{Pe\ max \times 9550 \times i \times \eta}{ne} \qquad Pe = \frac{Ma \times ne}{9550 \times i \times \eta}$$

$$Ma\ max. \geq Ma \times f_B$$

Pe max. max. Antriebsleistung/ max. input power
Ma max. max. Abtriebsdrehmoment/ max. output torque
na Abtriebsdrehzahl/ output speed
ne Antriebsdrehzahl/ input speed
η Wirkungsgrad/ Efficiency

SR260/220 - SR 260/210	IEC-Laterne freie Antriebswelle	IEC adapter free input shaft	- IEC... - K/KC/KF

Maßblatt Seite / Dimension page: 111 / 113

Wirkungsgrad/ Efficiency = 0,92

Belastungstabelle Betriebsfaktor fB = 1,0 — Selection table, Service faktor fB = 1,0

i	Ausführung Design	ne =3000 min^{-1}			ne = 2000 min^{-1}			ne = 1500 min^{-1}			ne = 1000 min^{-1}		
		na min^{-1}	Ma max. Nm	Pe max. kW	na min-1	Ma max. Nm	Pe max. kW	na min-1	Ma max. Nm	Pe max. kW	na min-1	Ma max. Nm	Pe max. kW
SR 260/220													
195,358	IEC 63/71/80/90 K / KC / KF	16	616	1,08	11	670	0,78	7,7	770	0,67	5,1	770	0,45
220,821	IEC 63/71/80/90 K / KC / KF	14	616	0,95	9,1	670	0,69	6,8	770	0,60	4,6	770	0,40
250,697	IEC 63/71/80/90 K / KC / KF	12	616	0,84	8,0	670	0,61	6,0	770	0,52	4,0	770	0,35
286,247	IEC 63/71/80/90 K / KC / KF	11	616	0,73	7,0	670	0,53	5,2	770	0,46	3,5	770	0,31
329,267	IEC 63/71/80/90 K / KC / KF	9,1	616	0,64	6,1	670	0,46	4,6	770	0,40	3,1	770	0,27
366,563	IEC 63/71/80/90 K / KC / KF	8,2	616	0,57	5,5	670	0,42	4,1	770	0,36	2,8	770	0,24
437,713	IEC 63/71/80/90 K / KC / KF	6,9	616	0,48	4,6	670	0,35	3,5	770	0,30	2,3	770	0,20
494,700	IEC 63/71/80/90 K / KC / KF	6,1	616	0,43	4,1	670	0,31	3,1	770	0,27	2,1	770	0,18
SR 260/210													
540,096	IEC 56 / 63 / 71 K / KC / KF	5,6	616	0,39	3,7	670	0,28	2,8	770	0,24	1,9	770	0,16
609,015	IEC 56 / 63 / 71 K / KC / KF	5,0	616	0,35	3,3	670	0,25	2,5	770	0,22	1,7	770	0,14
690,446	IEC 56 / 63 / 71 K / KC / KF	4,4	616	0,30	2,9	670	0,22	2,2	770	0,19	1,5	770	0,13
788,125	IEC 56 / 63 / 71 K / KC / KF	3,9	616	0,27	2,6	670	0,19	1,9	770	0,17	1,3	770	0,11
907,532	IEC 56 / 63 / 71 K / KC / KF	3,4	616	0,23	2,2	670	0,17	1,7	770	0,14	1,1	770	0,10
1046,048	IEC 56 / 63 / 71 K / KC / KF	2,9	616	0,20	2,0	670	0,15	1,5	770	0,13	0,96	770	0,08
1194,119	IEC 56 / 63 / 71 K / KC / KF	2,6	616	0,18	1,7	670	0,13	1,3	770	0,11	0,84	770	0,07
1459,608	IEC 56 / 63 / 71 K / KC / KF	2,1	616	0,14	1,4	670	0,10	1,1	770	0,09	0,69	770	0,06
1746,000	IEC 56 / 63 / 71 K / KC / KF	1,8	616	0,12	1,2	670	0,09	0,86	770	0,08	0,57	770	0,050
1934,471	IEC 56 / 63 / 71 K / KC / KF	1,6	616	0,11	1,1	670	0,08	0,78	770	0,07	0,52	770	0,045
2146,950	IEC 56 / 63 / 71 K / KC / KF	1,4	616	0,10	0,93	670	0,07	0,70	770	0,06	0,47	770	0,041
2378,683	IEC 56 / 63 / 71 K / KC / KF	1,3	616	0,09	0,84	670	0,06	0,63	770	0,055	0,42	770	0,037

Für die Leistungsermittlung bei Zwischdrehzahlen können die Werte für Ma max. aus der Tabelle interpoliert werden. Die Antriebsleistung wird nach folgender Formel ermittelt.

To find the power requirement for speeds other than those indicated in the above chart the values for maximum torque (Ma max.) can be interpolated between the chart values given. The corresponding input power can be calculated by substituting the interpolated torque values in the below.

$$Ma\ Max = \frac{Pe\ max \times 9550 \times i \times \eta}{ne} \qquad Pe = \frac{Ma \times ne}{9550 \times i \times \eta}$$

$$Ma\ max. \geq Ma \times f_B$$

Pe max. max. Antriebsleistung/ max. input power
Ma max. max. Abtriebsdrehmoment/ max. output torque
na Abtriebsdrehzahl/ output speed
ne Antriebsdrehzahl/ input speed
η Wirkungsgrad/ Efficiency

SR260/220 - SR 260/210	IEC-Laterne freie Antriebswelle	IEC adapter free input shaft	- IEC... - K/KC/KF

Maßblatt Seite / Dimension page: 111 / 113

Wirkungsgrad/ Efficiency = 0,92

Belastungstabelle Betriebsfaktor fB = 1,0 — Selection table, Service faktor fB = 1,0

i	Ausführung Design	ne =750 min^{-1}			ne = 500 min^{-1}			ne = 250 min^{-1}			ne = 125 min^{-1}		
		na min^{-1}	Ma max. Nm	Pe max. kW	na min-1	Ma max. Nm	Pe max. kW	na min-1	Ma max. Nm	Pe max. kW	na min-1	Ma max. Nm	Pe max. kW
SR 260/220													
195,358	IEC 63/71/80/90 K / KC / KF	3,9	770	0,34	2,6	770	0,22	1,3	770	0,11	0,64	770	0,056
220,821	IEC 63/71/80/90 K / KC / KF	3,4	770	0,30	2,3	770	0,20	1,2	770	0,10	0,57	770	0,050
250,697	IEC 63/71/80/90 K / KC / KF	3,0	770	0,26	2,0	770	0,17	1,0	770	0,09	0,49	770	0,044
286,247	IEC 63/71/80/90 K / KC / KF	2,7	770	0,23	1,8	770	0,15	0,87	770	0,08	0,44	770	0,038
329,267	IEC 63/71/80/90 K / KC / KF	2,3	770	0,20	1,6	770	0,13	0,76	770	0,07	0,38	770	0,033
366,563	IEC 63/71/80/90 K / KC / KF	2,1	770	0,18	1,4	770	0,12	0,68	770	0,06	0,34	770	0,030
437,713	IEC 63/71/80/90 K / KC / KF	1,8	770	0,15	1,2	770	0,10	0,57	770	0,050	0,29	770	0,025
494,700	IEC 63/71/80/90 K / KC / KF	1,6	770	0,13	1,1	770	0,09	0,51	770	0,044	0,25	770	0,022
SR 260/210													
540,096	IEC 56 / 63 / 71 K / KC / KF	1,4	770	0,12	0,93	770	0,08	0,46	770	0,041	0,23	770	0,020
609,015	IEC 56 / 63 / 71 K / KC / KF	1,3	770	0,11	0,82	770	0,08	0,41	770	0,036	0,21	770	0,018
690,446	IEC 56 / 63 / 71 K / KC / KF	1,1	770	0,10	0,72	770	0,07	0,36	770	0,032	0,18	770	0,016
788,125	IEC 56 / 63 / 71 K / KC / KF	0,95	770	0,08	0,63	770	0,056	0,32	770	0,028	0,16	770	0,014
907,532	IEC 56 / 63 / 71 K / KC / KF	0,83	770	0,08	0,55	770	0,048	0,28	770	0,024	0,14	770	0,012
1046,048	IEC 56 / 63 / 71 K / KC / KF	0,72	770	0,07	0,48	770	0,042	0,24	770	0,021	0,12	770	0,010
1194,119	IEC 56 / 63 / 71 K / KC / KF	0,63	770	0,055	0,42	770	0,037	0,21	770	0,018	0,11	770	0,010
1459,608	IEC 56 / 63 / 71 K / KC / KF	0,51	770	0,045	0,34	770	0,030	0,17	770	0,015	0,086	770	0,008
1746,000	IEC 56 / 63 / 71 K / KC / KF	0,43	770	0,038	0,29	770	0,025	0,14	770	0,013	0,072	770	0,007
1934,471	IEC 56 / 63 / 71 K / KC / KF	0,39	770	0,034	0,26	770	0,023	0,13	770	0,011	0,065	770	0,006
2146,950	IEC 56 / 63 / 71 K / KC / KF	0,35	770	0,031	0,23	770	0,020	0,12	770	0,010	0,058	770	0,006
2378,683	IEC 56 / 63 / 71 K / KC / KF	0,32	770	0,028	0,21	770	0,018	0,11	770	0,009	0,053	770	0,005

Für die Leistungsermittlung bei Zwischdrehzahlen können die Werte für Ma max. aus der Tabelle interpoliert werden. Die Antriebsleistung wird nach folgender Formel ermittelt.

To find the power requirement for speeds other than those indicated in the above chart the values for maximum torque (Ma max.) can be interpolated between the chart values given. The corresponding input power can be calculated by substituting the interpolated torque values in the below.

$$Ma\ Max = \frac{Pe\ max \times 9550 \times i \times \eta}{ne} \qquad Pe = \frac{Ma \times ne}{9550 \times i \times \eta}$$

$$Ma\ max. \geq Ma \times f_B$$

Pe max. max. Antriebsleistung/ max. input power
Ma max. max. Abtriebsdrehmoment/ max. output torque
na Abtriebsdrehzahl/ output speed
ne Antriebsdrehzahl/ input speed
η Wirkungsgrad/ Efficiency

IEC-Laterne alle Ausführungen | IEC Adapter all designs | SR...-IEC...

Anbauliste Extension list								Maßblatt für Ausführung Dimension page for design				
Getriebe Gearbox	IEC-Laterne IEC adapter				IEC...			L	C	B	F	Z
SR 120		63	71	80	90			58	116	117	59	118
SR 130			71	80	90	100		58	116	117	59	118
SR 140				80	90	100/112		58	116	117	59	118
SR 160					90	100/112	132	58	116	117	59	118
SR 210	56	63	71					60	116	117	61	118
SR 220		63	71	80	90			60	116	117	61	118
SR 230			71	80	90	100		60	116	117	61	118
SR 240				80	90	100/112		60	116	117	61	118
SR 260					90	100/112	132	60	116	117	61	118
SR 320	56	63						62	116	117	63	118
SR 330	56	63	71					62	116	117	63	118
SR 340		63	71	80	90			62	116	117	63	118
SR 360			71	80	90	100/112		62	116	117	63	118
SR 220/210	56	63						64	116	117	65	118
SR 230/210	56	63	71					64	116	117	65	118
SR 240/210	56	63	71					64	116	117	65	118
SR 260/210	56	63	71					64	116	117	65	118
SR 260/220		63	71	80	90			64	116	117	65	118

IEC-Laterne alle Ausführungen	IEC Adapter all designs	SR...-IEC...

IEC...A

(Motor
motor B5)

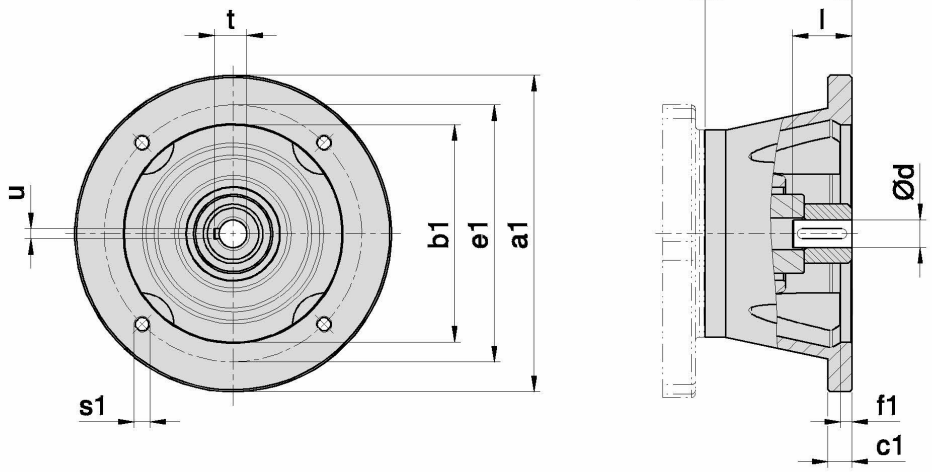

IEC...C

(Motor
motor B14)

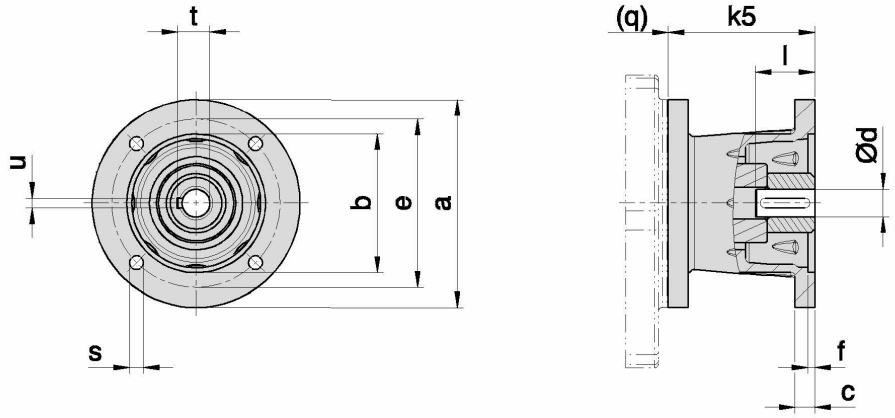

IEC-Laterne IEC-Adapter	Motorwelle Motor shaft				SR ... -IEC...A							SR ... -IEC...C						
	Ød	l	t	u	Øa1	Øb1 H7	c1	Øe1	f1	k4	s1	Øa	ØbH7	c	Øe	f	k5	Øs
56	9	20	10,2	3	120	80	10	100	3,5	59	M6	80	50	8	65	3	59	6
63	11	23	12,5	4	140	95	10	115	4	63	M8	90	60	10	75	3	63	6
71	14	30	16	5	160	110	12	130	4	74	M8	105	70	10	85	3,5	74	7
80	19	40	21,5	6	200	130	12	165	4	79	M10	120	80	10	100	3,5	79	7
90	24	50	27	8	200	130	12	165	4	88	M10	140	95	12	115	3,5	88	9
100/112	28	60	31	8	250	180	16	215	5	104	M12	160	110	13	130	3,5	104	9
132	38	80	41	10	300	230	20	265	5	125	M12							

Nuten DIN 6885, Blatt 1
Abbildungen und Maße [mm] unverbindlich.
Technische Änderungen vorbehalten.

Keyways DIN 6885, sheet 1
Dimensions illustrations [mm] and technical design.
May be subject to change.

freie Antriebswelle alle Ausführungen	free input shaft all designs	SR... - K KC KF

Maßblatt für Ausführung Dimension page for design					
Getriebe Gearbox	L	C	B	F	Z
SR 120	58	116	117	59	118
SR 130	58	116	117	59	118
SR 140	58	116	117	59	118
SR 160	58	116	117	59	118
SR 210	60	116	117	61	118
SR 220	60	116	117	61	118
SR 230	60	116	117	61	118
SR 240	60	116	117	61	118
SR 260	60	116	117	61	118
SR 320	62	116	117	63	118
SR 330	62	116	117	63	118
SR 340	62	116	117	63	118
SR 360	62	116	117	63	118
SR 220/210	64	116	117	65	118
SR 230/210	64	116	117	65	118
SR 240/210	64	116	117	65	118
SR 260/210	64	116	117	65	118
SR 260/220	64	116	117	65	118

freie Antriebswelle alle Ausführungen	free input shaft all designs	SR... - K KC KF

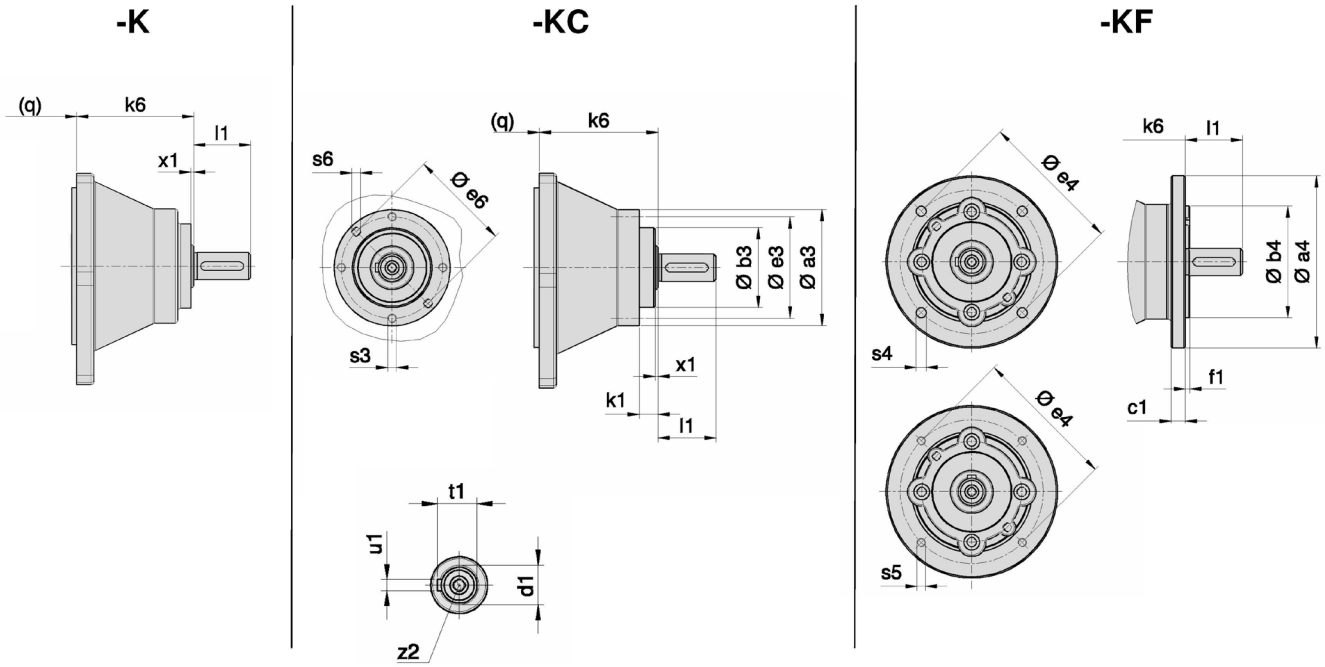

Getriebetypen Type of gear unit		Antriebswelle Input shaft					K		KC						KF						
		Ød1$_{k6}$	l1	t1	u1	z2	k6	x1	Øa3	Øb3$_{j6}$	Øe3	Øe6	Øs3	Øs6$_{H8}$	Øa4	Øb4$_{j6}$	c1	Øe4	f1	B5 Øs4	B14 s5
SR 210- SR 320- SR 330- SR 220/210- SR 230/210- SR 240/210- SR260/210-	K KC KF	14	30	16	5	M5	49	2	70	45	58	58	M6 x12	6 x11	105 120	70 80	10 10	85 100	2,5 3,0	7 7	M6 M6
SR 120- SR 220- SR 340- SR 260/220-	K KC KF	19	40	21,5	6	M6	53	2	80	55	70	70	M6 x12	6 x11	120 140 160 200	80 95 110 130	10 10 10 12	100 115 130 165	3,0 3,5 3,5 3,5	7 9 9 11	M6 M8 M8 M10
SR 130- SR 230- SR 360-	K KC KF	24	50	27	8	M8	59	2	87	62	77	77	M6 x12	6 x11	120 140 160 200	80 95 110 130	10 10 10 12	100 115 130 165	3,0 3,5 3,5 3,5	7 9 9 11	M6 M8 M8 M10
SR 140- SR 240-	K KC KF	24	50	27	8	M8	89	3	110	75	95	87	M8 x16	8 x14	140 160 200 250	95 110 130 180	10 10 12 16	115 130 165 215	3,5 3,5 3,5 4,0	9 9 11 14	M8 M8 M10 M12
SR 160- SR 260-	K KC KF	28	60	31	8	M10	75	3	120	85	105	97	M8 x16	8 x16	160 200 250	110 130 180	10 12 16	130 165 215	3,5 3,5 4,0	9 11 14	M8 M10 M12

Nuten DIN 6885, Blatt 1
Abbildungen und Maße [mm] unverbindlich.
Technische Änderungen vorbehalten.

Keyways DIN 6885, sheet 1
Dimensions illustrations [mm] and technical design.
May be subject to change.

Gewichte Weights

Getriebe Gearbox	IEC... Gewicht Getriebe inkl. IEC-Laterne ca. kg Weight Gearbox incl. IEC adapter app. kg									K/KC/KF Gwicht Getriebe inkl. Freie Antriebswelle ca. kg Weight Gearbox incl. Free input shaft app. kg							
										K/KC	KF						
	56	63	71	80	90	100/112	132	160	180		ø 105	ø 120	ø 140	ø 160	ø 200	ø 250	ø 300
SR 120	*	8,0	9,5	11,0	12,5	*	*	*	*	8,0	*	8,7	8,9	9,4	10,6	*	*
SR 130	*	*	14,0	15,0	16,5	20,0	*	*	*	13,5	*	14,2	14,4	14,7	15,8	*	*
SR 140	*	*	*	18,0	19,5	23,0	*	*	*	18,0	*	*	18,9	19,2	20,3	22,5	*
SR 160	*	*	*	*	28,5	32,0	41,5	*	*	29,5	*	*	*	30,8	31,8	34,2	*
SR 210	6,5	7,0	8,5	*	*	*	*	*	*	7,0	7,5	7,7	*	*	*	*	*
SR 220	*	9,0	10,5	12,0	14,5	*	*	*	*	9,0	*	9,7	9,9	10,4	11,6	*	*
SR 230	*	*	14,5	16,0	17,5	21,0	*	*	*	14,0	*	14,7	14,9	15,2	16,3	*	*
SR 240	*	*	*	20,0	21,5	25,0	*	*	*	20,0	*	*	20,9	21,2	22,3	24,5	*
SR 260	*	*	*	*	31,5	35,0	44,0	*	*	32,0	*	*	*	33,3	34,3	36,7	*
SR 320	9,5	10,0	*	*	*	*	*	*	*	10,0	10,5	10,7	*	*	*	*	*
SR 330	15,5	16,0	17,5	*	*	*	*	*	*	16,0	16,5	16,7	*	*	*	*	*
SR 340	*	21,0	22,5	24,0	25,5	*	*	*	*	21,0	*	21,7	21,9	22,4	23,6	*	*
SR 360	*	*	34,5	36,0	37,5	41,0	*	*	*	34,0	*	34,7	34,9	35,2	36,3	*	*
SR 220/210	12,5	13,0	*	*	*	*	*	*	*	13,0	13,5	13,7	*	*	*	*	*
SR 230/210	17,5	18,0	19,5	*	*	*	*	*	*	18,0	18,5	18,7	*	*	*	*	*
SR 240/210	21,5	22,0	23,5	*	*	*	*	*	*	22,0	22,5	22,7	*	*	*	*	*
SR 260/210	33,5	34,0	35,5	*	*	*	*	*	*	34,0	34,5	34,7	*	*	*	*	*
SR 260/220	*	36,0	37,5	39,0	40,5	*	*	*	*	36,0	*	36,7	36,9	37,4	38,6	*	*

* = Anbau nicht möglich

*= Assembly not possible

5. Maßblätter
Weitere Ausführungen

5. Dimensions
Additional designs

Ausführung C Flanschgehäuse mit Zentrierbund	Design C Flange housing with machined register

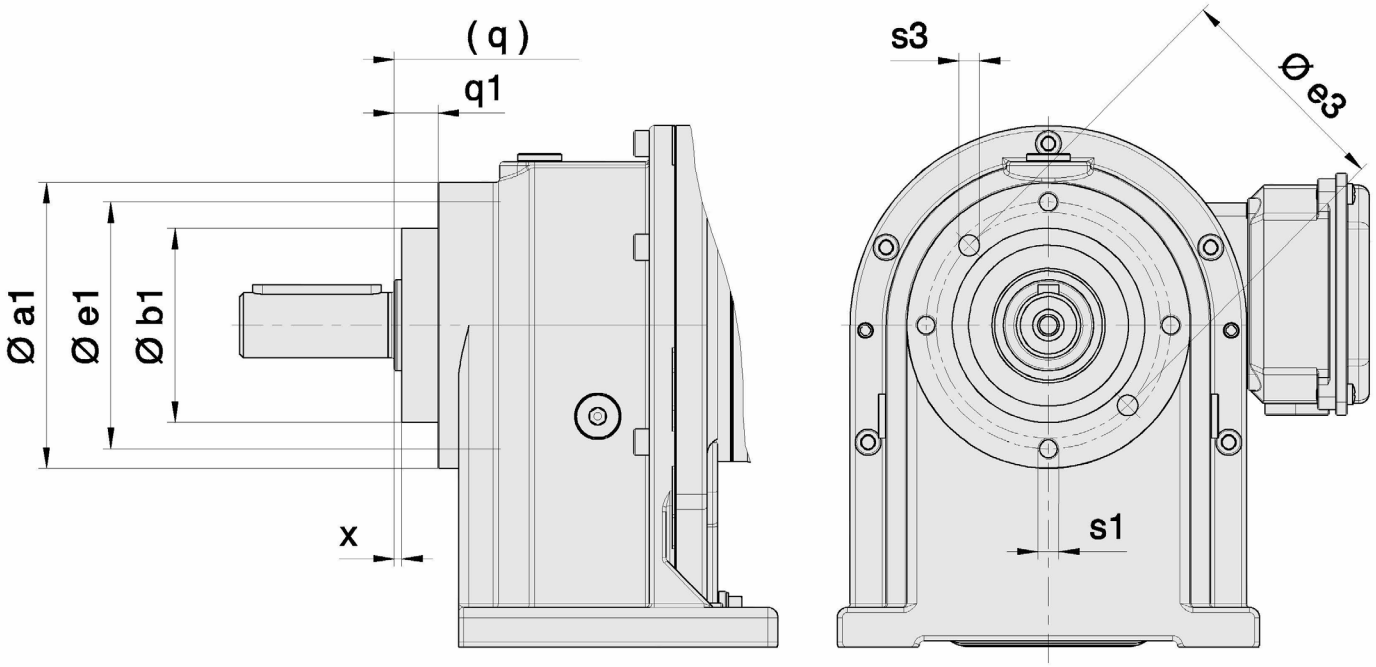

Getriebetypen / Type of gear unit				Abtrieb / Output							
1 - stufig stage	2 - stufig stage	3 - stufig stage	4 - stufig stage	Ø a1	Ø $b1_{j6}$	e1	Ø e3	q1	s1	Ø $s3^{H8}$	x
–	SR 210 C -	–	–	80	55	70	70	13	M6 x12	6 x11	2
SR 120 C -	SR 220 C -	SR 320 C -	SR 220/210 C -	87	62	77	77	13	M6 x12	6 x11	2
SR 130 C -	SR 230 C -	SR 330 C -	SR 230/210 C -	110	75	95	87	17	M8 x16	8 x14	3
SR 140 C -	SR 240 C -	SR 340 C -	SR 240/210 C -	120	85	105	97	19	M8 x16	8 x16	3
SR 160 C -	SR 260 C -	SR 360 C -	SR 260/210 C - SR 260/220 C-	145	105	128	120	22	M10 x20	10 x12	4

Abbildungen und Maße [mm] unverbindlich.
Technische Änderungen vorbehalten.

Dimensions illustrations [mm] and technical design.
May be subject to change.

Ausführung B Fuss-Flanschausführung	Design B Foot/Flange mounted

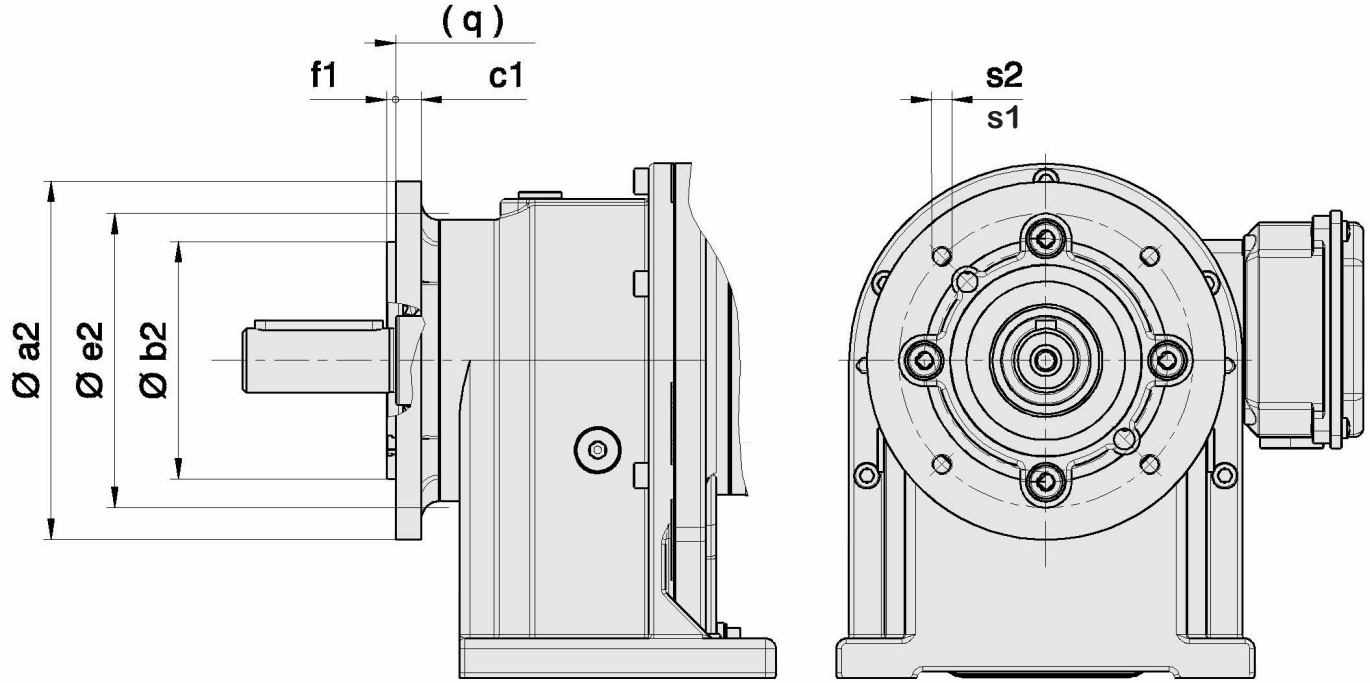

Getriebetypen / Type of gear unit				Abtrieb / Output						
1 - stufig stage	2 - stufig stage	3 - stufig stage	4 - stufig stage	Øa2	Øb2 j6	c1	Øe2	f1	B5 Øs1	B14 s2
–	SR 210 B -	–	–	120 140 160	80 95 110	10 10 10	100 115 130	3 3,5 3,5	7 9 9	M6 M8 M8
SR 120 B -	SR 220 B -	SR 320 B -	SR 220/210 B -	120 140 160 200	80 95 110 130	10 10 10 12	100 115 130 160	3 3,5 3,5 3,5	7 9 9 11	M6 M8 M8 M10
SR 130 B -	SR 230 B -	SR 330 B -	SR 230/210 B -	140 160 200 250	95 110 130 180	10 10 12 16	115 130 165 215	3,5 3,5 3,5 4	9 9 11 14	M8 M8 M10 M12
SR 140 B -	SR 240 B -	SR 340 B -	SR 240/210 B -	160 200 250	110 130 180	10 12 16	130 165 215	3,5 3,5 4	9 11 14	M8 M10 M12
SR 160 B -	SR 260 B -	SR 360 B -	SR 260/210 B - SR 260/220 B -	200 250 300	130 180 230	16 16 20	165 215 265	3,5 4 4	11 14 14	M10 M12 M12

Abbildungen und Maße [mm] unverbindlich.
Technische Änderungen vorbehalten.

Dimensions illustrations [mm] and technical design.
May be subject to change.

Ausführung Z Flanschgehäuse mit Zentrierbund	Design Z Flange housing with machined register

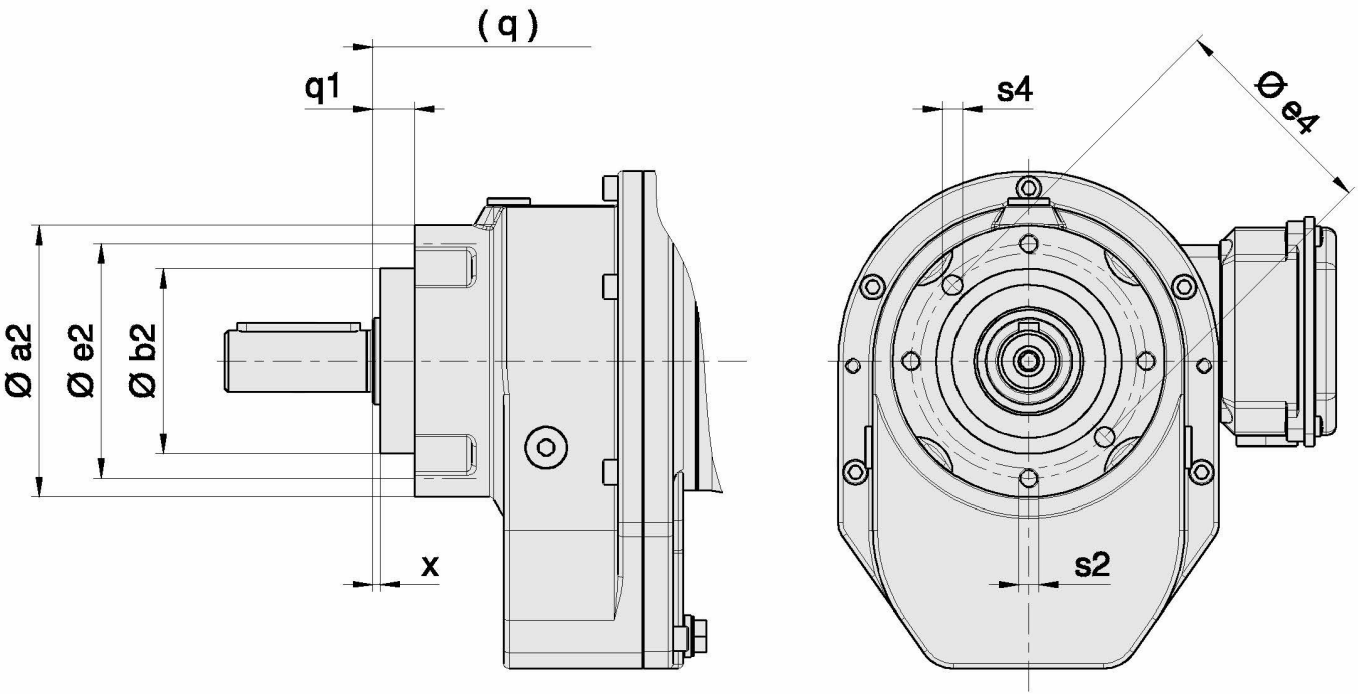

Getriebetypen / Type of gear unit				Abtrieb / Output							
1 - stufig stage	2 - stufig stage	3 - stufig stage	4 - stufig stage	Øa2	Ø $b2_{j6}$	e2	Øe4	q1	s2	Øs4^{H8}	x
–	SR 210 Z -	–	–	80	55	70	70	13	M6 x12	6 x11	2
SR 120 Z -	SR 220 Z -	SR 320 Z -	SR 220/210 Z -	87	62	77	77	13	M6 x12	6 x11	2
SR 130 Z -	SR 230 Z -	SR 330 Z -	SR 230/210 Z -	110	75	95	87	17	M8 x16	8 x14	3
SR 140 Z -	SR 240 Z -	SR 340 Z -	SR 240/210 Z -	120	85	105	97	19	M8 x16	8 x16	3
SR 160 Z -	SR 260 Z -	SR 360 Z -	SR 260/210 Z - SR 260/220 Z -	145	105	128	120	22	M10 x20	10 x12	4

Abbildungen und Maße [mm] unverbindlich.
Technische Änderungen vorbehalten.

Dimensions illustrations [mm] and technical design.
May be subject to change.

Notizen	Notes

Rehfuss Drive Solutions GmbH
Vor dem Weißen Stein 21
72461 Albstadt

Tel. 07432 7015 - 0
E-Mail: info@rehfuss.com
www.rehfuss.com

Abbildungen, Maße und Darstellungen unverbindlich. Abbildungen zeigen Optionen.
Technische Änderungen vorbehalten. 06-2023 / 097.01000.00004.8